東京外環自動車道　京葉ジャンクションGランプ工事

訂正箇所	正誤区分	訂正区分
発注用図面 山留工・土工 20頁	誤	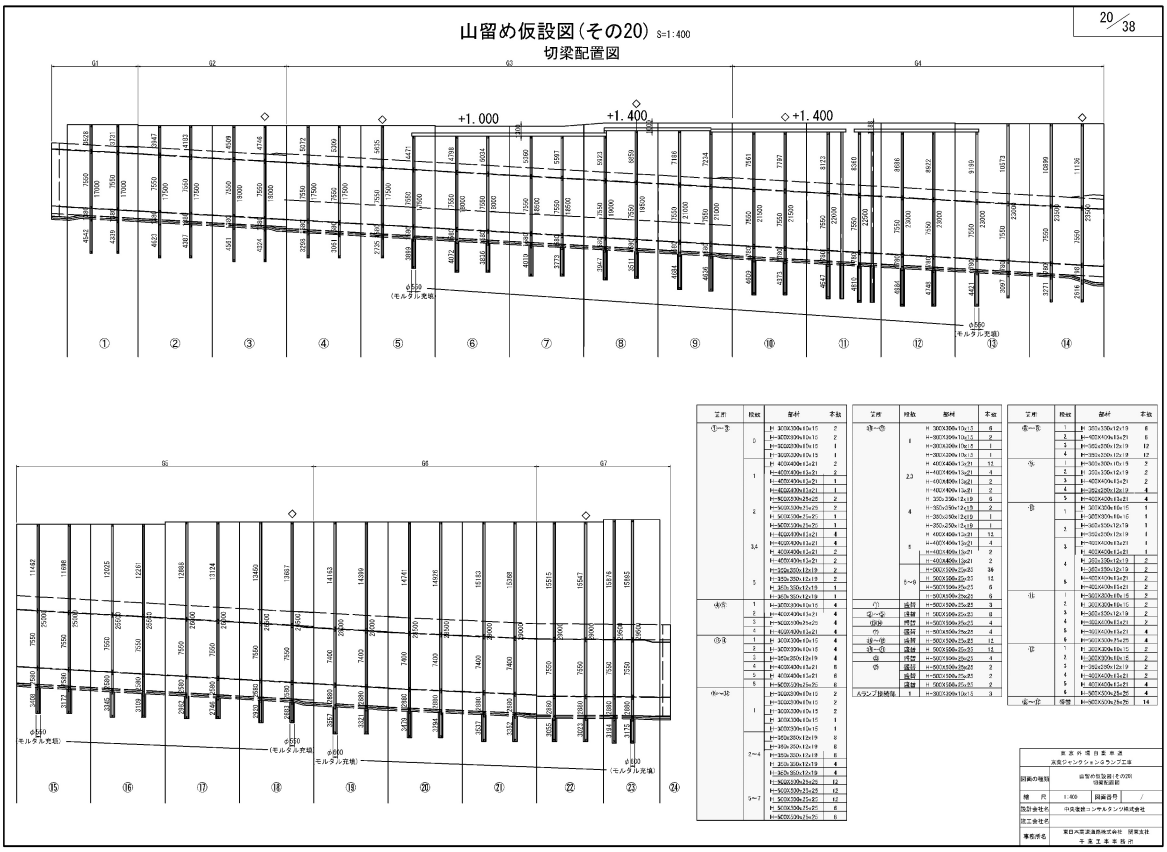
	正	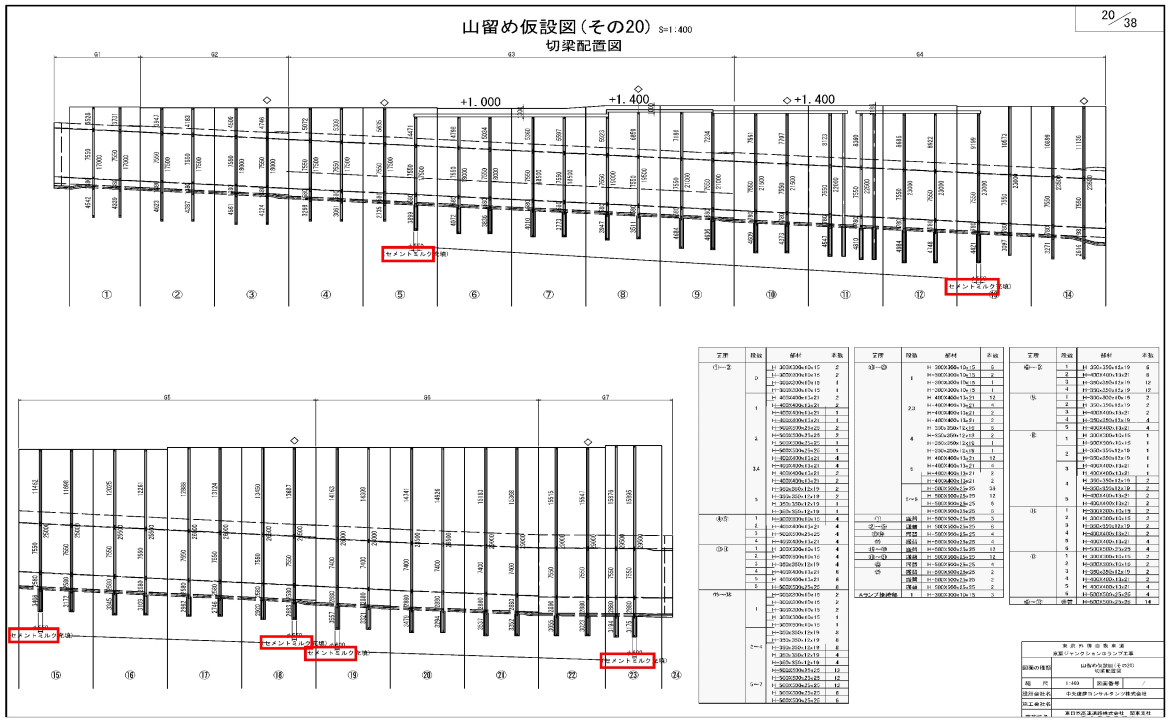

東京外環自動車道　京葉ジャンクションGランプ工事

訂正箇所	正誤区分	訂正区分
発注用図面 山留工・土工 21頁	誤	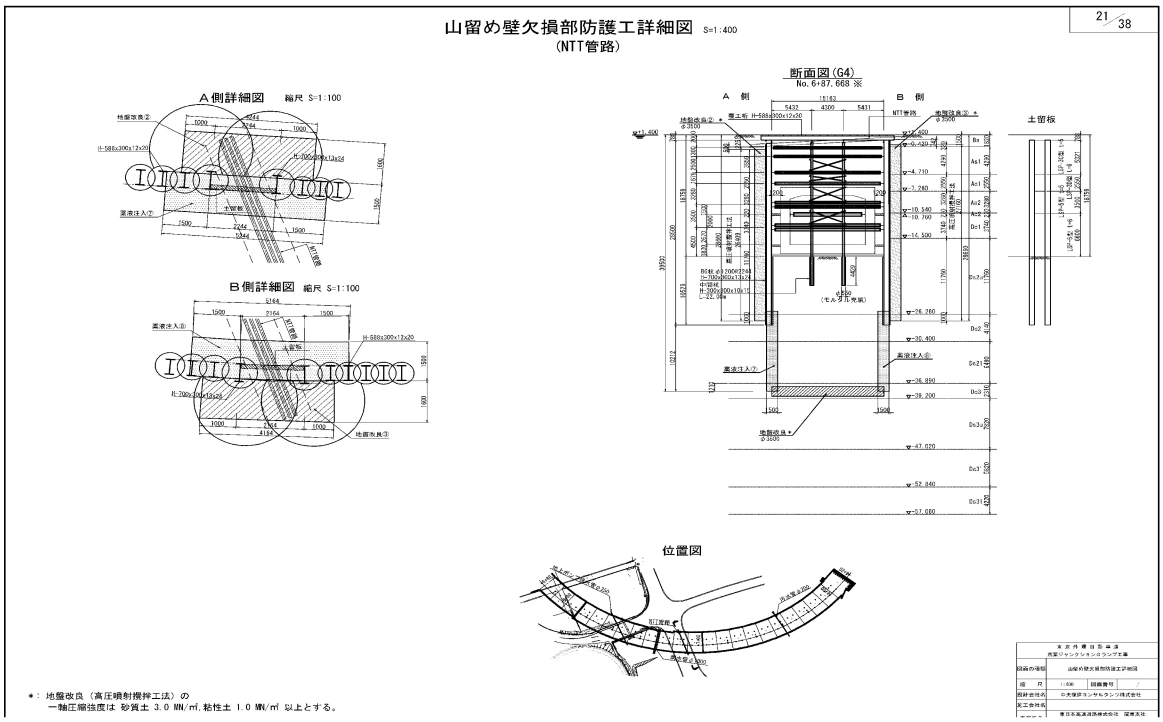
	正	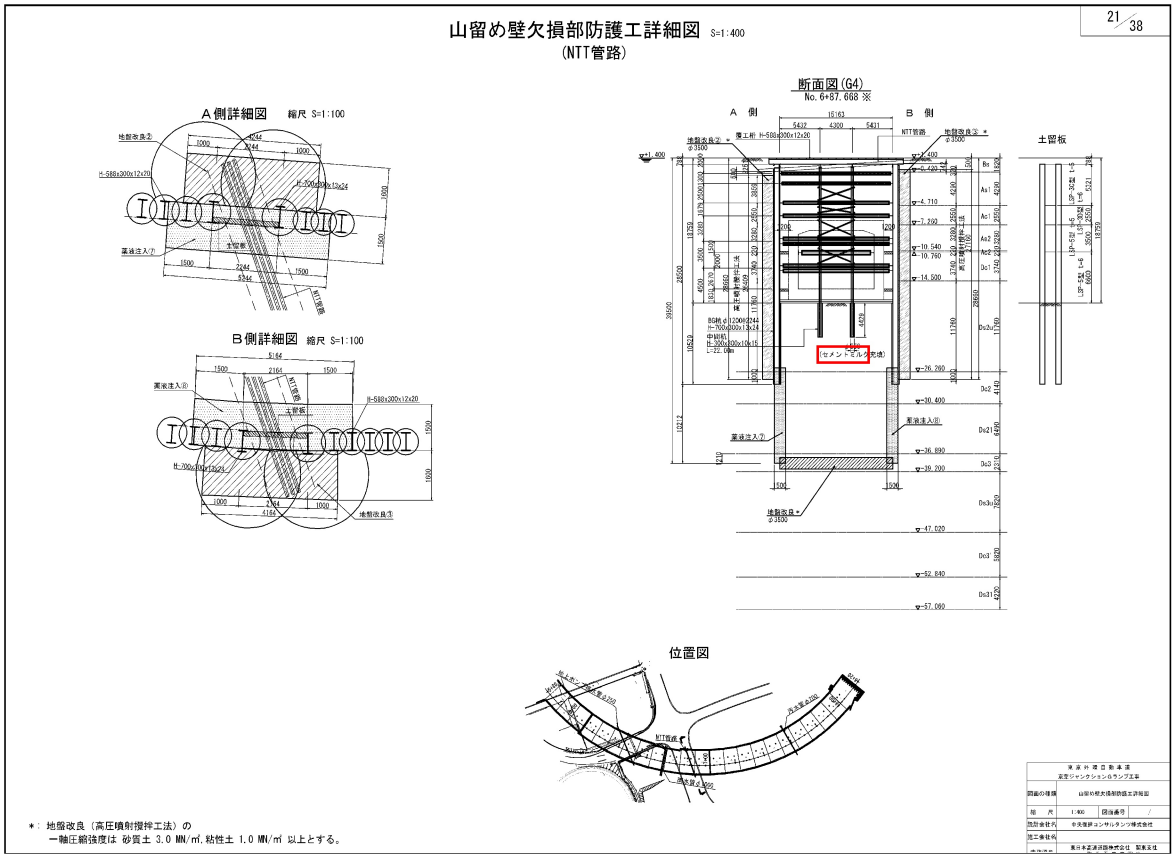

東京外環自動車道　京葉ジャンクションGランプ工事

訂正箇所	正誤区分	訂正区分
発注用図面 地盤改良工 6頁	誤	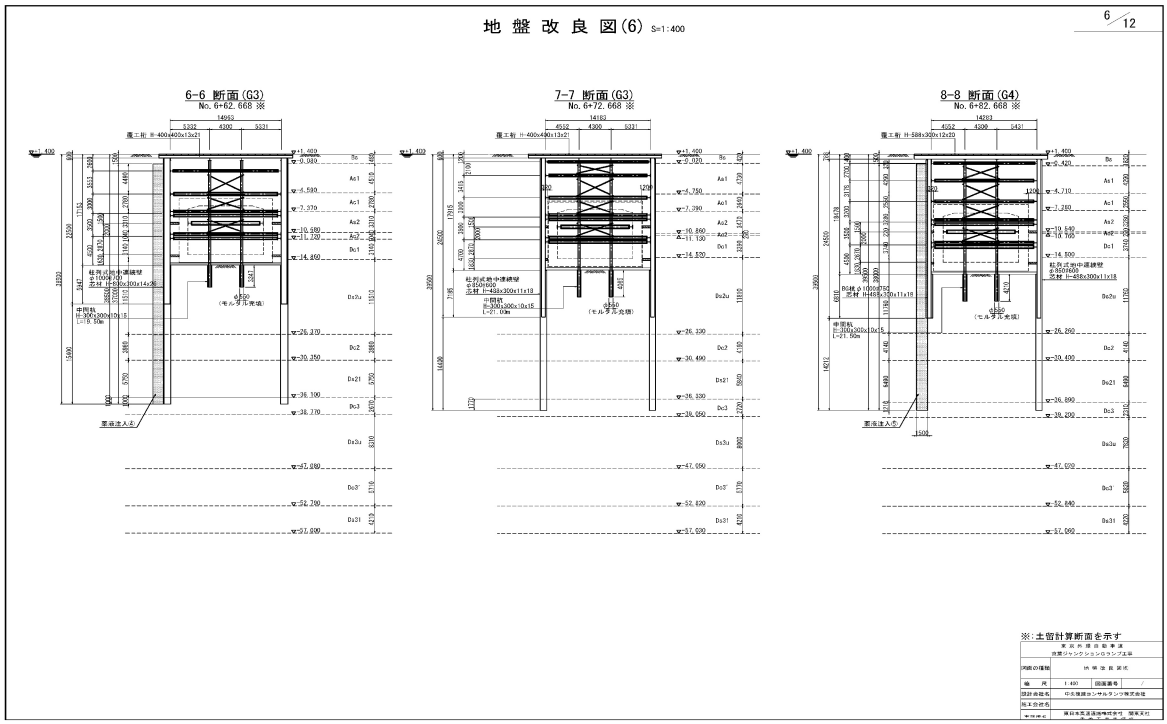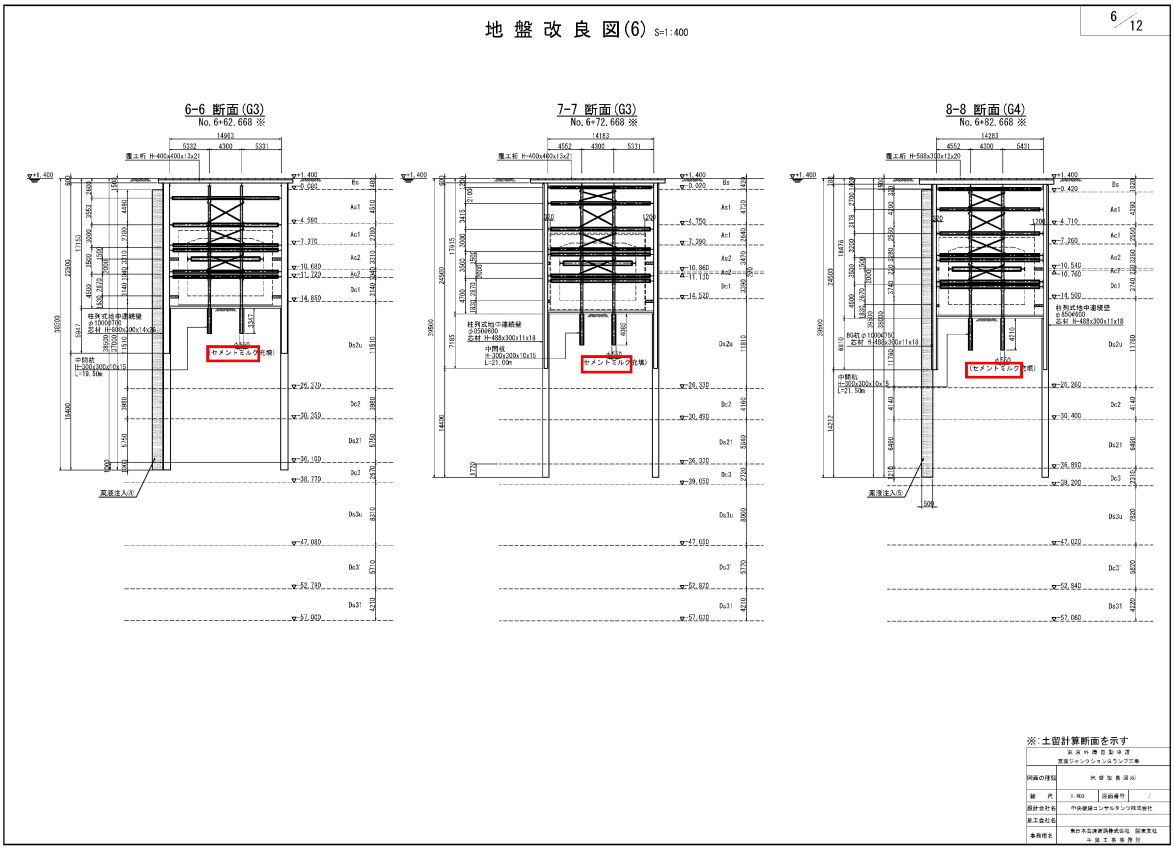
	正