東京湾アクアライン連絡道

金田高架橋耐震補強工事

交 付 図 書 正 誤 表

東日本高速道路株式会社 関東支社

東京湾アクアライン管理事務所

対象	設計図面(2/667)全体数量総括表

誤

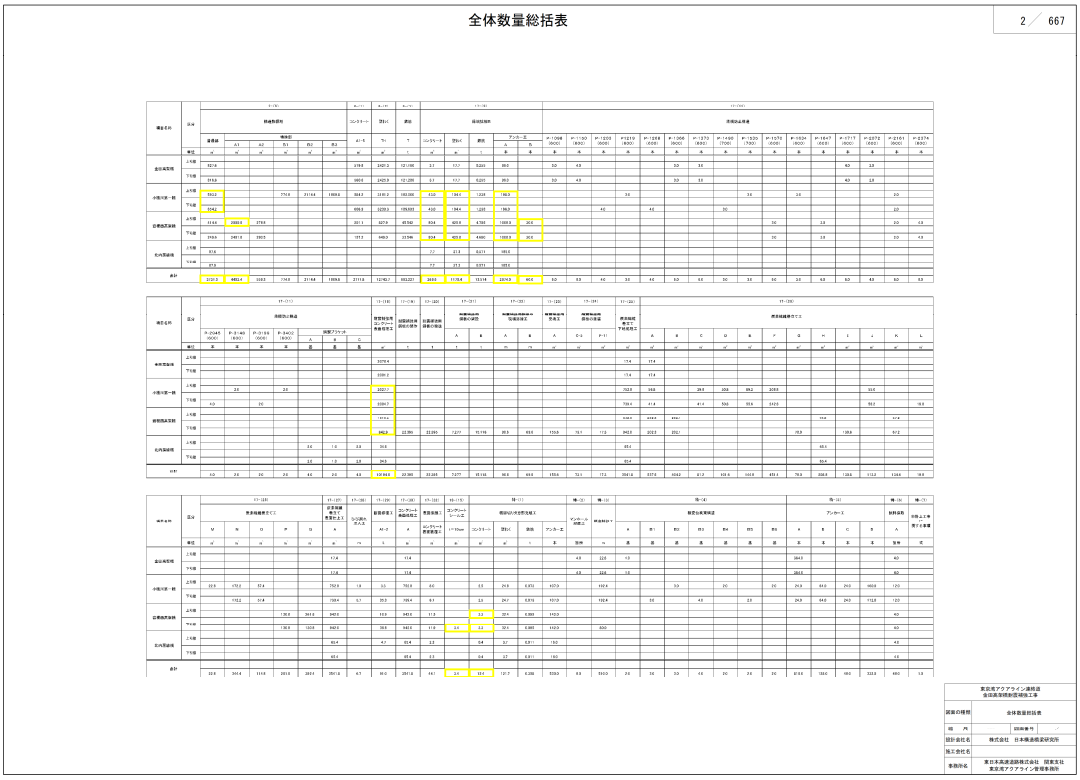

全体数量総括表

2 / 667

構造名称	区分	2-(4) 構造物掘削							5-(1) コンクリート	8-(2) 型枠	8-(3) 鉄筋	17-(6) 橋脚切り欠き部充填工					17-(14) 橋脚上構造														
		普通土	特殊土 A1	A2	B1	B2	B3	A1-S	T4	T	コンクリート	型枠	鉄筋	アンカー工 A	B	C	P-1066 (900)	P-1130 (850)	P-1203 (800)	P-1219 (850)	P-1266 (800)	P-1373 (850)	P-1490 (700)	P-1520 (700)	P-1570 (600)	P-1634 (600)	P-1647 (850)	P-1717 (800)	P-2072 (850)	P-2161 (800)	P-2374 (850)
	単位	m^3	m^3	m^3	m^3	m^3	m^3	m^2	m^2	t	m^3	m^3	t	本	本	本	本	本	本	本	本	本	本	本	本	本	本	本	本	本
金谷高架橋	上り線	527.6						179.0	2621.3	121.188	3.1	17.7	0.255	96.0			3.0	4.0				3.0	3.0					4.0	3.0	
	下り線	316.0						180.0	2425.0	121.289	3.1	17.7	0.255	96.0			3.0	4.0				3.0	3.0					4.0	3.0	
小堤川第一橋	上り線	1562			775.5	2114.4	1608.5	584.2	3181.2	183.088	42.0	109.5	1.232	196.0						3.0					2.0				2.0	
	下り線	1562						608.0	3229.3	189.693	42.0	109.5	1.232	196.0					4.0		4.0			2.0					2.0	
谷田西高架橋	上り線	1164	2889.9	2755				207.1	527.8	45.562	30.9	42.9	4.708	1089.0	20.0										2.0		3.0		2.0	4.0
	下り線	2930	3481.7	2825				197.7	948.0	23.596	30.9	42.9	4.660	1089.0	20.0										2.0		3.0		2.0	4.0
石内高架橋	上り線	37.8									2.2	21.3	0.271	165.6																
	下り線	37.8									2.2	21.3	0.271	165.6																
合計		5737.2	6481.4	5580	775.5	2114.4	1608.5	2177.8	12742.7	803.227	203.0	1179.4	13.514	2574.9	40.0		6.0	8.0	4.0	3.0	4.0	9.0	6.0	2.0	2.0	6.0	8.0	4.0	8.0	8.0

構造名称	区分	17-(11) 橋脚切り欠き部充填工						17-(14) 橋脚切り欠き部充填工	17-(16) 橋脚切り欠き部充填工	17-(18) 橋脚切り欠き部充填工	17-(21) 橋脚切り欠き部充填工		17-(22) 橋脚切り欠き部充填工		17-(23) 橋脚切り欠き部充填工	17-(24) 橋脚切り欠き部充填工		17-(25) 橋脚切り欠き部充填工	17-(26) 橋脚切り欠き部充填工											
		P-2045 (900)	P-3146 (850)	P-3169 (900)	P-3402 (850)	鋼製ブラケット A	B	C				A	B	A	B	A	C-5	P-11	A	B	C	D	E	F	G	H	I	J	K	L
	単位	本	本	本	本	箇	箇	箇	m^2	t	t	t	t	m	m	m^2	m^2	m^2	m^2	m^2	m^2	m^2	m^2	m^2	m^2	m^2	m^2	m^2	m^2
金谷高架橋	上り線								3179.4										174	114										
	下り線								3189.2										174	114										
小堤川第一橋	上り線		2.0		2.0				2227.2										762.0	948		284.0	408	984.2	2088				93.6	
	下り線	4.0		2.0					2284.7										720.4	414		414	936	924.0	2420				98.2	18.0
谷田西高架橋	上り線								1818.1										6.0.0.7	2.0.0.0	2.0.0.7						1.0.0			1.0.0
	下り線								1842.8	22.596	22.595	7.277	15.118	98.0	69.0	155.6	73.1	17.3	842.0	2022	2021					76.8		130.6		67.2
石内高架橋	上り線					2.0	1.0	2.0	34.8										35.4								4.5.4			
	下り線					2.0	1.0	2.0	34.8										35.4								4.5.4			
合計		4.0	2.0	2.0	2.0	4.0	2.0	4.0	14203.1	22.595	22.595	7.277	15.118	98.0	69.0	155.6	73.1	17.3	3041.8	5210	4042	0.2	1916	1440	4214	76.8	2088	1309	1152	1264	103

構造名称	区分	17-(27) 橋脚切り欠き部充填工						17-(28) 橋脚切り欠き部充填工	17-(29) 橋脚切り欠き部充填工	17-(30) 橋脚切り欠き部充填工	17-(31) 橋脚切り欠き部充填工		17-(32) 橋脚切り欠き部充填工		17-(33) 橋脚切り欠き部充填工		18-(1) 橋脚切り欠き部充填工		19-(1) 橋脚切り欠き部充填工				19-(2) 橋脚切り欠き部充填工				19-(3) 橋脚切り欠き部充填工				19-(4) 橋脚切り欠き部充填工	19-(5) 橋脚切り欠き部充填工	19-(6) 橋脚切り欠き部充填工
		M	N	O	P	Q	A					A	B	A	B	A	B	A	C-1	P-11	A	B	C	D	E	F	G	H	I	J	K	L
	単位	m^2	m^2	m^2	m^2	m^2	m^2	m^2	m^2	m^2	m^2	m^2	m^2	m^2	m^2	m^2	m^2	m^2	m^2	m^2	m^2	m^2	m^2	m^2	m^2	m^2	m^2	m^2	m^2	m^2	m^2	m^2
金谷高架橋	上り線						17.4		17.4										4.0	2.0.0	4.0						3.8.0				4.0	
	下り線						17.4		17.4										4.0	2.0.0	4.0						3.8.0				4.0	
小堤川第一橋	上り線	2.0	17.2	17.4			75.0	1.0	3.3	75.0	2.0		2.5	24.0	0.073	107.0		1.0.4			3.3		2.0		2.0	24.0	0.4.0	24.0	1.0.0.0	1.2.0	
	下り線		17.2	17.4			75.0	1.1	3.3	75.0	2.1		2.5	24.0	0.073	107.0		1.0.4			3.3		4.0		2.0	24.0	0.4.0	24.0	1.7.0.0	1.2.0	
谷田西高架橋	上り線				1.3.0	2.1.4	34.2.0		1.8.9	34.2.0	1.1.5		2.4	3.2.4	0.0.9.9	14.2.0		3.0.0													4.0	
	下り線				1.3.0	1.3.8	34.2.0		3.8.0	34.2.0	1.1.5		2.4	3.2.4	0.0.9.9	14.2.0		3.0.0													4.0	
石内高架橋	上り線						4.5.4		4.3	4.5.4	2.2		0.4	3.7	0.0.1.1	1.9.2															4.8	
	下り線						4.5.4			4.5.4	2.2		0.4	3.7	0.0.1.1	1.9.2															4.8	
合計		2.0.0	3.4.4.4	1.1.4.8	2.6.1.6	2.8.0.4	2.6.1.6	4.3	9.0.0	2.6.1.6	3.4.1		3.0	1.2.4	1.2.7.2	6.2.8.8	3.3.9.0	6.0	3.9.0.0	2.0	3.0	3.0	4.0	2.0	2.0	2.0.0.0	1.3.6.0	1.9.2	3.3.3.6	4.9.0	1.3

正

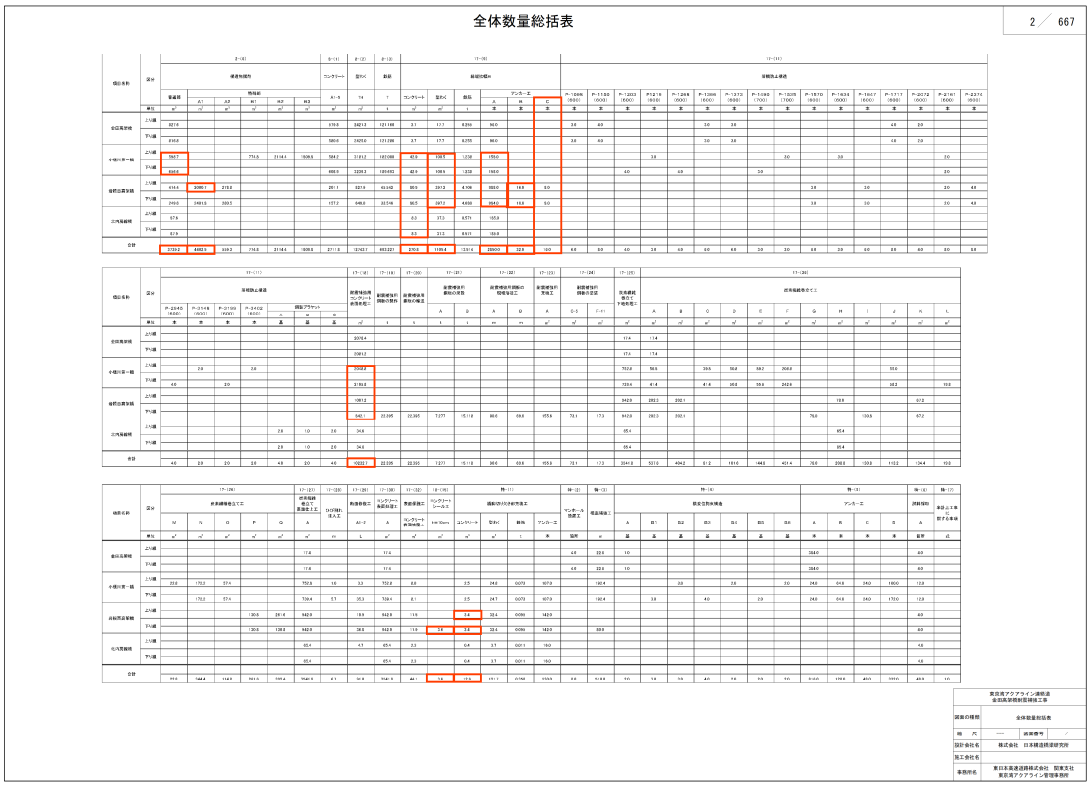

全体数量総括表

2 / 667

構造名称	区分	2-(4) 構造物掘削							5-(1) コンクリート	8-(2) 型枠	8-(3) 鉄筋	17-(6) 橋脚切り欠き部充填工					17-(14) 橋脚上構造														
		普通土	特殊土 A1	A2	B1	B2	B3	A1-S	T4	T	コンクリート	型枠	鉄筋	アンカー工 A	B	C	P-1066 (900)	P-1130 (850)	P-1203 (800)	P-1219 (850)	P-1266 (800)	P-1373 (850)	P-1490 (700)	P-1520 (700)	P-1570 (600)	P-1634 (600)	P-1647 (850)	P-1717 (800)	P-2072 (850)	P-2161 (800)	P-2374 (850)
	単位	m^3	m^3	m^3	m^3	m^3	m^3	m^2	m^2	t	m^3	m^3	t	本	本	本	本	本	本	本	本	本	本	本	本	本	本	本	本	本	本
金谷高架橋	上り線	527.6						179.0	2621.3	121.188	3.1	17.7	0.255	96.0			3.0	4.0				3.0	3.0					4.0	3.0	
	下り線	316.0						180.0	2425.0	121.289	3.1	17.7	0.255	96.0			3.0	4.0				3.0	3.0					4.0	3.0	
小堤川第一橋	上り線	1562			775.5	2114.4	1608.5	584.2	3181.2	183.088	42.0	109.5	1.232	196.0						3.0					2.0		3.0			2.0	
	下り線	1562						608.0	3229.3	189.693	42.0	109.5	1.232	196.0					4.0		4.0			2.0						2.0	
谷田西高架橋	上り線	1164	2889.9	2755				207.1	527.8	45.562	30.9	42.9	4.708	1089.0	20.0											3.0		3.0			4.0
	下り線	2930	3481.7	2825				197.7	948.0	23.596	30.9	42.9	4.660	1089.0	20.0											3.0		3.0			4.0
石内高架橋	上り線	37.8									2.2	21.3	0.271	165.6																	
	下り線	37.8									2.2	21.3	0.271	165.6																	
合計		5737.2	6481.4	5580	775.5	2114.4	1608.5	2177.8	12742.7	803.227	203.0	1179.4	13.514	2574.9	40.0		6.0	8.0	4.0	3.0	4.0	9.0	6.0	2.0	2.0	6.0	8.0	4.0	8.0	8.0	

構造名称	区分	17-(11) 橋脚切り欠き部充填工						17-(14) 橋脚切り欠き部充填工	17-(16) 橋脚切り欠き部充填工	17-(20) 橋脚切り欠き部充填工	17-(21) 橋脚切り欠き部充填工		17-(22) 橋脚切り欠き部充填工		17-(23) 橋脚切り欠き部充填工	17-(24) 橋脚切り欠き部充填工		17-(25) 橋脚切り欠き部充填工	17-(26) 橋脚切り欠き部充填工											
		P-2045 (900)	P-3146 (850)	P-3169 (900)	P-3402 (850)	鋼製ブラケット A	B	C				A	B	A	B	A	C-5	P-11	A	B	C	D	E	F	G	H	I	J	K	L
	単位	本	本	本	本	箇	箇	箇	m^2	t	t	t	t	m	m	m^2	m^2	m^2	m^2	m^2	m^2	m^2	m^2	m^2	m^2	m^2	m^2	m^2	m^2
金谷高架橋	上り線								3179.4										174	114										
	下り線								3189.2										174	114										
小堤川第一橋	上り線		2.0		2.0				2227.2										762.0	948		284.0	408	984.2	2088				93.6	
	下り線	4.0		2.0					2284.7										720.4	414		414	936	924.0	2420				98.2	18.0
谷田西高架橋	上り線								1818.1										842.0	2022	2021							1.3.8		67.2
	下り線								1842.8	22.595	22.595	7.277	15.118	98.0	69.0	155.6	73.1	17.3	842.0	2022	2021					76.8		130.6		67.2
石内高架橋	上り線					2.0	1.0	2.0	34.8										35.4								4.5.4			
	下り線					2.0	1.0	2.0	34.8										35.4								4.5.4			
合計		4.0	2.0	2.0	2.0	4.0	2.0	4.0	14203.1	22.595	22.595	7.277	15.118	98.0	69.0	155.6	73.1	17.3	3041.8	5210	4042	0.2	1916	1440	4214	76.8	2088	1309	1152	1264	103

構造名称	区分	17-(26) 橋脚切り欠き部充填工						17-(27) 橋脚切り欠き部充填工	17-(28) (17-(18))	17-(29) 橋脚切り欠き部充填工	17-(30) 橋脚切り欠き部充填工	17-(32) 橋脚切り欠き部充填工	18-(1) 橋脚切り欠き部充填工	19-(1) 橋脚切り欠き部充填工			19-(2) 橋脚切り欠き部充填工	19-(3) 橋脚切り欠き部充填工												19-(4) 橋脚切り欠き部充填工	19-(5) 橋脚切り欠き部充填工
		M	N	O	P	Q	A					A	B	A	B	A	B	A	C-1	P-11	A	B	C	D	E	F	G	H	I	J	K
	単位	m^2	m^2	m^2	m^2	m^2	m^2	m^2	m^2	m^2	m^2	m^2	m^2	m^2	m^2	m^2	m^2	m^2	m^2	m^2	m^2	m^2	m^2	m^2	m^2	m^2	m^2	m^2	m^2	m^2
金谷高架橋	上り線						17.4		17.4										4.0	2.0.0	4.0						3.8.0				4.0
	下り線						17.4		17.4										4.0	2.0.0	4.0						3.8.0				4.0
小堤川第一橋	上り線	2.0	17.2	17.4			75.0	1.0	3.3	75.0	2.0		2.5	24.0	0.073	107.0		1.0.4			3.3		2.0		2.0	24.0	0.4.0	24.0	1.0.0.0	1.2.0
	下り線		17.2	17.4			75.0	1.1	3.3	75.0	2.1		2.5	24.0	0.073	107.0		1.0.4			3.3		4.0		2.0	24.0	0.4.0	24.0	1.7.0.0	1.2.0
谷田西高架橋	上り線				1.3.0	2.1.4	34.2.0		1.8.9	34.2.0	1.1.5		2.4	3.2.4	0.0.9.9	14.2.0		3.0.0													4.0
	下り線				1.3.0	1.3.8	34.2.0		3.8.0	34.2.0	1.1.5		2.4	3.2.4	0.0.9.9	14.2.0		3.0.0													4.0
石内高架橋	上り線						4.5.4		4.3	4.5.4	2.2		0.4	3.7	0.0.1.1	1.9.2															4.8
	下り線						4.5.4			4.5.4	2.2		0.4	3.7	0.0.1.1	1.9.2															4.8
合計		2.0.0	3.4.4.4	1.1.4.8	2.6.1.6	2.8.0.4	2.6.1.6	4.3	9.0.0	2.6.1.6	3.4.1		3.0	1.2.4	1.2.7.2	6.2.8.8	3.3.9.0	6.0	3.9.0.0	2.0	3.0	3.0	4.0	2.0	2.0	2.0.0.0	1.3.6.0	1.9.2	3.3.3.6	4.9.0

備考

構造物掘削・縁端拡幅B・耐震補強用コンクリート表面処理工・コンクリートシール工・橋脚切り欠き部充填工の数量修正及びアンカー工Cの追加

対象	設計図面(4・7/667)金田高架橋　数量総括表(その1)、(その4)

誤

金田高架橋　数量総括表（その１）

4／667

項目名称	区分	2-(8) 構造物掘削						8-(1) コンクリート	8-(2) 型わく	8-(3) 鉄筋	17-(5) 鋼材低減係					17-(11) 落橋防止構造															
		普通部	特殊部 A1	特殊部 A2	特殊部 B1	特殊部 B2	特殊部 B3	A1-5	TH	T	コンクリート	型わく	鉄筋	アンカー工 A	アンカー工 B	P-1098 (600)	P-1150 (600)	P-1203 (600)	P1219 (600)	P-1268 (600)	P-1366 (600)	P-1373 (600)	P-1440 (700)	P-1535 (700)	P-1570 (600)	P-1634 (600)	P-1647 (600)	P-1717 (600)	P-2072 (600)	P-2161 (600)	P-2374 (600)
	単位	m³	m³	m³	m³	m³	m³	m³	m²	t	m³	m²	t	本	本	本	本	本	本	本	本	本	本	本	本	本	本	本	本	本	本
A1																	4.0														
P1		44.3						39.2	161.1	3.519																		4.0	2.0		
P2		32.5						31.8	132.8	8.095																					
P3		36.0						31.8	132.8	8.164																					
P4		32.9						31.3	130.8	8.059																					
P5		37.3						31.3	130.9	8.066																					
P6		33.4						30.6	129.1	7.863																					
P7		36.7						30.6	129.1	7.885																					
P8		36.6						33.7	130.1	3.380											3.0										
P9		49.6						30.4	127.3	8.882																					
P10	下り線	33.2						28.2	117.9	6.190																					
P11		39.8						28.1	117.3	5.444																					
P12		99.7						30.3	126.6	6.794																					
P13		109.4						30.3	126.6	6.794																					
P14		20.3						24.2	101.2	4.818																					
P15		26.9						26.4	108.9	3.721												3.0									
P16		26.0						24.7	101.2	4.818																					
P17		24.9						24.2	101.2	5.585																					
P18		28.7						24.2	101.2	5.580																					
P19		22.9						24.2	101.2	5.585																					
P20		44.3						24.7	103.0	4.890																					
A2											3.7	17.7	8.255	96.0		3.0															
合計		627.6						379.9	2401.0	121.195	3.7	17.7	8.255	96.0		3.0	4.0				3.0	3.0						4.0	2.0		

東京湾アクアライン連絡道 金田高架橋設置補強工事	
図面の種類	金田高架橋 数量総括表（その１）
縮　尺	---- 図面番号 ／
設計会社名	株式会社　日本構造橋梁研究所
施工会社名	
事務所名	東日本高速道路株式会社　関東支社 東京湾アクアライン管理事務所

正

金田高架橋　数量総括表（その１）

4／667

項目名称	区分	2-(8) 構造物掘削						8-(1) コンクリート	8-(2) 型わく	8-(3) 鉄筋	17-(5) 鋼材低減係						17-(11) 落橋防止構造														
		普通部	特殊部 A1	特殊部 A2	特殊部 B1	特殊部 B2	特殊部 B3	A1-5	TH	T	コンクリート	型わく	鉄筋	アンカー工 A	アンカー工 B	アンカー工 C	P-1098 (600)	P-1150 (600)	P-1203 (600)	P-1219 (600)	P-1268 (600)	P-1366 (600)	P-1373 (600)	P-1440 (700)	P-1535 (700)	P-1570 (600)	P-1634 (600)	P-1647 (600)	P-1717 (600)	P-2072 (600)	P-2161 (600)	P-2374 (600)
	単位	m³	m³	m³	m³	m³	m³	m³	m²	t	m³	m²	t	本	本	本	本	本	本	本	本	本	本	本	本	本	本	本	本	本	本	本
A1																		4.0														
P1		44.0						39.2	161.1	3.519																			4.0	2.0		
P2		32.5						31.8	132.8	8.095																						
P3		36.0						31.8	132.8	8.164																						
P4		32.9						31.3	130.8	8.059																						
P5		37.3						31.3	130.9	8.066																						
P6		33.4						30.6	129.1	7.863																						
P7		36.7						30.6	129.1	7.885																						
P8		36.6						33.7	130.1	3.380											3.0											
P9		49.6						30.4	127.3	8.882																						
P10	上り線	33.2						28.2	117.9	6.190																						
P11		39.8						28.1	117.3	5.444																						
P12		99.7						30.3	126.6	6.794																						
P13		109.4						30.3	126.6	6.794																						
P14		20.3						24.2	101.2	4.818																						
P15		26.9						26.4	108.9	3.721												3.0										
P16		26.0						24.7	101.2	4.818																						
P17		24.9						24.2	101.2	5.585																						
P18		28.7						24.2	101.2	5.580																						
P19		22.9						24.2	101.2	5.585																						
P20		44.0						24.7	103.0	4.890																						
A2											3.7	17.7	8.255	96.0			3.0															
合計		627.6						379.9	2401.0	121.190	3.7	17.7	8.255	96.0			3.0	4.0				3.0	3.0						4.0	2.0		

東京湾アクアライン連絡道 金田高架橋設置補強工事	
図面の種類	金田高架橋 数量総括表（その１）
縮　尺	---- 図面番号 ／
設計会社名	株式会社　日本構造橋梁研究所
施工会社名	
事務所名	東日本高速道路株式会社　関東支社 東京湾アクアライン管理事務所

備考

アンカー工C欄の追加

対象	設計図面(233、236/667)小櫃川第一橋　数量総括表(その1)(その4)

誤

小櫃川第一橋　数量総括表（その１）　233／667

項目名称	区分	2-(8) 構造物掘削						6-(1) コンクリート	8-(2) 型わく	6-(3) 鉄筋	17-(9) 縁端拡幅B					17-(11) 落橋防止構造															
		普通部	特殊部											アンカー工																	
			A1	A2	B1	B2	B3	A1-5	TH	T	コンクリート	型わく	鉄筋	A	B	P-1098 (600)	P-1150 (600)	P-1203 (600)	P-1219 (600)	P-1268 (600)	P-1366 (600)	P-1373 (600)	P-1490 (700)	P-1535 (700)	P-1570 (600)	P-1634 (600)	P-1647 (600)	P-1717 (600)	P-2072 (600)	P-2161 (600)	P-2374 (600)
	単位	m^3	m^3	m^3	m^3	m^3	m^3	m^2	m^2	t	m^3	m^2	t	本	本	本	本	本	本	本	本	本	本	本	本	本	本	本	本	本	本
A1																											3.0				
P1		72.0						76.9	323.0	36.220																					
P2		83.2						80.6	338.3	31.848																					
P3		47.8						89.4	346.5	26.268									3.0												
P4		66.2						58.9	269.7	21.263																					
P5					774.8			68.8	481.0	16.867																					
P6						2114.4		73.5	513.5	21.664																					
P7							1699.8	73.4	507.3	18.599																					
P8		32.0						82.7	492.4	14.310														3.0							
P9		55.1																													
P10		52.1																													
P11		47.5																													
P12		35.3																													
P13	上り線	105.4									42.9	108.5	1.230	118.0																2.0	
合計		599.2			774.8	2114.4	1699.8	504.2	3181.2	187.890	42.9	108.5	1.230	118.0					3.0					3.0		3.0				2.0	

東京湾アクアライン連絡道 金田高架橋耐震補強工事	
図面の種類	小櫃川第一橋 数量総括表（その１）
縮　尺	―― 図面番号 ／
設計会社名	株式会社　日本構造橋梁研究所
施工会社名	
事務所名	東日本高速道路株式会社　関東支社 東京湾アクアライン管理事務所

正

小櫃川第一橋　数量総括表（その１）　233／667

項目名称	区分	2-(8) 構造物掘削						6-(1) コンクリート	8-(2) 型わく	6-(3) 鉄筋	17-(9) 縁端拡幅B						17-(11) 落橋防止構造														
		普通部	特殊部											アンカー工																	
			A1	A2	B1	B2	B3	A1-5	TH	T	コンクリート	型わく	鉄筋	A	B	C	P-1098 (600)	P-1150 (600)	P-1203 (600)	P-1219 (600)	P-1268 (600)	P-1366 (600)	P-1373 (600)	P-1490 (700)	P-1535 (700)	P-1570 (600)	P-1634 (600)	P-1647 (600)	P-1717 (600)	P-2072 (600)	P-2161 (600)	P-2374 (600)
	単位	m^3	m^3	m^3	m^3	m^3	m^3	m^2	m^2	t	m^3	m^2	t	本	本	本	本	本	本	本	本	本	本	本	本	本	本	本	本	本	本
A1																											3.0				
P1		72.0						76.9	323.0	36.220																					
P2		83.2						80.6	338.3	31.848																					
P3		53.3						89.4	346.5	26.268									3.0												
P4		66.2						58.9	269.7	21.263																					
P5					774.8			68.8	481.0	16.867																					
P6						2114.4		73.5	513.5	21.664																					
P7							1699.8	73.4	507.3	18.599																					
P8		32.0						82.7	492.4	14.310														3.0							
P9		55.1																													
P10		52.1																													
P11		47.5																													
P12		35.3																													
P13	上り線	105.4									42.9	108.5	1.230	118.0																2.0	
合計		599.2			774.8	2114.4	1699.8	504.2	3181.2	187.890	42.9	108.5	1.230	118.0					3.0					3.0		3.0				2.0	

東京湾アクアライン連絡道 金田高架橋耐震補強工事	
図面の種類	小櫃川第一橋 数量総括表（その１）
縮　尺	―― 図面番号 ／
設計会社名	株式会社　日本構造橋梁研究所
施工会社名	
事務所名	東日本高速道路株式会社　関東支社 東京湾アクアライン管理事務所

備考

構造物掘削・縁端拡幅B　数量修正
アンカーエC欄の追加

対象	設計図面（234、237/667）小櫃川第一橋　数量総括表（その2）（その5）

誤

小櫃川第一橋　数量総括表（その２）

234／667

項目名称	区分	17-(11) 落橋防止構造							17-(18) 耐震補強用コンクリート表面処理工	17-(19) 耐震補強用鋼板の設置	17-(20) 耐震補強用鋼板の補正	17-(21) 耐震補強用鋼板の製作		17-(22) 耐震補強用鋼板の現場溶接工		17-(23) 耐震補強用充填工	17-(24) 耐震補強用鋼板の塗装		17-(26) 足場設置・撤去工・下見足場工	17-(28) 表面処理工工										
		P-2945 (600)	P-3148 (600)	P-3199 (600)	P-3402 (600)	側壁ブラケット A	側壁ブラケット B	側壁ブラケット C																						
	単位	本	本	本	本	基	基	基	m^2	t	t	t	t	m	m	m^2	m^2	m^2	m^2	m^2	m^2	m^2	m^2	m^2	m^2	m^2	m^2	m^2	m^2	m^2
A1	より間																													
P1									287.6																					
P2									280.2																					
P3					2.0				221.7																					
P4									150.0																					
P5									289.3																					
P6									286.5																					
P7									285.3																					
P8			2.0						244.6																					
P9																			140.0			39.8		43.8						
P10																			152.0					45.6	58.0					
P11																			154.6				50.8		46.4					
P12																			161.6	5.2					58.0					
P13									223										142.0	51.6					13.4				55.0	
合計			2.0		2.0				3027.7										752.6	56.8		39.8	50.8	89.2	206.8				55.0	

東京湾アクアライン連絡道 金田高架橋耐震補強工事	
図面の種類	小櫃川第一橋 数量総括表（その２）
縮　尺	図面番号
設計会社名	株式会社　日本構造橋梁研究所
施工会社名	
事務所名	東日本高速道路株式会社　関東支社 東京湾アクアライン管理事務所

正

小櫃川第一橋　数量総括表（その２）

234／667

項目名称	区分	17-(11) 落橋防止構造							17-(18) 耐震補強用コンクリート表面処理工	17-(19) 耐震補強用鋼板の設置	17-(20) 耐震補強用鋼板の補正	17-(21) 耐震補強用鋼板の製作		17-(22) 耐震補強用鋼板の現場溶接工		17-(23) 耐震補強用充填工	17-(24) 耐震補強用鋼板の塗装		17-(26) 足場設置・撤去工・下見足場工	17-(28) 表面処理工工										
		P-2945 (600)	P-3148 (600)	P-3199 (600)	P-3402 (600)	側壁ブラケット A	側壁ブラケット B	側壁ブラケット C																						
	単位	本	本	本	本	基	基	基																						
A1	より間																													
P1									287.6																					
P2									280.2																					
P3					2.0				221.7																					
P4									150.0																					
P5									289.3																					
P6									286.5																					
P7									285.3																					
P8			2.0						244.6																					
P9																			140.0			39.8		43.8						
P10																			152.0					46.9	90.3					
P11																			154.6				50.8		46.4					
P12																			161.6	5.2					90.3					
P13									423										142.0	51.6					13.4				55.0	
合計			2.0		2.0				3040.0										752.6	56.8		39.8	50.8	89.2	206.8				55.0	

東京湾アクアライン連絡道 金田高架橋耐震補強工事	
図面の種類	小櫃川第一橋 数量総括表（その２）
縮　尺	---- 図面番号
設計会社名	株式会社　日本構造橋梁研究所
施工会社名	
事務所名	東日本高速道路株式会社　関東支社 東京湾アクアライン管理事務所

備考	耐震補強用コンクリート表面処理工　数量修正

対象	設計図面(414・417/667)岩根西高架橋　数量総括表(その1)(その4)

誤

岩根西高架橋　数量総括表（その１）

414 ／ 667

項目名称	区分	2-(8) 構造物掘削 普通型	構造物掘削 特殊型 A1	A2	B1	B2	B3	8-(1) コンクリート A1-5	8-(2) 型わく TH	8-(3) 鉄筋 T	17-(8) 縁端拡幅B コンクリート	型わく	鉄筋	アンカーエ A	B	17-(11) 落橋防止構造 P-1068 (600)	P-1150 (600)	P-1203 (600)	P1219 (600)	P-1268 (600)	P-1366 (600)	P-1373 (600)	P-1490 (700)	P-1535 (700)	P-1570 (600)	P-1634 (600)	P-1647 (600)	P-1717 (600)	P-2072 (600)	P-2161 (600)	P-2374 (600)
	単位	m³	m³	m³	m³	m³	m³	m³	m²	t	m³	m²	t	本	本	本	本	本	本	本	本	本	本	本	本	本	本	本	本	本	本
P13 (P14側)																															
P14																														2.0	
		1720						43.9	170.8	11996																					
P15																															
				278.8				43.8	170.9	11996																					
P16																															
			272.8								9.0	58.7	0.895	168.0	30.0															4.0
P17																															
			287.7																												
P18																															
			294.7								10.3	53.6	0.945	120.0																	
P19																															
			299.1								10.2	53.4	0.944	120.0																	
P20	上り線																														
			299.3								10.2	53.1	0.945	120.0																	
P21				188.1							10.3	53.7	0.944	120.0													3.0				
P22																															
			297.1								10.2	51.3	0.944	120.0																	
P23																															
		51.7						58.9	226.2	15.020																					
P24																															
		36.4						56.4	232.9	10.730																					
P25																															
		74.3									10.1	51.0	0.944	120.0																	
P26																															
		77.8									10.1	51.0	0.945	120.0																	
P27 (P26側)																															
																										3.0					
合計		414.4	2093.8	278.8				201.1	827.9	45.542	90.4	425.0	4.708	1008.0	30.0										3.0		3.0			2.0	4.0

東日本高速道路株式会社 関東支社 東京湾アクアライン管理事務所	
図面の種類	岩根西高架橋 数量総括表（その１）
地　代	対応費用
設計会社名	株式会社　日本構造橋梁研究所
施工会社名	
事務所名	東日本高速道路株式会社　関東支社 東京湾アクアライン管理事務所

正

岩根西高架橋　数量総括表（その１）

414 ／ 667

項目名称	区分	2-(8) 構造物掘削 普通型	構造物掘削 特殊型 A1	A2	B1	B2	B3	8-(1) コンクリート A1-5	8-(2) 型わく TH	8-(3) 鉄筋 T	17-(8) 縁端拡幅B コンクリート	型わく	鉄筋	アンカーエ A	B	C	17-(11) 落橋防止構造 P-1068 (600)	P-1150 (600)	P-1203 (600)	P1219 (600)	P-1268 (600)	P-1366 (600)	P-1373 (600)	P-1490 (700)	P-1535 (700)	P-1570 (600)	P-1634 (600)	P-1647 (600)	P-1717 (600)	P-2072 (600)	P-2161 (600)	P-2374 (600)
	単位	m³	m³	m³	m³	m³	m³	m³	m²	t	m³	m²	t	本	本	本	本	本	本	本	本	本	本	本	本	本	本	本	本	本	本
P13 (P14側)																															
P14																														2.0	
		1720						43.9	170.8	11996																					
P15																															
				278.8				43.9	170.8	11996																					
P16																															
			272.8								9.0	58.4	0.895	168.0	18.0	8.0															4.0
P17																															
			287.7																												
P18																															
			294.7								10.3	48.7	0.889	128.0																	
P19																															
			299.1								10.1	48.7	0.894	128.0																	
P20	上り線																														
			299.3								10.2	48.7	0.889	128.0																	
P21				188.2							10.3	48.3	0.894	128.0													3.0				
P22																															
			297.1								10.2	47.9	0.894	128.0																	
P23																															
		51.7						58.9	226.2	15.020																					
P24																															
		36.4						56.4	232.9	10.730																					
P25																															
		74.1									10.1	47.8	0.894	128.0																	
P26																															
		77.6									10.1	47.5	0.889	128.0																	
P27 (P26側)																															
																										3.0					
合計		414.4	2093.1	278.8				201.1	827.9	45.542	90.0	397.2	4.708	968.0	18.0	8.0									3.0		3.0			2.0	4.0

東日本高速道路株式会社 関東支社 東京湾アクアライン管理事務所	
図面の種類	岩根西高架橋 数量総括表（その１）
地　代	— 対応費用 — ／
設計会社名	株式会社　日本構造橋梁研究所
施工会社名	
事務所名	東日本高速道路株式会社　関東支社 東京湾アクアライン管理事務所

備考

構造物掘削・縁端拡幅B・アンカーエ　数量修正
アンカーエC欄の追加

対象	設計図面（415、418/667）岩根西高架橋　数量総括表（その2）（その5）

誤

岩根西高架橋　数量総括表（その２）

415 ／ 667

項目名称	区分	17-(11) 落橋防止構造 P-E240-2 (600)	P-D140 (600)	P-D120 (600)	P-D40-2 (600)	鉄筋ドロップ A	B	C	17-(18) 耐震補強用コンクリート表面処理工	17-(19) 耐震補強用鋼板の製作	17-(20) 耐震補強用鋼板の補足	17-(21) 耐震補強用鋼材の溶接 A	B	17-(22) 耐震補強用鋼材の溶接用足場 A	B	17-(23) 耐震補強用鋼材の塗装 A	17-(24) 耐震補強用鋼材の塗装 D-5	F-11	17-(25) 台車機械巻立て下地処理工	17-(26) 台車機械巻立て工 A	B	C	D	E	F	G	H	I	J	K	L
	単位	本	本	本	本	基	基	基	m²	t	t	t	t	m	m	m²	m²	m²	m²	m²	m²	m²	m²	m²	m²	m²	m²	m²	m²	m²	m²
P13 (P14側)																															
P14									167.4																						
P15									167.8																						
P16									79.1										135.3	54.1	3.2						18.0				
P17																			171.4	19.1	49.9										
P18									24.9										116.2	8.9	40.9										
P19									24.9										121.7	15.4	40.9										
P20	上り線								24.9										103.8	7.4	39.8										
P21									24.9										58.2	18.2	40.0										
P22									24.6										100.3	39.1									67.2		
P23									233.0																						
P24									200.2																						
P25									24.6										65.4												
P26									24.6										124.3	39.1											
P27 (P26側)																															
合計									1010.9										142.8	202.3	202.1						18.0		67.2		

東京湾アクアライン連絡道 金田高架橋設置補強工事	
図面の種類	数量総括表（その２）
縮　尺	図面番号
設計会社名	株式会社　日本構造橋梁研究所
施工会社名	
事務所名	東日本高速道路株式会社　関東支社 東京湾アクアライン管理事務所

正

岩根西高架橋　数量総括表（その２）

415 ／ 667

項目名称	区分	17-(11) 落橋防止構造 P-E240-2 (600)	P-D140 (600)	P-D120 (600)	P-D40-2 (600)	鉄筋ドロップ A	B	C	17-(18) 耐震補強用コンクリート表面処理工	17-(19) 耐震補強用鋼板の製作	17-(20) 耐震補強用鋼板の補足	17-(21) 耐震補強用鋼材の溶接 A	B	17-(22) 耐震補強用鋼材の溶接用足場 A	B	17-(23) 耐震補強用鋼材の塗装 A	17-(24) 耐震補強用鋼材の塗装 D-5	F-11	17-(25) 台車機械巻立て下地処理工	17-(26) 台車機械巻立て工 A	B	C	D	E	F	G	H	I	J	K	L
	単位	本	本	本	本	基	基	基	m²	t	t	t	t	m	m	m²	m²	m²	m²	m²	m²	m²	m²	m²	m²	m²	m²	m²	m²	m²	m²
P13 (P14側)																															
P14									165.1																						
P15									165.1																						
P16									32.0										135.3	54.1	3.2						18.0				
P17																			171.4	19.1	49.9										
P18									24.9										116.2	8.9	40.9										
P19									24.9										121.7	15.4	40.9										
P20	上り線								24.9										103.8	7.4	39.8										
P21									24.9										58.2	18.2	40.0										
P22									24.6										100.3	39.1									67.2		
P23									233.0																						
P24									193.5																						
P25									24.6										65.4												
P26									24.6										124.3	39.1											
P27 (P26側)																															
合計									1007.2										142.8	202.3	202.1						18.0		67.2		

東京湾アクアライン連絡道 金田高架橋設置補強工事	
図面の種類	岩根西高架橋 数量総括表（その２）
縮　尺	図面番号
設計会社名	株式会社　日本構造橋梁研究所
施工会社名	
事務所名	東日本高速道路株式会社　関東支社 東京湾アクアライン管理事務所

備考

耐震補強用コンクリート表面処理工　数量修正

対象	設計図面(416、419/667)岩根西高架橋　数量総括表(その3)(その6)

誤

岩根西高架橋　数量総括表（その６）

419 ／ 667

項目名称	区分	11-(26)					11-(27)	11-(28)	11-(29)	11-(30)	11-(32)	10-(16)	特-(1)				特-(2)	特-(3)	特-(4)							特-(5)				特-(6)	特-(7)
		足場機構巻立て工					足場機構巻立て撤去上工	ひび割れ注入工	断面修復工	コンクリート表面処理工	表面保護工	コンクリートシール工	橋脚切り欠き部充填工				マンホール設置工	橋梁補強工	橋梁伝用実績表							アンカー工				試料採取	単計上工事に関する事項
		M	N	O	P	Q	A		A1-2	A	コンクリート表面処理工	t=10cm	コンクリート	型枠	鉄筋	アンカー工			A	B1	B2	B3	B4	B5	B6	A	B	C	D	A	
	単位	m^2	m^2	m^2	m^2	m^2	m^2	m	L	m^2	m^2	m^2	m^3	m^2	t	本	箇所	ヶ	基	基	基	基	基	基	基	本	本	本	本	箇所	式
P13（P14側）																															
P14												3.4						20.0													
P15																															
P16																															
							135.3		3.0	135.3	0.4		0.2	3.3	0.010	15.0														4.0	
P17																															
							125.4		17.9	125.4	2.3		0.5	4.7	0.014	20.0															
P18																															
						65.4	116.2			116.2	1.3		0.2	2.9	0.011	17.0															
P19																															
						65.4	121.7		4.0	121.7	1.8		0.4	3.7	0.011	18.0															
P20	下り線																														
							109.0		9.9	109.0	1.1		0.3	3.4	0.010	13.0															
P21																															
							58.2		2.0	58.2	1.8		0.3	2.5	0.007	11.0															
P22																															
							106.3			106.3	1.5		0.4	3.8	0.011	17.0															
P23																															
P24																															
P25																															
					65.4		65.4			65.4	2.1		0.4	3.6	0.011	16.0															
P26																															
					65.4		104.5			104.5	1.2		0.4	3.5	0.010	15.0															
P27（P28側）																															
合計					130.8	130.8	942.0		36.8	942.0	11.9	3.4	2.3	22.4	0.065	142.0		80.0												4.0	

東京湾アクアライン連絡道
全断面常燈設置補強工事

図面の種類	岩根西高架橋 数量総括表（その６）
縮　尺	---　　図面番号　／
設計会社名	株式会社　日本構造橋梁研究所
施工会社名	
事務所名	東日本高速道路株式会社　関東支社 東京湾アクアライン管理事務所

正

岩根西高架橋　数量総括表（その６）

419 ／ 667

項目名称	区分	11-(26)					11-(27)	11-(28)	11-(29)	11-(30)	11-(32)	10-(16)	特-(1)				特-(2)	特-(3)	特-(4)							特-(5)				特-(6)	特-(7)
		足場機構巻立て工					足場機構巻立て撤去上工	ひび割れ注入工	断面修復工	コンクリート表面処理工	表面保護工	コンクリートシール工	橋脚切り欠き部充填工				マンホール設置工	橋梁補強工	橋梁伝用実績表							アンカー工				試料採取	単計上工事に関する事項
		M	N	O	P	Q	A		A1-2	A	コンクリート表面処理工	t=10cm	コンクリート	型枠	鉄筋	アンカー工			A	B1	B2	B3	B4	B5	B6	A	B	C	D	A	
	単位	m^2	m^2	m^2	m^2	m^2	m^2	m	L	m^2	m^2	m^2	m^3	m^2	t	本	箇所	ヶ	基	基	基	基	基	基	基	本	本	本	本	箇所	式
P13（P14側）																															
P14												3.4						20.0													
P15																															
P16																															
							135.3		3.0	135.3	0.4		0.2	3.3	0.010	15.0														4.0	
P17																															
							125.4		17.9	125.4	2.3		0.5	4.7	0.014	20.0															
P18																															
						65.4	116.2			116.2	1.3		0.4	2.9	0.011	17.0															
P19																															
						65.4	121.7		4.0	121.7	1.8		0.4	3.7	0.011	18.0															
P20	下り線																														
							109.0		9.9	109.0	1.1		0.3	3.4	0.010	13.0															
P21																															
							58.2		2.0	58.2	1.8		0.3	2.5	0.007	11.0															
P22																															
							106.3			106.3	1.5		0.4	3.8	0.011	17.0															
P23																															
P24																															
P25																															
					65.4		65.4			65.4	2.1		0.4	3.6	0.011	16.0															
P26																															
					65.4		104.5			104.5	1.2		0.4	3.5	0.010	15.0															
P27（P28側）																															
合計					130.8	130.8	942.0		36.8	942.0	11.9	3.4	2.4	22.4	0.065	142.0		80.0												4.0	

東京湾アクアライン連絡道
全断面常燈設置補強工事

図面の種類	岩根西高架橋 数量総括表（その６）
縮　尺	図面番号　／
設計会社名	株式会社　日本構造橋梁研究所
施工会社名	
事務所名	東日本高速道路株式会社　関東支社 東京湾アクアライン管理事務所

備考

コンクリートシール工・橋脚切り欠き部充填工　数量修正

対象	設計図面(582/667)北内房線橋　数量総括表

誤

北内房線橋　数量総括表

582 ／ 667

項目名称	区分	2-(6) 構造物個別									8-(1) コンクリート	8-(2) 型わく	8-(3) 鉄筋	11-(8) 鋼橋脚部					17-(11) 落橋防止構造																	
		普通部	特殊部 A1	特殊部 A2	特殊部 B1	特殊部 B2	特殊部 B3				AI-5	TH	T	コンクリート	型わく	鉄筋	アンカーボルト A	アンカーボルト B	P-1098 (600)	P-1150 (600)	P-1203 (600)	P1219 (600)	P-1268 (600)	P-1366 (600)	P-1373 (600)	P-1490 (700)	P-1535 (700)	P-1570 (600)	P-1634 (600)	P-1647 (600)	P-1717 (600)	P-2072 (600)	P-2161 (600)	P-2374 (600)
	単位	m^3	m^3	m^3	m^3	m^3	m^3	m^3	m^2	t	m^3	m^2	t	本	本	本	本	本	本	本	本	本	本	本	本	本	本	本	本	本	本	本	本	本	本
P21	上り線													7.7	27.2	0.571	165.0																		
	下り線	67.8												7.7	27.2	0.571	165.0																		

項目名称	区分	17-(11) 落橋防止構造							13-(16) 鋼部材用コンクリート表面処理工	13-(18) 対傾構用型枠の制作	13-(30) 鋼部材用型枠の組立	17-(21) 対震補強用鋼板の加工		17-(22) 対震補強用鋼板の現場溶接工		17-(23) 対震補強用充填工	17-(24) 対震補強用鋼板の溶接		13-(35) 対傾構用型枠工下沓周辺工	17-(26) 鉄筋組立工												
		P-2945 (600)	P-3148 (600)	P-3199 (600)	P-3402 (600)	鋼製ブラケット A	鋼製ブラケット B	鋼製ブラケット C				A	B	A	B	A	C-5	F-11		A	B	C	D	E	F	G	H	I	J	K	L
	単位	本	本	本	本	基	基	基	m^2	t	t	t	t	m	m	m^2	m^2	m^2	m^2	m^2	m^2	m^2	m^2	m^2	m^2	m^2	m^2	m^2	m^2	m^2	m^2
P21	上り線					2.0	1.0	2.0	34.8										65.4								65.4				
	下り線					2.0	1.0	2.0	34.8										65.4								65.4				

項目名称	区分	17-(36) 鉄筋組立工					17-(27) 足場組立 足場解体工	11-(28) ひび割れ注入工	17-(28) 舗装修復工	17-(29) コンクリート表面処理工	17-(30) 金属面処理工	17-(32) 金属面処理工	18-(15) コンクリートシール工	特-(1) 橋面切り欠部充填工			特-(2) マンホール設置工	特-(3) 橋座補強工	特-(4) 路面汚濁装置							特-(5) アンカー工				特-(6) 試料採取	特-(7) 桁受上工事に関する事項
		M	N	O	P	Q	A		AI-2	A	コンクリート表面処理工	t=10cm	コンクリート	型わく	鉄筋	アンカー工			A	B1	B2	B3	B4	B5	B6	A	B	C	D	A	
	単位	m^2	m^2	m^2	m^2	m^2	m^2	...	L	m^2	m^2	m^2	m^3	m^2	t	本	箇所	...	基	基	基	基	基	基	基	本	本	本	本	箇所	式
P21	上り線						65.4		4.7	65.4	2.3		0.4	3.7	0.011	16.0														4.0	
	下り線						65.4			65.4	2.3		0.4	3.7	0.011	16.0														4.0	

東京湾アクアライン連絡道 金田高架橋新設橋梁工事	
図面の種類	北内房線橋 数量総括表
縮　尺	― 図面番号
設計会社名	株式会社　日本構造橋梁研究所
施工会社名	
事務所名	東日本高速道路株式会社　関東支社 東京湾アクアライン管理事務所

正

北内房線橋　数量総括表

582 ／ 667

項目名称	区分	2-(6) 構造物個別									8-(1) コンクリート	8-(3) 型わく	8-(2) 鉄筋	11-(8) 鋼橋脚部					17-(11) 落橋防止構造																	
		普通部	特殊部 A1	特殊部 A2	特殊部 B1	特殊部 B2	特殊部 B3				AI-5	TH	T	コンクリート	型わく	鉄筋	アンカー工 A	アンカー工 B	アンカー工 C	P-1098 (600)	P-1150 (600)	P-1203 (600)	P1219 (600)	P-1268 (600)	P-1366 (600)	P-1373 (600)	P-1490 (700)	P-1535 (700)	P-1570 (600)	P-1634 (600)	P-1647 (600)	P-1717 (600)	P-2072 (600)	P-2161 (600)	P-2374 (600)
	単位	m^3	m^3	m^3	m^3	m^3	m^3	m^3	m^2	t	m^3	m^2	t	本	本	本	本	本	本	本	本	本	本	本	本	本	本	本	本	本	本	本	本	本	本	本
P21	上り線	67.8												8.2	27.2	0.571	165.0																			
	下り線	67.8												8.2	27.2	0.571	165.0																			

項目名称	区分	17-(11) 落橋防止構造							17-(16) 鋼部材用コンクリート表面処理工	17-(18) 対傾構用型枠の制作	17-(30) 鋼部材用型枠の組立	17-(21) 対震補強用鋼板の加工		17-(22) 対震補強用鋼板の現場溶接工		17-(23) 対震補強用充填工	17-(24) 対震補強用鋼板の溶接		17-(35) 対傾構用型枠工下沓周辺工	17-(26) 鉄筋組立工												
		P-2945 (600)	P-3148 (600)	P-3199 (600)	P-3402 (600)	鋼製ブラケット A	鋼製ブラケット B	鋼製ブラケット C				A	B	A	B	A	C-5	F-11		A	B	C	D	E	F	G	H	I	J	K	L
	単位	本	本	本	本	基	基	基	m^2	t	t	t	t	m	m	m^2	m^2	m^2	m^2	m^2	m^2	m^2	m^2	m^2	m^2	m^2	m^2	m^2	m^2	m^2	m^2
P21	上り線					2.0	1.0	2.0	34.8										65.4								65.4				
	下り線					2.0	1.0	2.0	34.8										65.4								65.4				

項目名称	区分	17-(36) 鉄筋組立工					17-(27) 足場組立 足場解体工	11-(28) ひび割れ注入工	17-(28) 舗装修復工	17-(29) コンクリート表面処理工	17-(30) 金属面処理工	17-(32) 金属面処理工	18-(15) コンクリートシール工	特-(1) 橋面切り欠部充填工			特-(2) マンホール設置工	特-(3) 橋座補強工	特-(4) 路面汚濁装置							特-(5) アンカー工				特-(6) 試料採取	特-(7) 桁受上工事に関する事項
		M	N	O	P	Q	A		AI-2	A	コンクリート表面処理工	t=10cm	コンクリート	型わく	鉄筋	アンカー工			A	B1	B2	B3	B4	B5	B6	A	B	C	D	A	
	単位	m^2	m^2	m^2	m^2	m^2	m^2	m	L	m^2	m^2	m^2	m^3	m^2	t	本	箇所	㎡	基	基	基	基	基	基	基	本	本	本	本	箇所	式
P21	上り線						65.4		4.7	65.4	2.3		0.4	3.7	0.011	16.0														4.0	
	下り線						65.4			65.4	2.3		0.4	3.7	0.011	16.0														4.0	

東京湾アクアライン連絡道 金田高架橋新設橋梁工事	
図面の種類	北内房線橋 数量総括表
縮　尺	図面番号
設計会社名	株式会社　日本構造橋梁研究所
施工会社名	
事務所名	東日本高速道路株式会社　関東支社 東京湾アクアライン管理事務所

備考	縁端拡幅B　数量修正 アンカーエC欄の追加

対象	特記仕様書(P.23) 23-5 縁端拡幅工B

誤

２３－５　縁端拡幅工Ｂ

２３－５－１　種別

共通仕様書１７－５－３「縁端拡幅工」（２）に下記を追加する。

単価表の項目	区　分　内　容
アンカー工A	削孔径φ２６mmで削孔長２５０mm削孔し、アンカー鉄筋を挿入後、樹脂接着を行うものをいう。コンクリート塊の運搬・廃材処理も含む。（アンカー鉄筋の材料は縁端拡幅工の鉄筋に含む。）
アンカー工B	削孔径φ４２mmで削孔長１１９５mm削孔し、アンカー鉄筋を挿入後、樹脂接着を行うものをいう。コンクリート塊の運搬・廃材処理も含む。（アンカー鉄筋の材料は縁端拡幅工の鉄筋に含む。）

２３－５－２　施工

アンカー工の施工は、共通仕様書１７－５－３「縁端拡幅工」に下記を追加する。

（１０）アンカー工の削孔に当たっては、鉄筋探査を行い既設構造物の鉄筋を損傷しないように十分注意しなければならない。鉄筋探査の結果、あるいはアンカー削孔中において、既設鉄筋が支障になることが判明した場合は、監督員に報告するものとする。なお、鉄筋探査に要する費用及びコンクリート塊の運搬処分に要する費用はアンカー工Ａ・Ｂに含まれるものとし、別途支払は行わないものとする。

（１１）アンカー工で発生するコンクリート塊については、本特記仕様書１７「建設副産物に関する事項」によるものとする。

２３－５－３　支払

共通仕様書１７－５－６「支払」に下記を追加する。

縁端拡幅工Ｂ　アンカー工Ａ・Ｂの支払は、前項の規定に従って検測された数量に対し、１本当たりの契約単価で行うものとする。この契約単価には、設計図書及び監督員の指示に従って行う鉄筋探査、削孔及び 樹脂接着、コンクリート塊の運搬・処分等アンカー工Ａ、Ｂの施工に要する材料・労力・機械器具等本工事を完成するために必要な費用で諸経費に含まれるものを除くすべての費用を含むものとする。

	単価表の項目	検測の単位
１７－（９）	縁端拡幅工Ｂ	
	アンカー工A	本
	アンカー工B	本

正

２３－５　縁端拡幅工Ｂ

２３－５－１　種別

共通仕様書１７－５－３「縁端拡幅工」（２）に下記を追加する。

単価表の項目	区　分　内　容
アンカー工A	削孔径φ２６mmで削孔長２５０mm削孔し、アンカー鉄筋を挿入後、樹脂接着を行うものをいう。コンクリート塊の運搬・廃材処理も含む。（アンカー鉄筋の材料は縁端拡幅工の鉄筋に含む。）
アンカー工B	削孔径φ４２mmで削孔長１１９５mm削孔し、アンカー鉄筋を挿入後、樹脂接着を行うものをいう。コンクリート塊の運搬・廃材処理も含む。（アンカー鉄筋の材料は縁端拡幅工の鉄筋に含む。）
アンカー工C	削孔径φ４２mmで削孔長４９０mm削孔し、アンカー鉄筋を挿入後、樹脂接着を行うものをいう。コンクリート塊の運搬・廃材処理も含む。（アンカー鉄筋の材料は縁端拡幅工の鉄筋に含む。）

２３－５－２　施工

アンカー工の施工は、共通仕様書１７－５－３「縁端拡幅工」に下記を追加する。

（１０）アンカー工の削孔に当たっては、鉄筋探査を行い既設構造物の鉄筋を損傷しないように十分注意しなければならない。鉄筋探査の結果、あるいはアンカー削孔中において、既設鉄筋が支障になることが判明した場合は、監督員に報告するものとする。なお、鉄筋探査に要する費用及びコンクリート塊の運搬処分に要する費用はアンカー工Ａ・Ｂ・Ｃに含まれるものとし、別途支払は行わないものとする。

（１１）アンカー工で発生するコンクリート塊については、本特記仕様書１７「建設副産物に関する事項」によるものとする。

２３－５－３　支払

共通仕様書１７－５－６「支払」に下記を追加する。

縁端拡幅工Ｂ　アンカー工Ａ・Ｂ・Ｃの支払は、前項の規定に従って検測された数量に対し、１本当たりの契約単価で行うものとする。この契約単価には、設計図書及び監督員の指示に従って行う鉄筋探査、削孔及び 樹脂接着、コンクリート塊の運搬・処分等アンカー工Ａ、Ｂ、Ｃの施工に要する材料・労力・機械器具等本工事を完成するために必要な費用で諸経費に含まれるものを除くすべての費用を含むものとする。

	単価表の項目	検測の単位
１７－（９）	縁端拡幅工Ｂ	
	アンカー工A	本
	アンカー工B	本
	アンカー工C	本

備考

縁端拡幅工Ｂ　アンカー工Ｃを追加

対象	特記仕様書(P.29) 23-9 耐震補強用鋼板の塗装
誤	２３－９　耐震補強用鋼板の塗装 ２３－９－１　材料及び施工 共通仕様書１７－８－８「耐震補強用鋼板の塗装」（４）に下記を追加する。 （１）材料及び施工 耐震補強用鋼板の塗装に使用する塗色はＬ２２－７０Ｃ（日本塗料工業会塗料用標準色２０２１年Ｌ版）とする。 （２）耐震補強用鋼板（地中部）の前処理及び現場溶接部（特殊部）の塗装費用は、単価表の項目に含むものとする。
正	２３－９　耐震補強用鋼板の塗装 ２３－９－１　材料及び施工 共通仕様書１７－８－８「耐震補強用鋼板の塗装」（４）に下記を追加する。 （１）材料及び施工 耐震補強用鋼板の塗装に使用する塗色はＬ２２－７０Ｃ（日本塗料工業会塗料用標準色２０２１年Ｌ版）とする。 （２）地中部の塗装費用は、単価表の項目に含むものとする。また、地中部の塗装系については、図面に示すとおりとする。
備考	耐震補強用鋼板の塗装　地中部の記載内容を修正

対象	金抜設計書

誤

単　価　表

番号	項目番号	項　目	数量	単位	単　価	金　額	摘　要
1	2 －（6）	構造物掘削 普通部	3,731	m³			
2	2 －（6）	構造物掘削 特殊部　Ａ１	4,402	m³			見積対象
3	2 －（6）	構造物掘削 特殊部　Ａ２	559	m³			見積対象
4	2 －（6）	構造物掘削 特殊部　Ｂ１	775	m³			
5	2 －（6）	構造物掘削 特殊部　Ｂ２	2,114	m³			
6	2 －（6）	構造物掘削 特殊部　Ｂ３	1,810	m³			
7	8 －（1）	コンクリート Ａ１－５	2,712	m³			
8	8 －（2）	型わく ＴＨ	12,744	m²			
9	8 －（3）	鉄筋 Ｔ	693.23	t			
10	17 －（9）	縁端拡幅工Ｂ コンクリート	270	m³			
11	17 －（9）	縁端拡幅工Ｂ 型わく	1,170	m²			
12	17 －（9）	縁端拡幅工Ｂ 鉄筋	13.51	t			

正

単　価　表

番号	項目番号	項　目	数量	単位	単　価	金　額	摘　要
1	2 －（6）	構造物掘削 普通部	3,739	m³			
2	2 －（6）	構造物掘削 特殊部　Ａ１	4,403	m³			見積対象
3	2 －（6）	構造物掘削 特殊部　Ａ２	559	m³			見積対象
4	2 －（6）	構造物掘削 特殊部　Ｂ１	775	m³			
5	2 －（6）	構造物掘削 特殊部　Ｂ２	2,114	m³			
6	2 －（6）	構造物掘削 特殊部　Ｂ３	1,810	m³			
7	8 －（1）	コンクリート Ａ１－５	2,712	m³			
8	8 －（2）	型わく ＴＨ	12,744	m²			
9	8 －（3）	鉄筋 Ｔ	693.23	t			
10	17 －（9）	縁端拡幅工Ｂ コンクリート	271	m³			
11	17 －（9）	縁端拡幅工Ｂ 型わく	1,105	m²			
12	17 －（9）	縁端拡幅工Ｂ 鉄筋	13.51	t			

備考

構造物掘削　普通部、特殊部Ａ１　数量修正
縁端拡幅工Ｂ　コンクリート、型わく　数量修正

対象	金抜設計書

誤

単　価　表

番号	項目番号	項　目	数量	単位	単　価	金　額	摘　要
13	17 －（ 9）	縁端拡幅工Ｂ アンカー工　Ａ	2,974	本			
14	17 －（ 9）	縁端拡幅工Ｂ アンカー工　Ｂ	60	本			
15	17 －（11）	落橋防止構造 Ｐ－１０９８（６００）	6	本			見積対象
16	17 －（11）	落橋防止構造 Ｐ－１１５０（６００）	8	本			
17	17 －（11）	落橋防止構造 Ｐ－１２０３（６００）	4	本			見積対象
18	17 －（11）	落橋防止構造 Ｐ－１２１９（６００）	3	本			見積対象
19	17 －（11）	落橋防止構造 Ｐ－１２６８（６００）	4	本			見積対象
20	17 －（11）	落橋防止構造 Ｐ－１３６６（６００）	6	本			見積対象
21	17 －（11）	落橋防止構造 Ｐ－１３７３（６００）	6	本			見積対象
22	17 －（11）	落橋防止構造 Ｐ－１４９０（７００）	3	本			見積対象
23	17 －（11）	落橋防止構造 Ｐ－１５３５（７００）	3	本			見積対象
24	17 －（11）	落橋防止構造 Ｐ－１５７０（６００）	6	本			見積対象

正

単　価　表

番号	項目番号	項　目	数量	単位	単　価	金　額	摘　要
13	17 －（ 9）	縁端拡幅工Ｂ アンカー工　Ａ	2,850	本			
14	17 －（ 9）	縁端拡幅工Ｂ アンカー工　Ｂ	32	本			
15	17 －（ 9）	縁端拡幅工Ｂ アンカー工　Ｃ	16	本			
16	17 －（11）	落橋防止構造 Ｐ－１０９８（６００）	6	本			見積対象
17	17 －（11）	落橋防止構造 Ｐ－１１５０（６００）	8	本			
18	17 －（11）	落橋防止構造 Ｐ－１２０３（６００）	4	本			見積対象
19	17 －（11）	落橋防止構造 Ｐ－１２１９（６００）	3	本			見積対象
20	17 －（11）	落橋防止構造 Ｐ－１２６８（６００）	4	本			見積対象
21	17 －（11）	落橋防止構造 Ｐ－１３６６（６００）	6	本			見積対象
22	17 －（11）	落橋防止構造 Ｐ－１３７３（６００）	6	本			見積対象
23	17 －（11）	落橋防止構造 Ｐ－１４９０（７００）	3	本			見積対象
24	17 －（11）	落橋防止構造 Ｐ－１５３５（７００）	3	本			見積対象

備考

縁端拡幅工Ｂ　アンカー工Ａ、アンカー工Ｂ　数量修正
縁端拡幅工Ｂ　アンカー工Ｃ　単価項目追加

対象	金抜設計書

誤

単　価　表

番号	項目番号	項　目	数量	単位	単　価	金　額	摘　要
37	17 － (11)	落橋防止構造 鋼製ブラケット　C	4	基			
38	17 － (18)	耐震補強用コンクリート表面処理工	10,195	㎡			
39	17 － (19)	耐震補強用鋼板の製作	22.40	t			
40	17 － (20)	耐震補強用鋼板の輸送	22.40	t			
41	17 － (21)	耐震補強用鋼板の架設 A	7.28	t			
42	17 － (21)	耐震補強用鋼板の架設 B	15.12	t			
43	17 － (22)	耐震補強用鋼板の現場溶接工 A	91	m			
44	17 － (22)	耐震補強用鋼板の現場溶接工 B	70	m			
45	17 － (23)	耐震補強用充填工 A	156	㎡			
46	17 － (24)	耐震補強用鋼板の塗装 C－5	73	㎡			
47	17 － (24)	耐震補強用鋼板の塗装 F－11	17	㎡			
48	17 － (25)	炭素繊維巻立て下地処理工	3,542	㎡			

正

単　価　表

番号	項目番号	項　目	数量	単位	単　価	金　額	摘　要
37	17 － (11)	落橋防止構造 鋼製ブラケット　B	2	基			
38	17 － (11)	落橋防止構造 鋼製ブラケット　C	4	基			
39	17 － (18)	耐震補強用コンクリート表面処理工	10,233	㎡			
40	17 － (19)	耐震補強用鋼板の製作	22.40	t			
41	17 － (20)	耐震補強用鋼板の輸送	22.40	t			
42	17 － (21)	耐震補強用鋼板の架設 A	7.28	t			
43	17 － (21)	耐震補強用鋼板の架設 B	15.12	t			
44	17 － (22)	耐震補強用鋼板の現場溶接工 A	91	m			
45	17 － (22)	耐震補強用鋼板の現場溶接工 B	70	m			
46	17 － (23)	耐震補強用充填工 A	156	㎡			
47	17 － (24)	耐震補強用鋼板の塗装 C－5	73	㎡			
48	17 － (24)	耐震補強用鋼板の塗装 F－11	17	㎡			

備考

耐震補強用コンクリート表面処理工　数量修正

対象	金抜設計書

誤

単　価　表

番号	項目番号	項　目	数量	単位	単　価	金　額	摘　要
61	17 － (26)	炭素繊維巻立て工 M	23	㎡			
62	17 － (26)	炭素繊維巻立て工 N	344	㎡			
63	17 － (26)	炭素繊維巻立て工 O	115	㎡			
64	17 － (26)	炭素繊維巻立て工 P	262	㎡			
65	17 － (26)	炭素繊維巻立て工 Q	392	㎡			
66	17 － (27)	炭素繊維巻立て表面仕上工 A	3,542	㎡			
67	17 － (28)	ひび割れ注入工	7	m			
68	17 － (29)	断面修復工 Ａ１－２	91	L			
69	17 － (30)	コンクリート表面処理工 A	3,542	㎡			
70	17 － (32)	表面保護工 コンクリート表面被覆工	44	㎡			
71	18 － (15)	コンクリートシール工 ｔ＝１０cm	3	㎡			
72	特 － (1)	橋脚切り欠き部充填工 コンクリート	12	㎥			

正

単　価　表

番号	項目番号	項　目	数量	単位	単　価	金　額	摘　要
61	17 － (26)	炭素繊維巻立て工 L	20	㎡			
62	17 － (26)	炭素繊維巻立て工 M	23	㎡			
63	17 － (26)	炭素繊維巻立て工 N	344	㎡			
64	17 － (26)	炭素繊維巻立て工 O	115	㎡			
65	17 － (26)	炭素繊維巻立て工 P	262	㎡			
66	17 － (26)	炭素繊維巻立て工 Q	392	㎡			
67	17 － (27)	炭素繊維巻立て表面仕上工 A	3,542	㎡			
68	17 － (28)	ひび割れ注入工	7	m			
69	17 － (29)	断面修復工 Ａ１－２	91	L			
70	17 － (30)	コンクリート表面処理工 A	3,542	㎡			
71	17 － (32)	表面保護工 コンクリート表面被覆工	44	㎡			
72	18 － (15)	コンクリートシール工 ｔ＝１０cm	4	㎡			

単　価　表

番号	項目番号	項　目	数量	単位	単　価	金　額	摘　要
73	特 － (1)	橋脚切り欠き部充填工 コンクリート	13	㎥			
74	特 － (1)	橋脚切り欠き部充填工 型わく	122	㎡			

備考

コンクリートシール工　数量修正
橋脚切り欠き部充填工　コンクリート　数量修正

対象	割掛対象表

誤

＜積算データ管理＞　　＊＊＊　割掛対象表　＊＊＊

割掛項目 ＼ 変動・固定の区分	◎共通仮設費	工事用機械分解組立費	仮設材等運搬費 A	仮設材等運搬費 B	地質調査等費	現場溶接部検査費	非破壊検査試験費	◎仮設備工事費	足場工費（標準型）A	足場工費（標準型）B	足場工費（防護型）	支保工費	吊足場工費（防護型側面）	昇降足場費	
割掛先契約項目		固	固	固	固	固	固		固	固	固	固	固	固	
落橋防止構造															
P－1098（600）										○					
P－1150（600）											○				
P－1203（600）										○					
P－1219（600）										○					
P－1268（600）										○					
P－1366（600）										○					
P－1373（600）										○					
P－1490（700）										○					
P－1535（700）										○					
P－1570（600）										○					
P－1634（600）										○					
P－1647（600）										○					
P－1717（600）													○	○	

注）変動・固定の部分･･･“固”は固定先割掛を示し、空白は変動的割掛を示す。

正

＜積算データ管理＞　　＊＊＊　割掛対象表　＊＊＊

割掛項目 ＼ 変動・固定の区分	◎共通仮設費	工事用機械分解組立費	仮設材等運搬費 A	仮設材等運搬費 B	地質調査等費	現場溶接部検査費	非破壊検査試験費	◎仮設備工事費	足場工費（標準型）A	足場工費（標準型）B	足場工費（防護型）	支保工費	吊足場工費（防護型側面）	昇降足場費	
割掛先契約項目		固	固	固	固	固	固		固	固	固	固	固	固	
縁端拡幅工B															
アンカー工　C									○		○				
落橋防止構造															
P－1098（600）										○					
P－1150（600）											○				
P－1203（600）										○					
P－1219（600）										○					
P－1268（600）										○					
P－1366（600）										○					
P－1373（600）										○					
P－1490（700）										○					
P－1535（700）										○					
P－1570（600）										○					
P－1634（600）										○					
P－1647（600）										○					

注）変動・固定の部分･･･“固”は固定先割掛を示し、空白は変動的割掛を示す。

備考

縁端拡幅工B　アンカー工C　追加

対象	割掛対象表参考内訳書（P.2）

誤

割掛対象表の項目名称	工事の内容	数量内訳（参考）	図面
		Ｐ５　Ｖ＝２４８．４空m3　必要期間１．５ヵ月 Ｐ６　Ｖ＝２４４．９空m3　必要期間１．５ヵ月 Ｐ７　Ｖ＝２４４．９空m3　必要期間１．５ヵ月 Ｐ８　Ｖ＝２５１．９空m3　必要期間１．２ヵ月 Ｐ９　Ｖ＝２４１．４空m3　必要期間１．２ヵ月 Ｐ１０　Ｖ＝２２３．８空m3　必要期間１．２ヵ月 Ｐ１１　Ｖ＝２２２．７空m3　必要期間１．１ヵ月 Ｐ１４　Ｖ＝１９２．０空m3　必要期間１．０ヵ月 Ｐ１７　Ｖ＝１９２．０空m3　必要期間１．１ヵ月 Ｐ１８　Ｖ＝１９２．０空m3　必要期間１．１ヵ月 Ｐ１９　Ｖ＝１９２．０空m3　必要期間１．１ヵ月 Ｐ２０　Ｖ＝１９５．６空m3　必要期間１．１ヵ月 Ａ２　Ｖ＝１７３．７空m3　必要期間０．７ヵ月 下り線 ） Ｐ２　Ｖ＝２５１．９空m3　必要期間１．５ヵ月 Ｐ３　Ｖ＝２５１．９空m3　必要期間１．５ヵ月 Ｐ４　Ｖ＝２４８．４空m3　必要期間１．５ヵ月 Ｐ５　Ｖ＝２４８．４空m3　必要期間１．５ヵ月 Ｐ６　Ｖ＝２４４．９空m3　必要期間１．５ヵ月 Ｐ７　Ｖ＝２４４．９空m3　必要期間１．５ヵ月 Ｐ８　Ｖ＝２５１．９空m3　必要期間１．２ヵ月 Ｐ９　Ｖ＝２４１．４空m3　必要期間１．２ヵ月 Ｐ１０　Ｖ＝２２３．８空m3　必要期間１．２ヵ月 Ｐ１１　Ｖ＝２２３．８空m3　必要期間１．２ヵ月 Ｐ１４　Ｖ＝１９２．４空m3　必要期間１．０ヵ月 Ｐ１７　Ｖ＝１９２．０空m3　必要期間１．１ヵ月 Ｐ１８　Ｖ＝１９２．０空m3　必要期間１．１ヵ月 Ｐ１９　Ｖ＝１９２．０空m3　必要期間１．１ヵ月 Ｐ２０　Ｖ＝１９５．６空m3　必要期間１．１ヵ月 Ａ２　Ｖ＝１７３．７空m3　必要期間０．７ヵ月	

正

割掛対象表の項目名称	工事の内容	数量内訳（参考）	図面
		Ｐ５　Ｖ＝２４８．４空m3　必要期間１．５ヵ月 Ｐ６　Ｖ＝２４４．９空m3　必要期間１．５ヵ月 Ｐ７　Ｖ＝２４４．９空m3　必要期間１．５ヵ月 Ｐ８　Ｖ＝２５１．９空m3　必要期間１．２ヵ月 Ｐ９　Ｖ＝２４１．４空m3　必要期間１．２ヵ月 Ｐ１０　Ｖ＝２２３．８空m3　必要期間１．２ヵ月 Ｐ１１　Ｖ＝２２２．７空m3　必要期間１．１ヵ月 Ｐ１４　Ｖ＝１９２．０空m3　必要期間１．０ヵ月 Ｐ１７　Ｖ＝１９２．０空m3　必要期間１．１ヵ月 Ｐ１８　Ｖ＝１９２．０空m3　必要期間１．１ヵ月 Ｐ１９　Ｖ＝１９２．０空m3　必要期間１．１ヵ月 Ｐ２０　Ｖ＝１９５．６空m3　必要期間１．１ヵ月 下り線 ） Ｐ２　Ｖ＝２５１．９空m3　必要期間１．５ヵ月 Ｐ３　Ｖ＝２５１．９空m3　必要期間１．５ヵ月 Ｐ４　Ｖ＝２４８．４空m3　必要期間１．５ヵ月 Ｐ５　Ｖ＝２４８．４空m3　必要期間１．５ヵ月 Ｐ６　Ｖ＝２４４．９空m3　必要期間１．５ヵ月 Ｐ７　Ｖ＝２４４．９空m3　必要期間１．５ヵ月 Ｐ８　Ｖ＝２５１．９空m3　必要期間１．２ヵ月 Ｐ９　Ｖ＝２４１．４空m3　必要期間１．２ヵ月 Ｐ１０　Ｖ＝２２３．８空m3　必要期間１．２ヵ月 Ｐ１１　Ｖ＝２２３．８空m3　必要期間１．２ヵ月 Ｐ１４　Ｖ＝１９２．４空m3　必要期間１．０ヵ月 Ｐ１７　Ｖ＝１９２．０空m3　必要期間１．１ヵ月 Ｐ１８　Ｖ＝１９２．０空m3　必要期間１．１ヵ月 Ｐ１９　Ｖ＝１９２．０空m3　必要期間１．１ヵ月 Ｐ２０　Ｖ＝１９５．６空m3　必要期間１．１ヵ月 上下線） Ａ２　Ｖ＝１７３．７空m3　必要期間０．７ヵ月	

備考	足場工費(標準型)Ａ　金田高架橋A2　数量修正

対象	割掛対象表参考内訳書（P.3）

誤

		Ｐ１１　Ｖ＝３６８．７空m3　必要期間１．６ヵ月 Ｐ１２　Ｖ＝３７４．９空m3　必要期間１．６ヵ月 Ｐ１３　Ｖ＝４８４．８空m3　必要期間２．５ヵ月 【岩根西高架橋】 上り線 ） Ｐ１４　Ｖ＝２７４．６空m3　必要期間１．４ヵ月 Ｐ２３　Ｖ＝３９５．７空m3　必要期間１．７ヵ月 Ｐ２４　Ｖ＝３９２．０空m3　必要期間１．７ヵ月 Ｐ２５　Ｖ＝４０３．２空m3　必要期間１．８ヵ月 Ｐ２６　Ｖ＝３９５．７空m3　必要期間１．９ヵ月 下り線 ） Ｐ２３　Ｖ＝３９５．７空m3　必要期間１．７ヵ月 Ｐ２４　Ｖ＝３９２．０空m3　必要期間１．８ヵ月 Ｐ２５　Ｖ＝４０３．２空m3　必要期間１．８ヵ月 Ｐ２６　Ｖ＝３９５．７空m3　必要期間１．９ヵ月 【北内房線橋】 上り線 ） Ｐ２７　Ｖ＝２９７．８空m3　必要期間１．５ヵ月 下り線 ） Ｐ２７　Ｖ＝２９７．８空m3　必要期間１．５ヵ月	
		（橋梁下部工耐震補強用足場、Ｈ＜１０ｍ） （足場幅 W=700） 【小櫃川第一橋】 上り線 ） Ｐ７　Ｖ＝４１．３空m3　必要期間１．３ヵ月	○

－　3　－

正

		Ｐ１１　Ｖ＝３６８．７空m3　必要期間１．６ヵ月 Ｐ１２　Ｖ＝３７４．９空m3　必要期間１．６ヵ月 Ｐ１３　Ｖ＝４８４．８空m3　必要期間２．５ヵ月 【岩根西高架橋】 上り線 ） Ｐ１４　Ｖ＝２９０．０空m3　必要期間１．４ヵ月 Ｐ２３　Ｖ＝３９５．７空m3　必要期間１．７ヵ月 Ｐ２４　Ｖ＝３９２．０空m3　必要期間１．７ヵ月 Ｐ２５　Ｖ＝４０３．２空m3　必要期間１．８ヵ月 Ｐ２６　Ｖ＝３９５．７空m3　必要期間１．９ヵ月 下り線 ） Ｐ２３　Ｖ＝３９５．７空m3　必要期間１．７ヵ月 Ｐ２４　Ｖ＝３９２．０空m3　必要期間１．８ヵ月 Ｐ２５　Ｖ＝４０３．２空m3　必要期間１．８ヵ月 Ｐ２６　Ｖ＝３９５．７空m3　必要期間１．９ヵ月 【北内房線橋】 上り線 ） Ｐ２７　Ｖ＝２９７．８空m3　必要期間１．５ヵ月 下り線 ） Ｐ２７　Ｖ＝２９７．８空m3　必要期間１．５ヵ月	
		（橋梁下部工耐震補強用足場、Ｈ＜１０ｍ） （足場幅 W=700） 【小櫃川第一橋】 上り線 ） Ｐ７　Ｖ＝４１．３空m3　必要期間１．３ヵ月	○

－　3　－

備考	足場工費(標準型)Ａ　岩根西高架橋P14　数量修正

対象	割掛対象表参考内訳書（P.5）

誤

足場工費 (防護型)	落橋防止構造　P－１１５０（６００）を含む橋梁下部工耐震補強の施工に必要な足場工（シート張り防護有り）に要する費用をいう。	（橋梁下部工耐震補強用足場、H＜１０m） 【金田高架橋】 上り線 ） Ａ１　Ｖ＝２５５．０空m3　必要期間４．０ヵ月 Ｐ１　Ｖ＝２９５．０空m3　必要期間１．８ヵ月 Ｐ１２　Ｖ＝２４０．３空m3　必要期間１．２ヵ月 Ｐ１３　Ｖ＝２４０．３空m3　必要期間１．２ヵ月 Ｐ１５　Ｖ＝２００．４空m3　必要期間１．１ヵ月 Ｐ１６　Ｖ＝１９２．０空m3　必要期間１．０ヵ月 下り線 ） Ａ１　Ｖ＝２５６．３空m3　必要期間４．０ヵ月 Ｐ１　Ｖ＝２９６．３空m3　必要期間１．８ヵ月 Ｐ１２　Ｖ＝２４１．４空m3　必要期間１．２ヵ月 Ｐ１３　Ｖ＝２４１．４空m3　必要期間１．２ヵ月 Ｐ１５　Ｖ＝２００．６空m3　必要期間１．１ヵ月	○

－　5　－

正

足場工費 (防護型)	落橋防止構造　P－１１５０（６００）を含む橋梁下部工耐震補強の施工に必要な足場工（シート張り防護有り）に要する費用をいう。	（橋梁下部工耐震補強用足場、H＜１０m） 【金田高架橋】 上り線 ） Ａ１　Ｖ＝２５５．０空m3　必要期間４．０ヵ月 Ｐ１　Ｖ＝２７８．６空m3　必要期間１．８ヵ月 Ｐ１２　Ｖ＝２４０．３空m3　必要期間１．２ヵ月 Ｐ１３　Ｖ＝２４０．３空m3　必要期間１．２ヵ月 Ｐ１５　Ｖ＝２００．４空m3　必要期間１．１ヵ月 Ｐ１６　Ｖ＝１９２．０空m3　必要期間１．０ヵ月 下り線 ） Ａ１　Ｖ＝２５６．３空m3　必要期間４．０ヵ月 Ｐ１　Ｖ＝２８０．２空m3　必要期間１．８ヵ月 Ｐ１２　Ｖ＝２４１．４空m3　必要期間１．２ヵ月 Ｐ１３　Ｖ＝２４１．４空m3　必要期間１．２ヵ月 Ｐ１５　Ｖ＝２００．６空m3　必要期間１．１ヵ月	○

－　5　－

備考	足場工費（防護型）　金田高架橋P1　数量修正

対象	設計図面(40・135/667)RC巻立て補強詳細図
誤	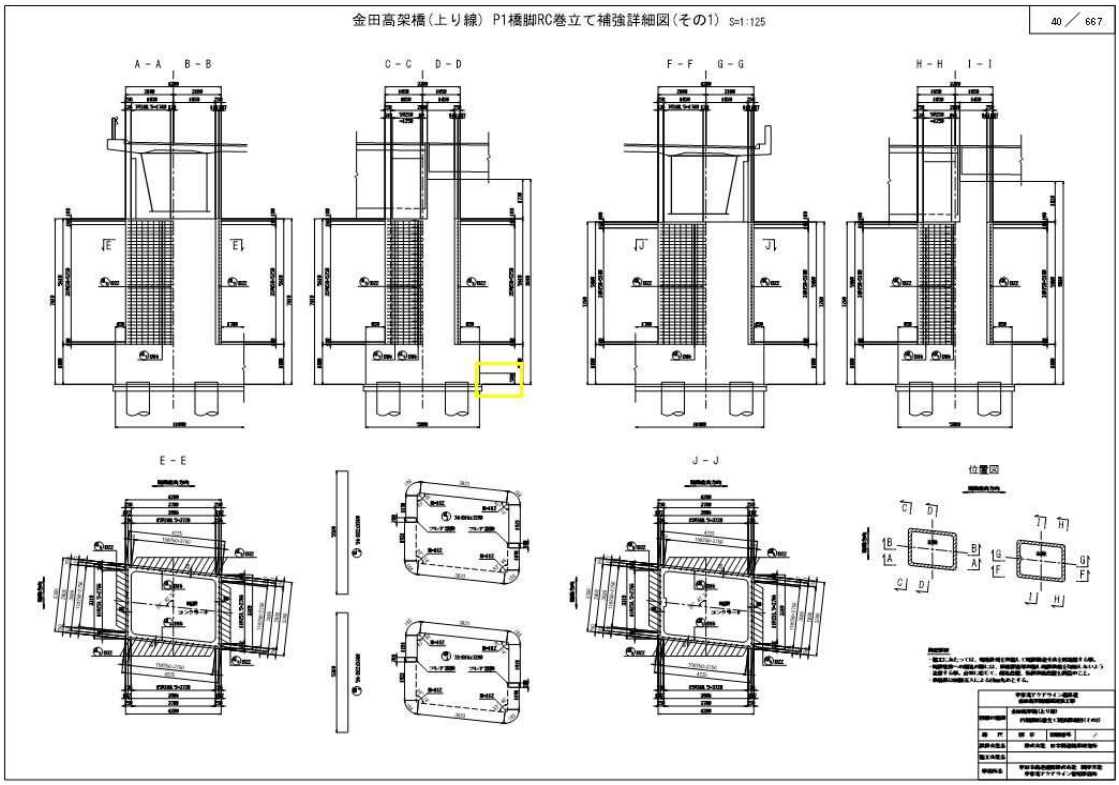
正	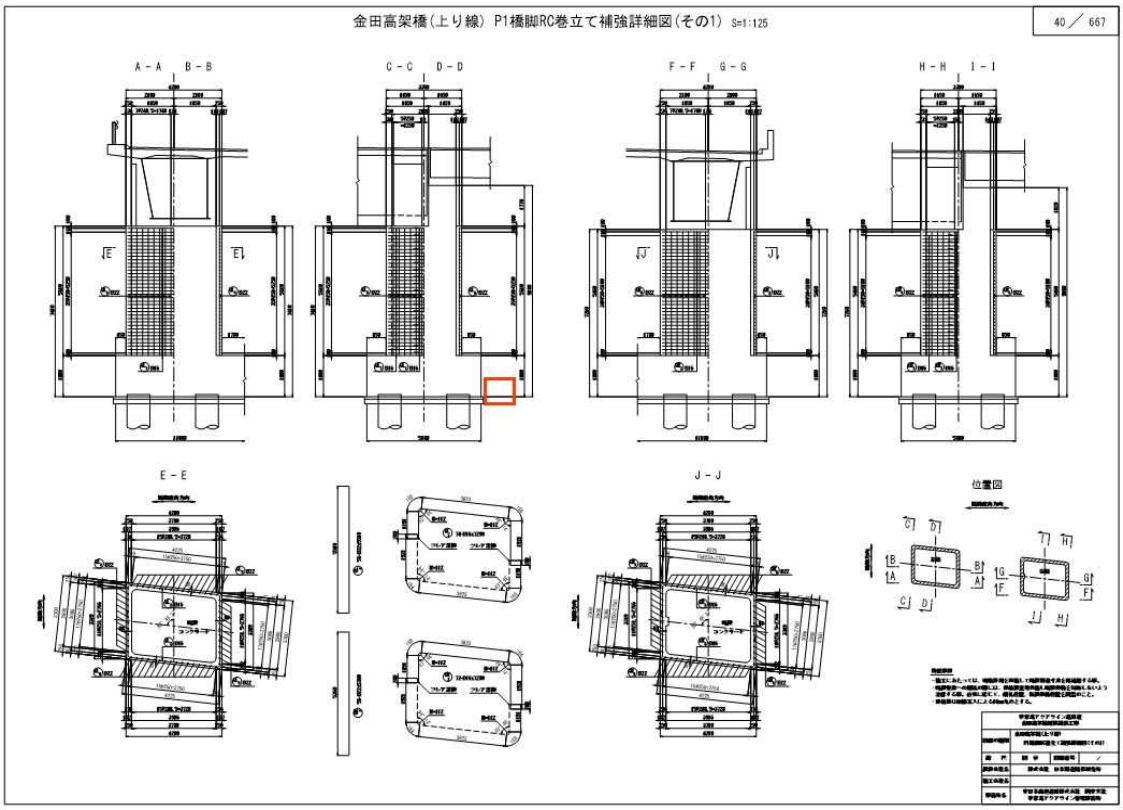
備考	不要な寸法線・記載の削除

対象	設計図面(44・59・136/667)RC巻立て補強詳細図
誤	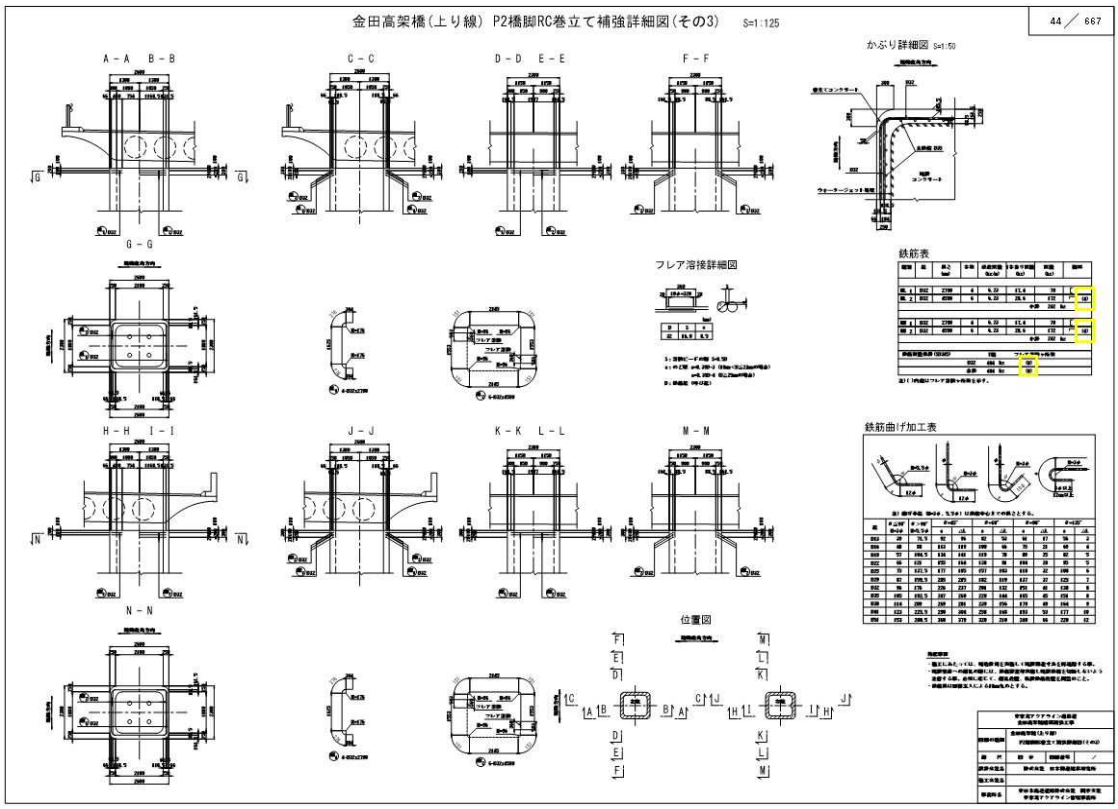
正	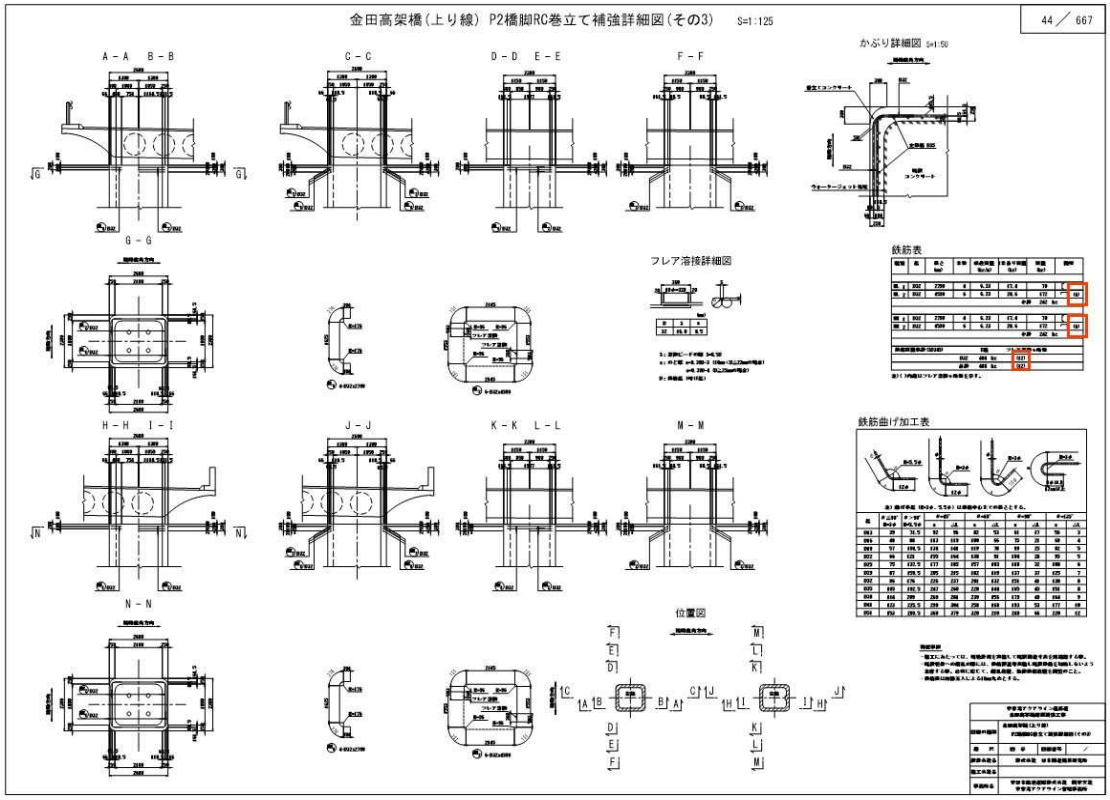
備考	フレア溶接　箇所数の修正

対象	設計図面(195・386・564・568/667)落橋防止構造図・横変位拘束構造図
誤	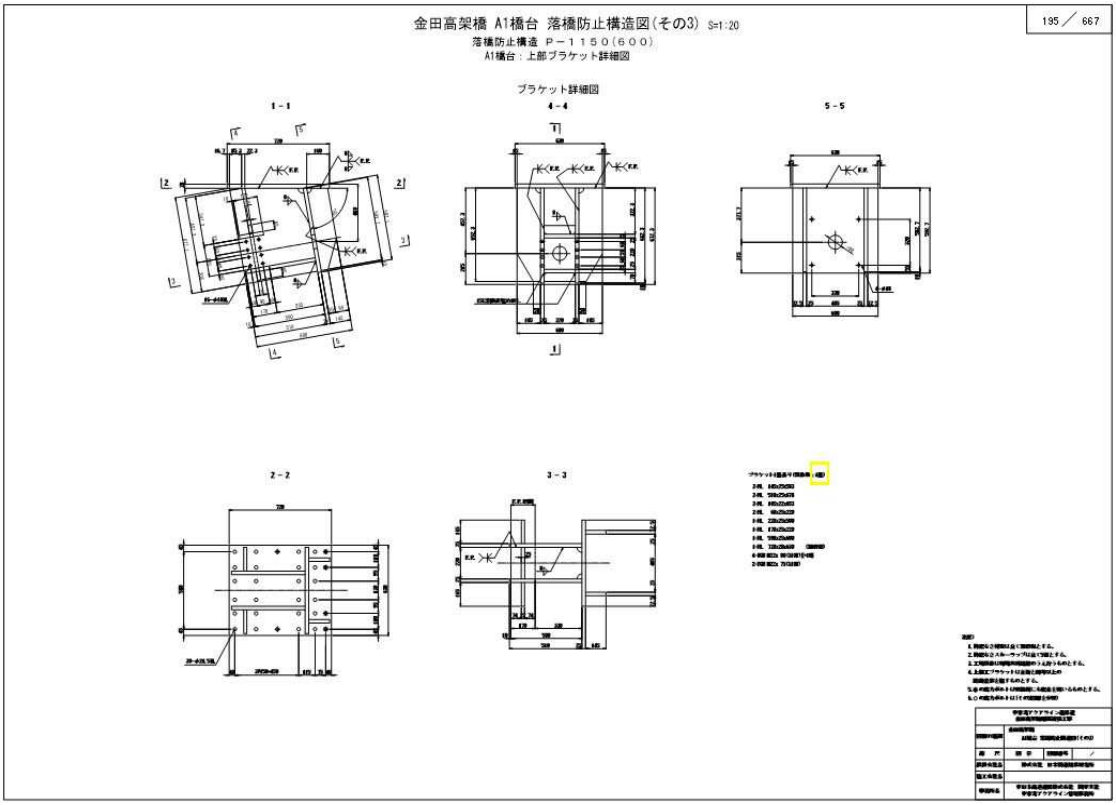
正	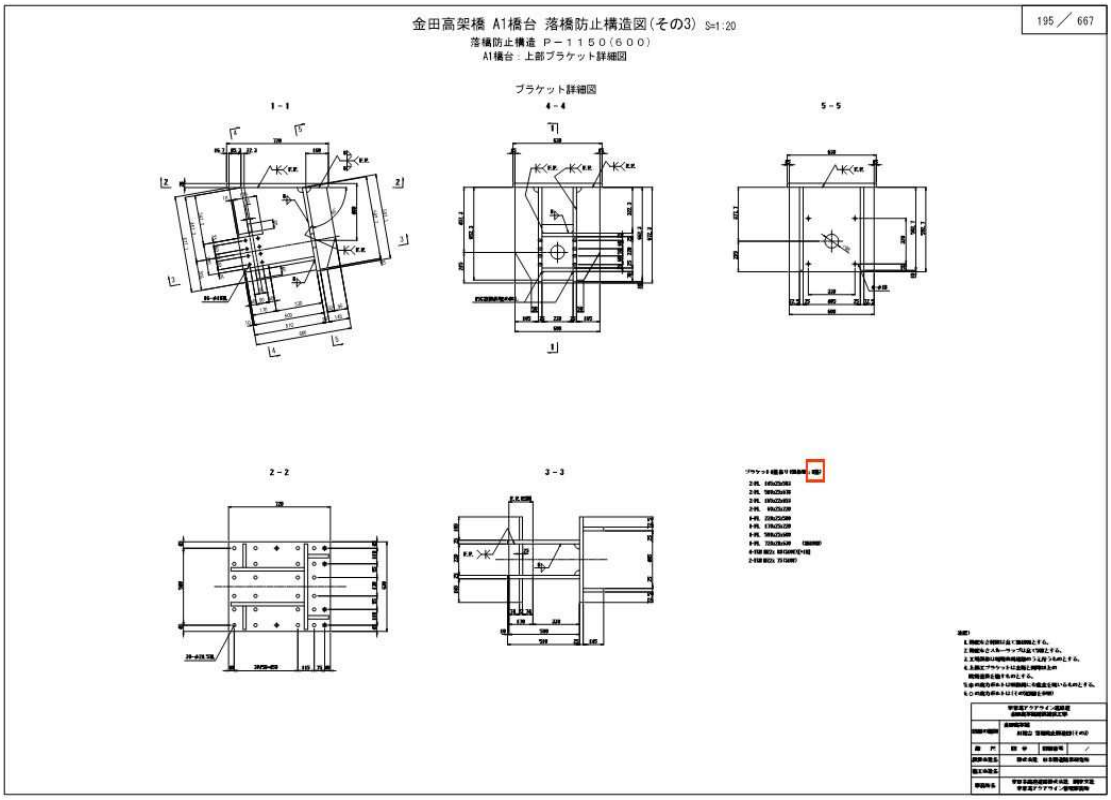
備考	ブラケット　数量修正

対象	設計図面(201・207・402・556・560・564・565/667)落橋防止構造図
誤	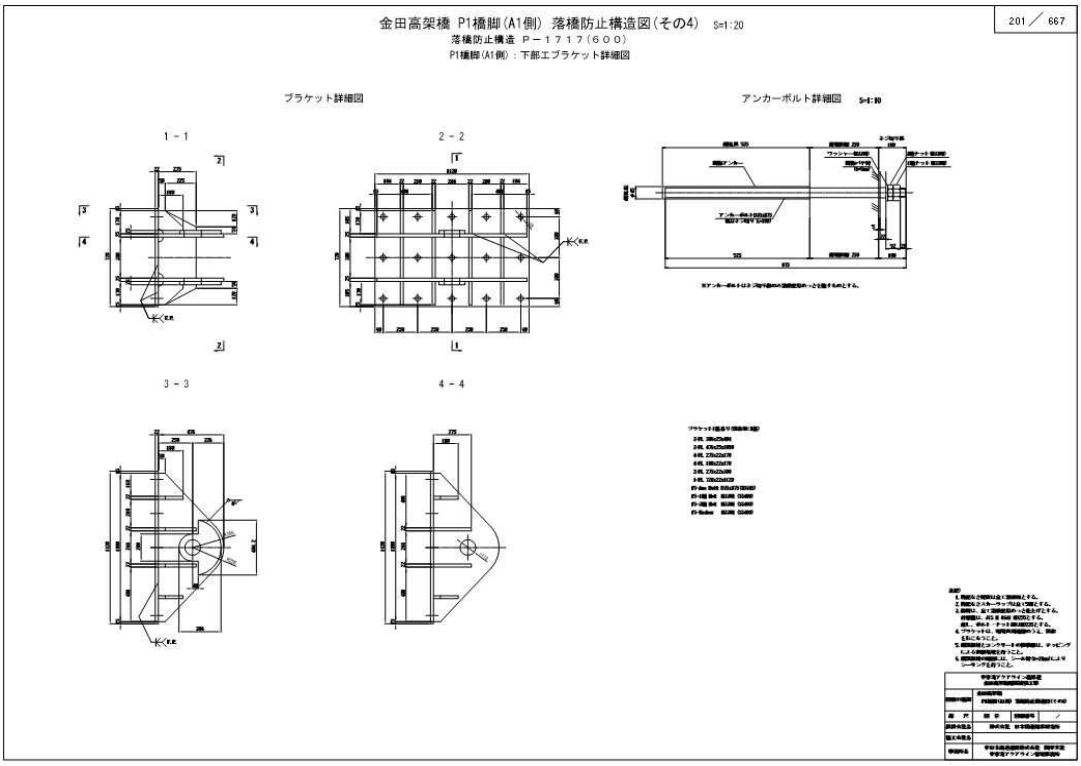
正	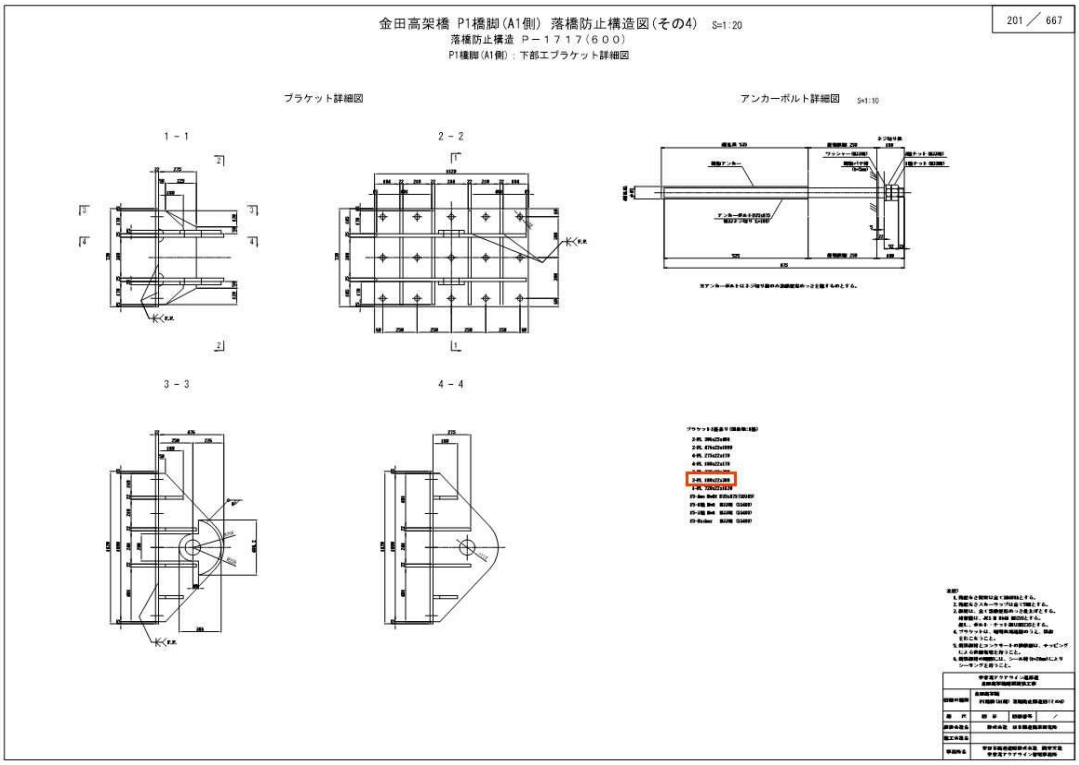
備考	ブラケットPL　表記不足

対象	設計図面(206/667)落橋防止構造図
誤	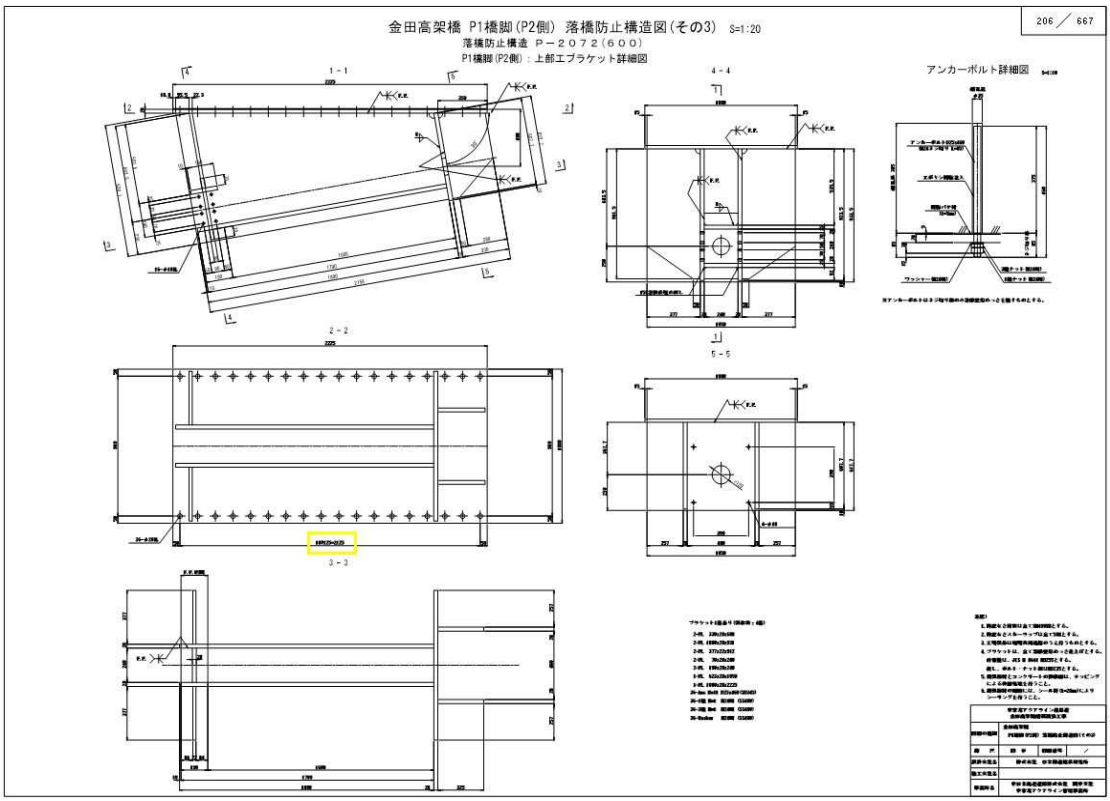
正	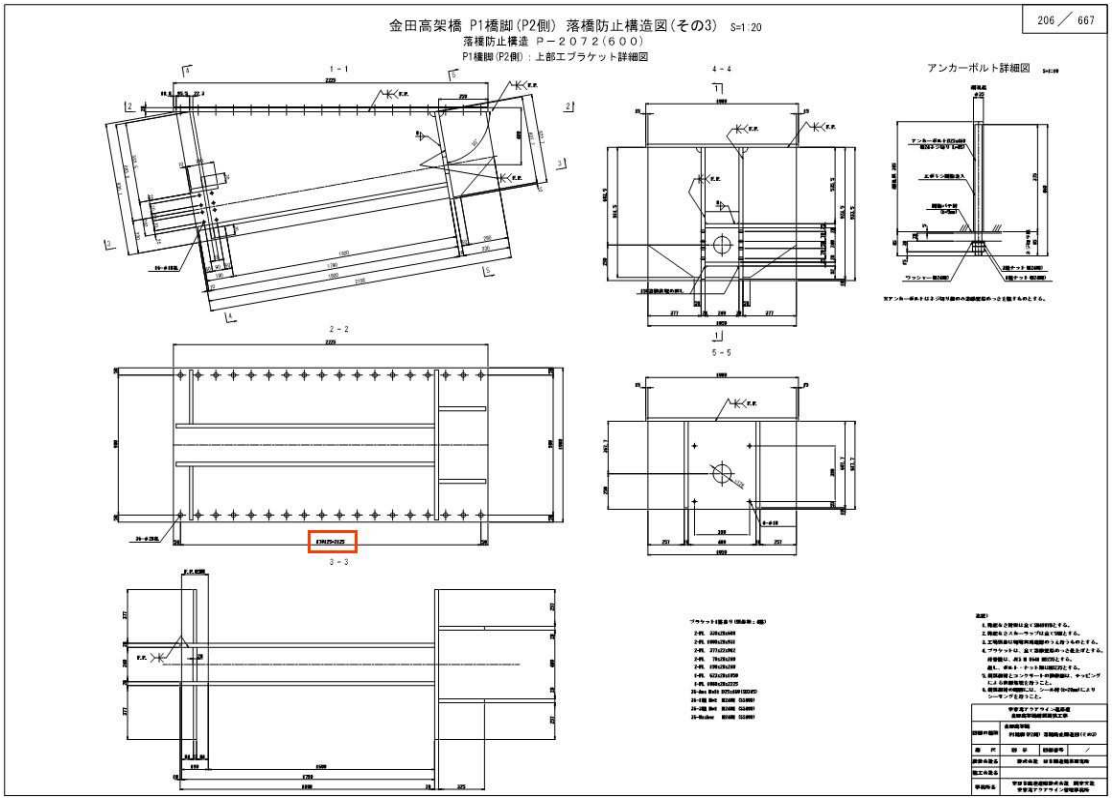
備考	ブラケット孔 ピッチ修正

対象	設計図面(227、231/667)構造物掘削図
誤	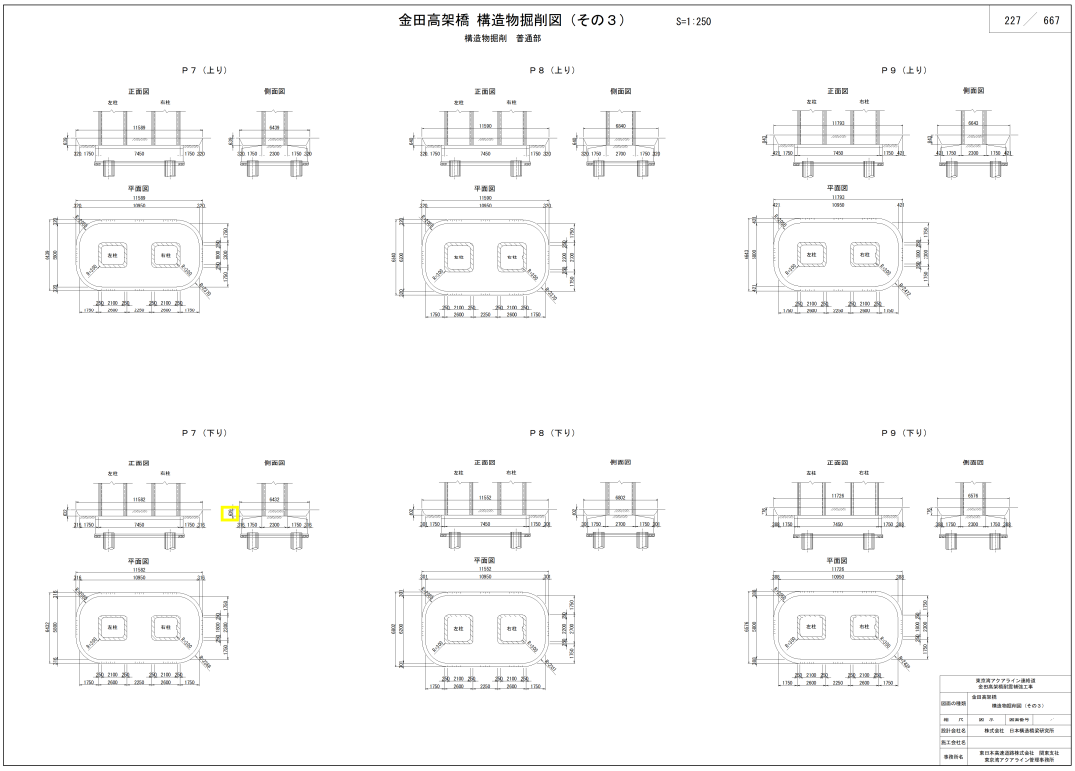
正	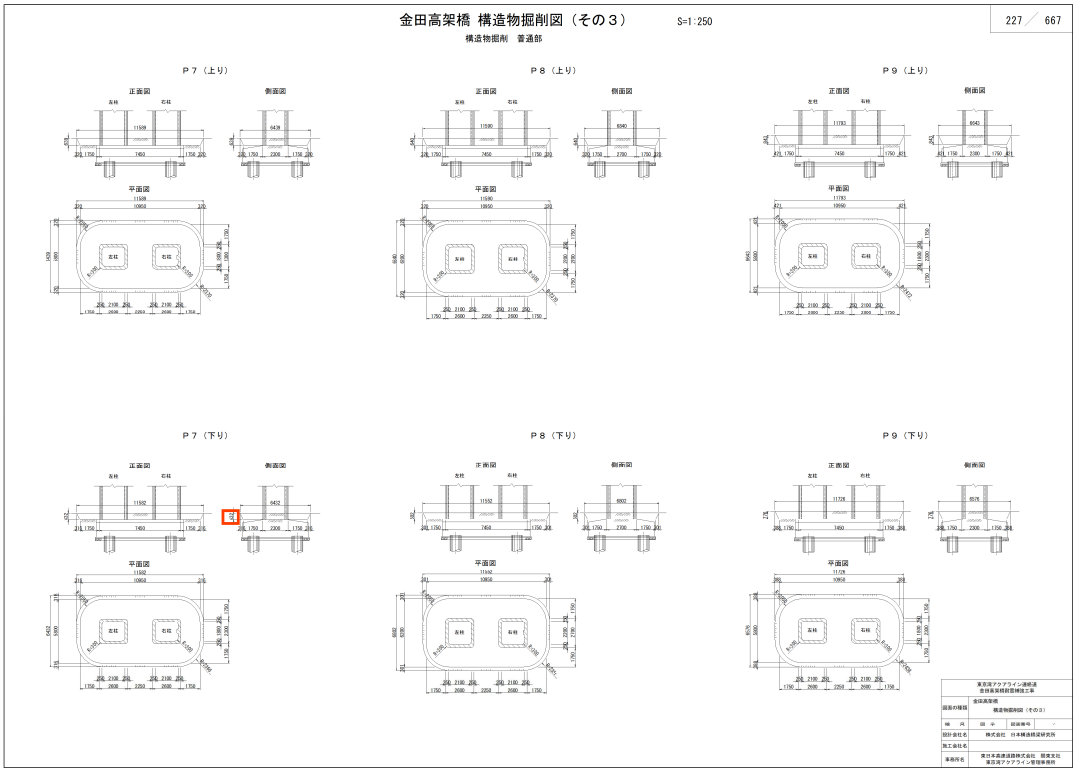
備考	寸法修正

対象	設計図面(239・242・243・244・300・301・302・/667)補強一般図
誤	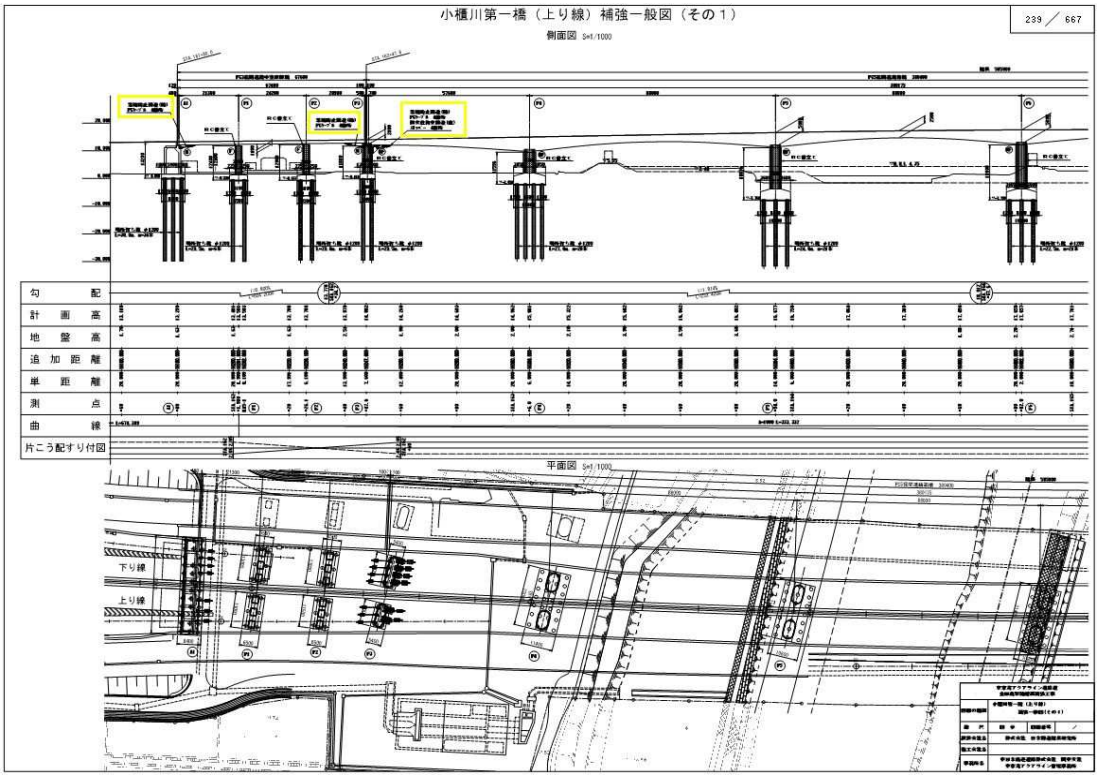
正	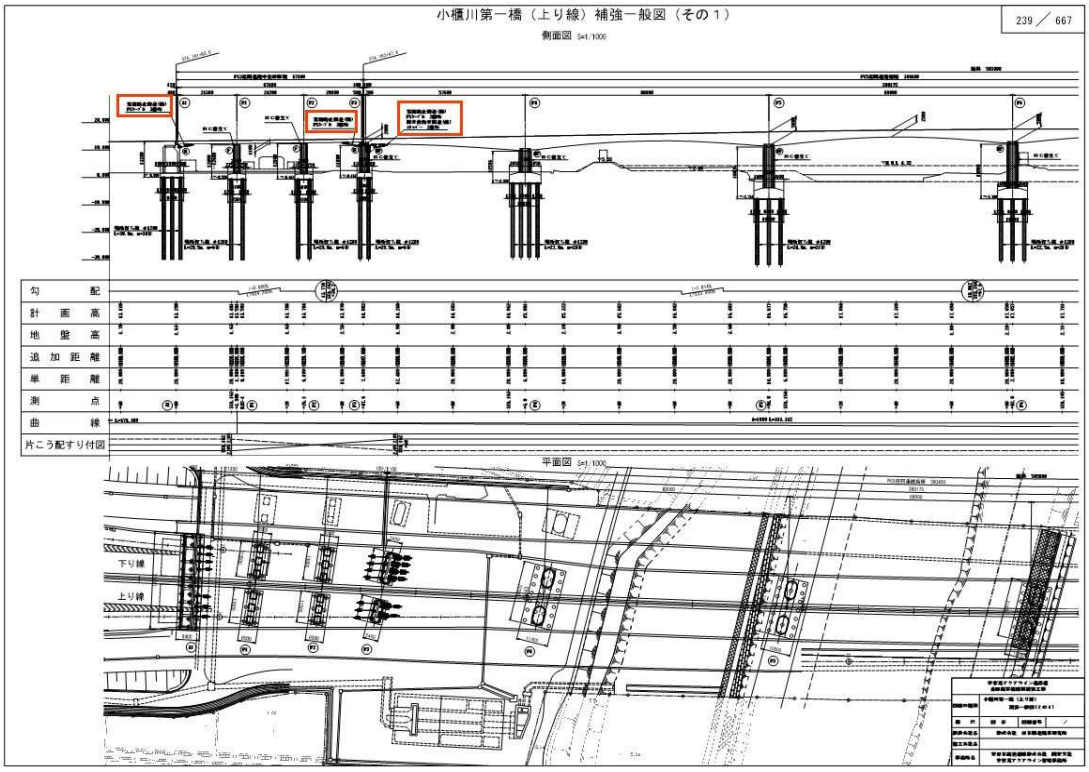
備考	落橋防止構造・横変位拘束構造　数量修正

対象	設計図面(295/667)縁端拡幅補強詳細図
誤	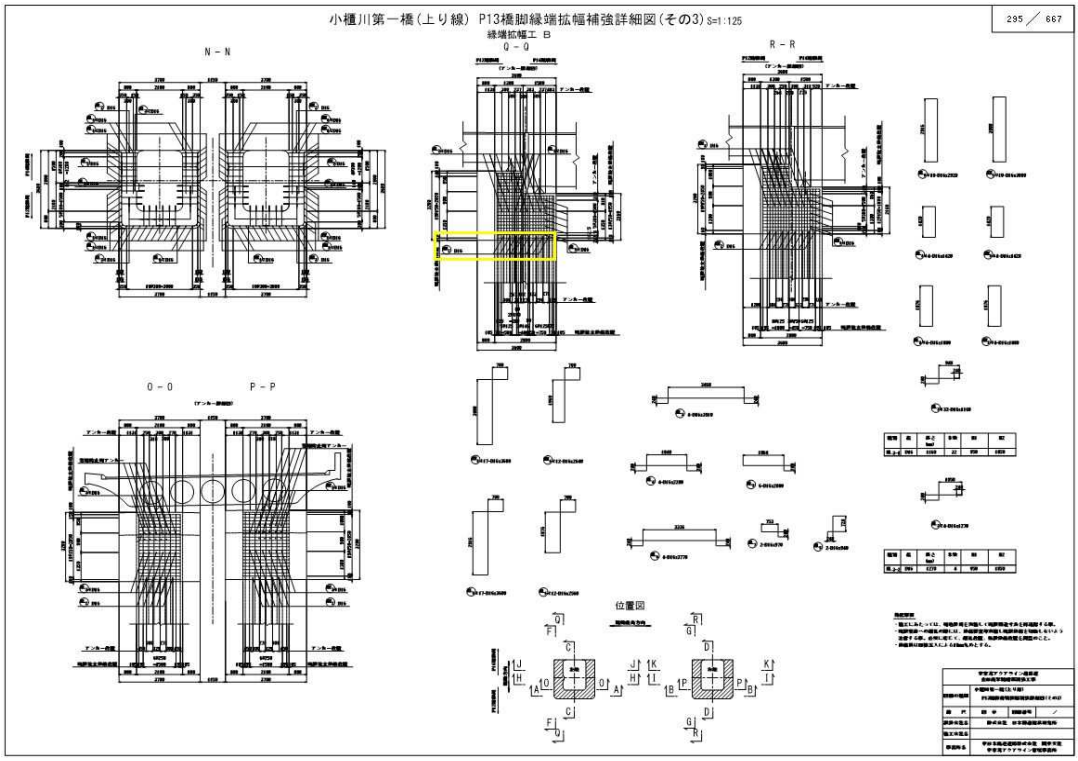
正	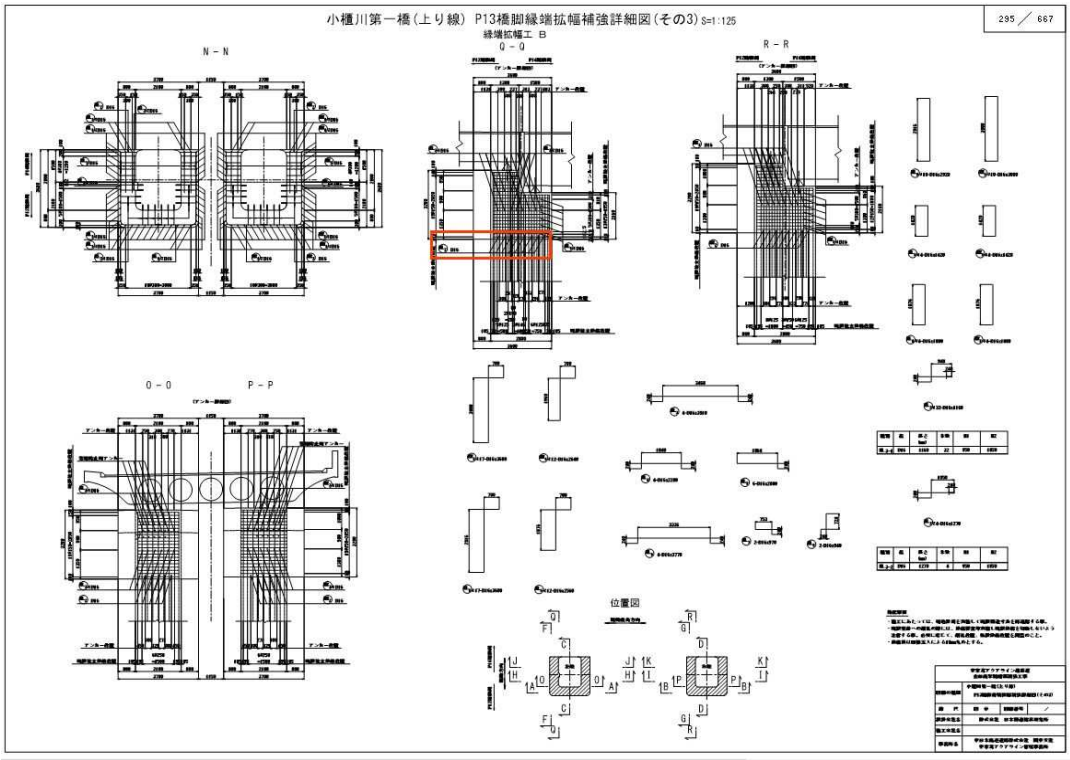
備考	アンカー孔　数量修正

対象	設計図面(296・354・462・531/667) 縁端拡幅補強詳細図
誤	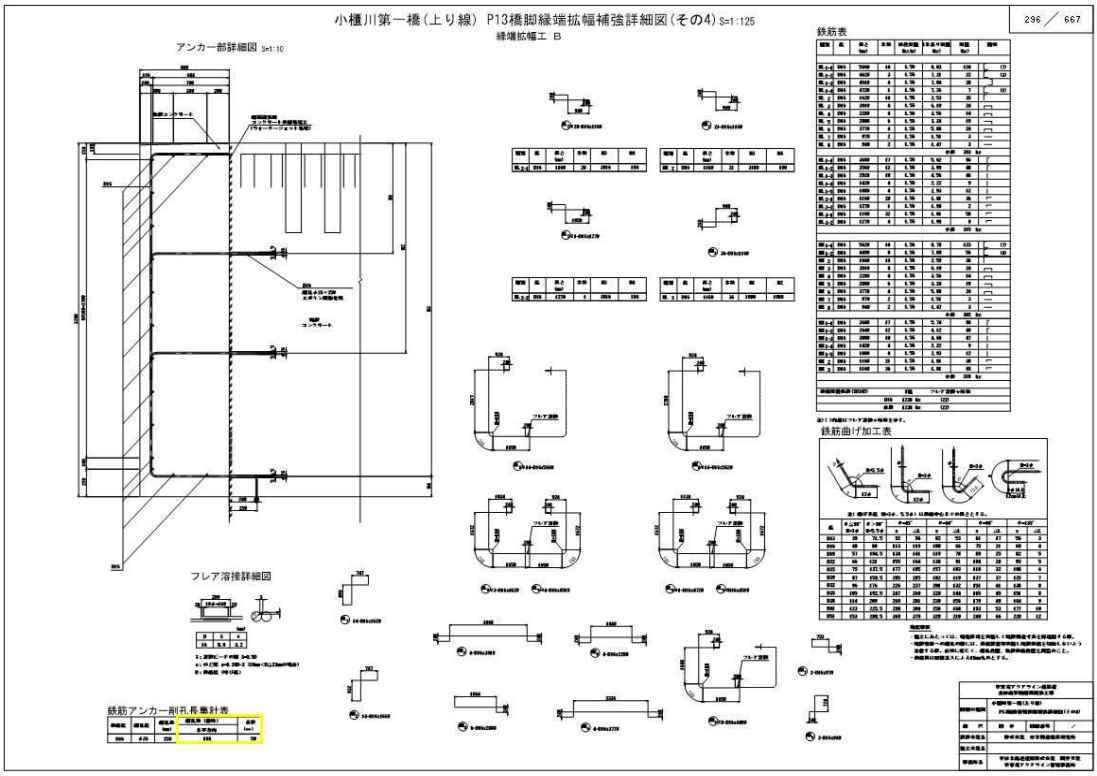
正	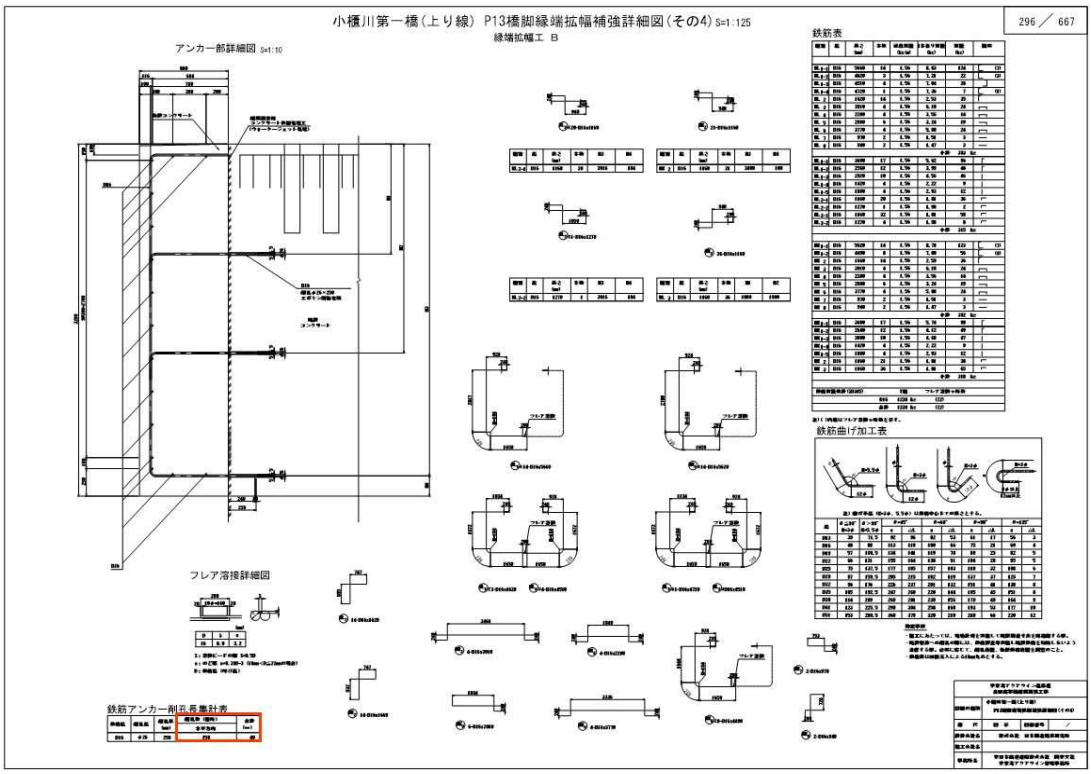
備考	鉄筋アンカー削孔長集計表　数量修正

対象	設計図面(462･531/667) 縁端拡幅補強詳細図
誤	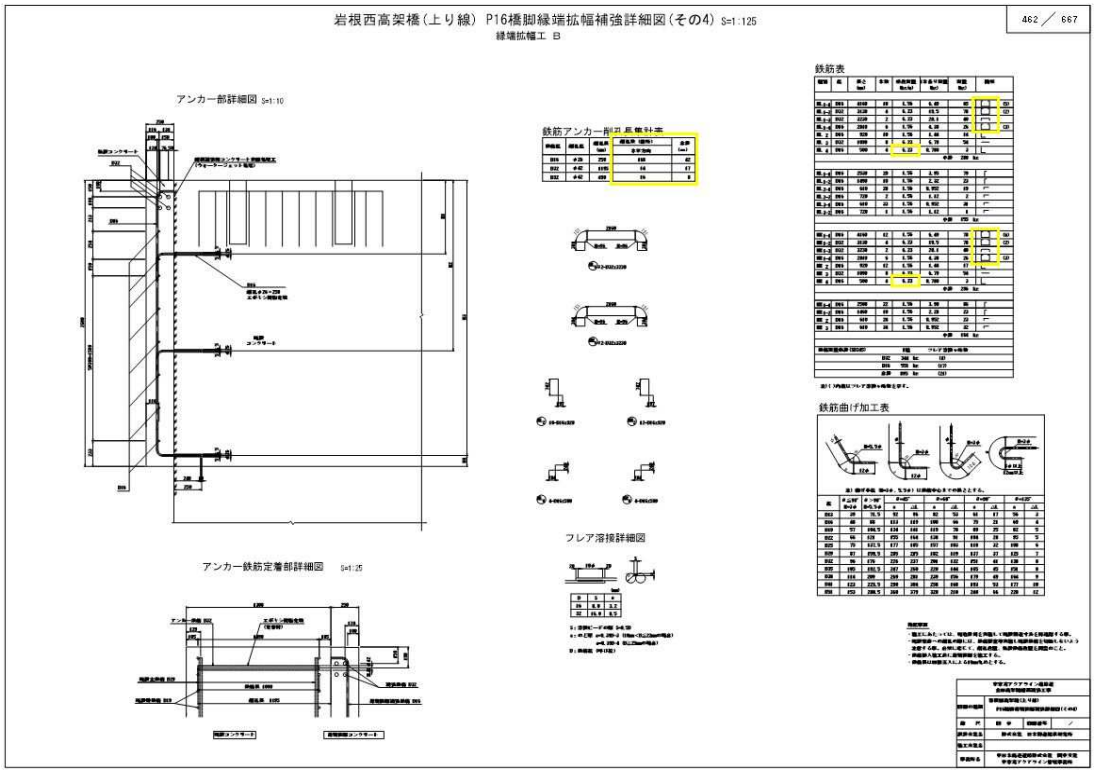
正	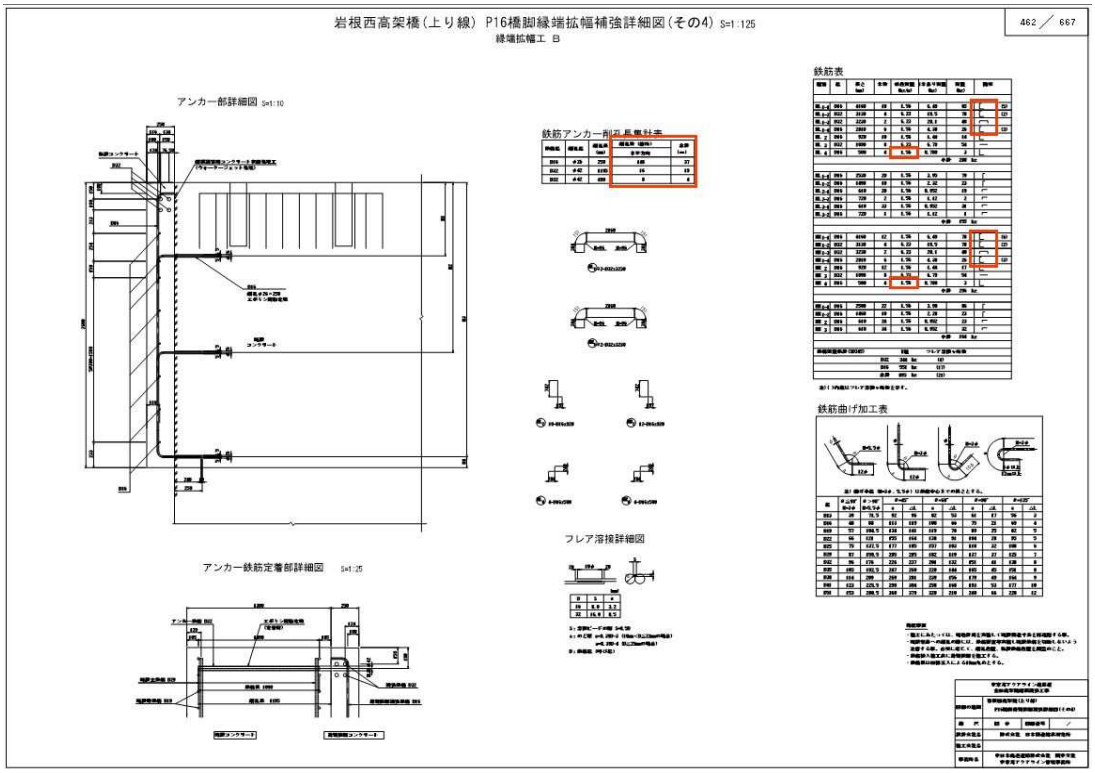
備考	鉄筋表　単位質量･摘要　修正

対象	設計図面(353･458･461･526･530/667) 縁端拡幅補強詳細図
誤	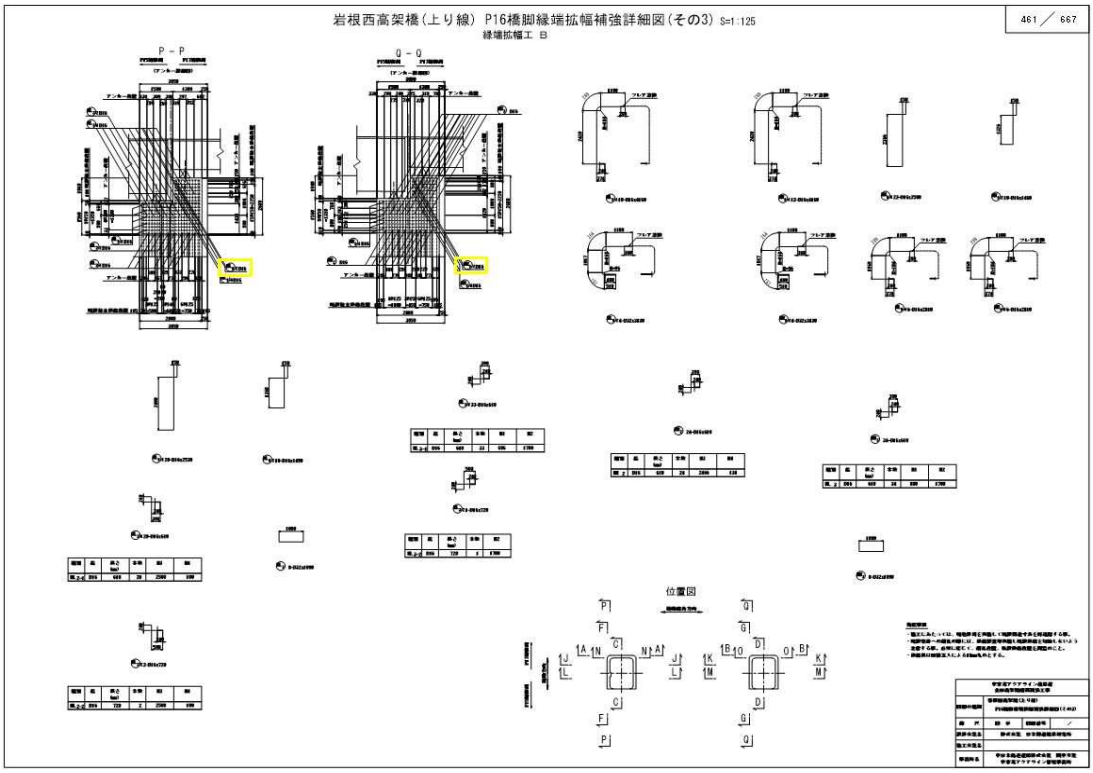
正	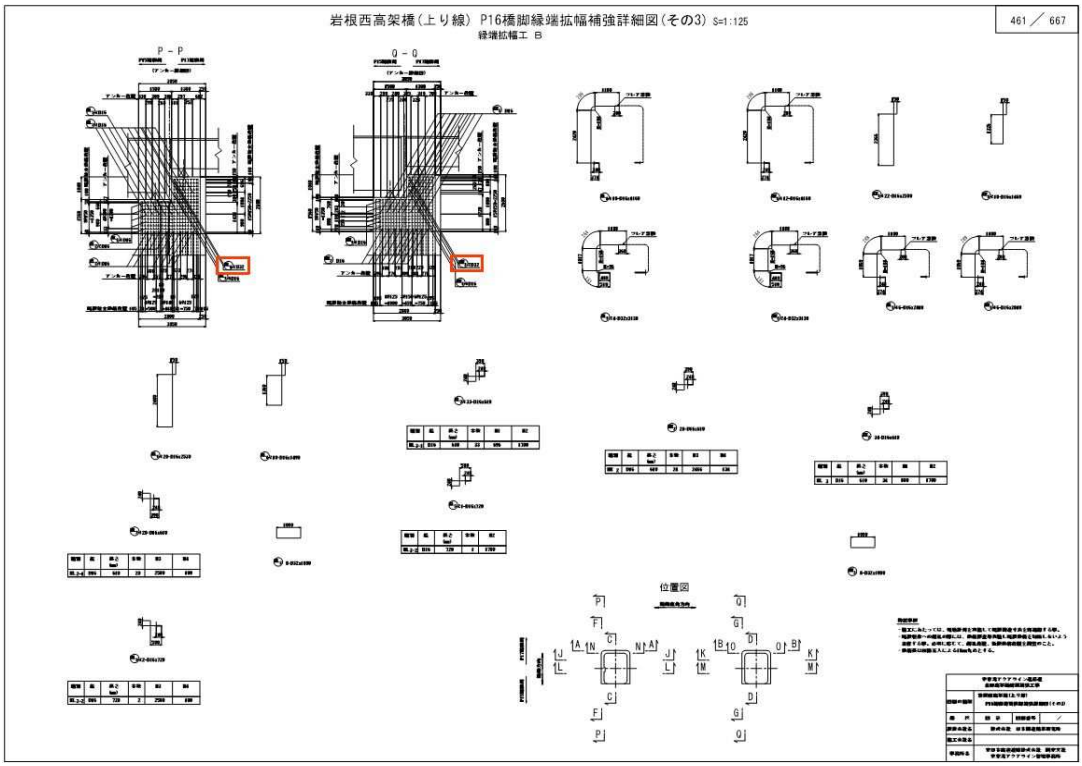
備考	鉄筋種別 修正 (鉄筋径の修正)　　()＝461･530/667

対象	設計図面(372/667) 落橋防止構造・横変位拘束構造図
誤	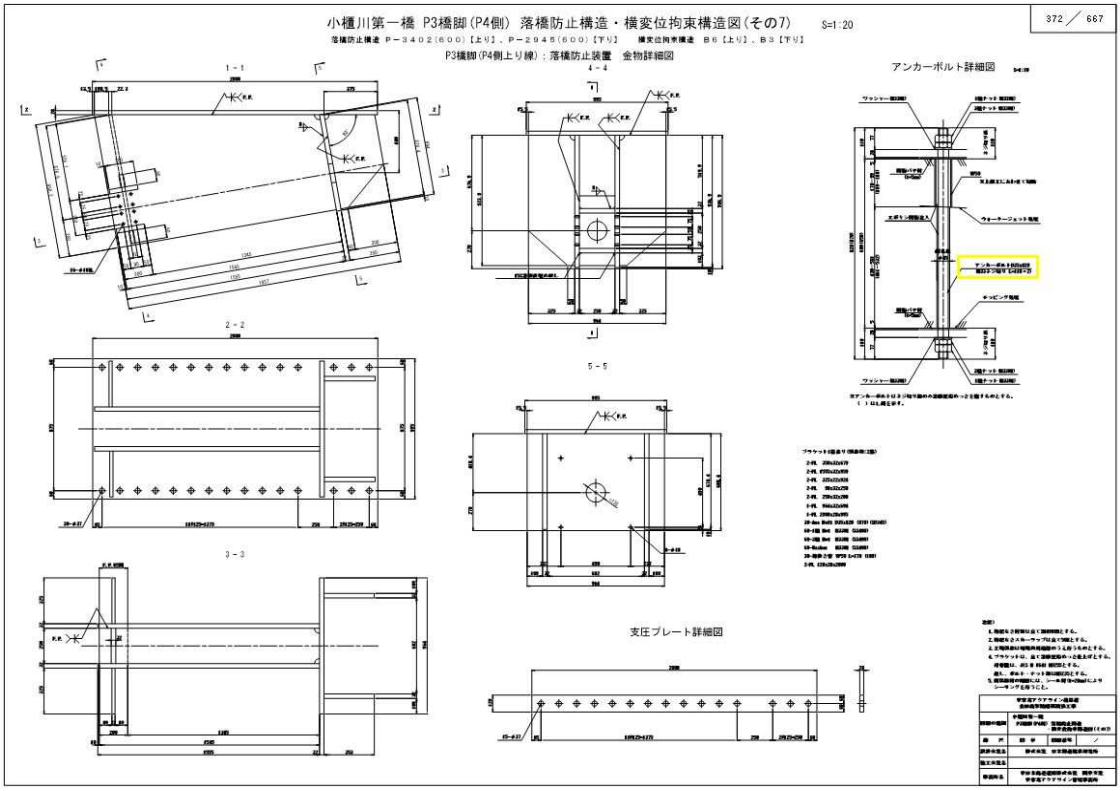
正	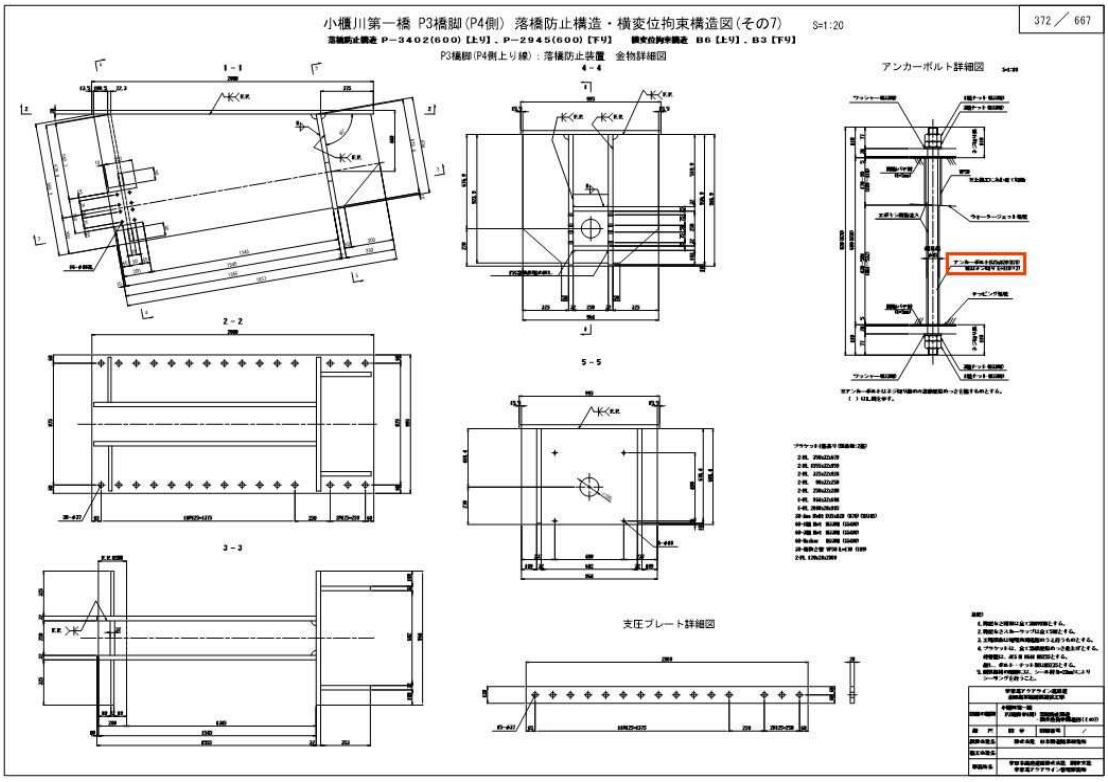
備考	アンカーボルト寸法　表記修正

対象	設計図面(374/667) 落橋防止構造・横変位拘束構造図
誤	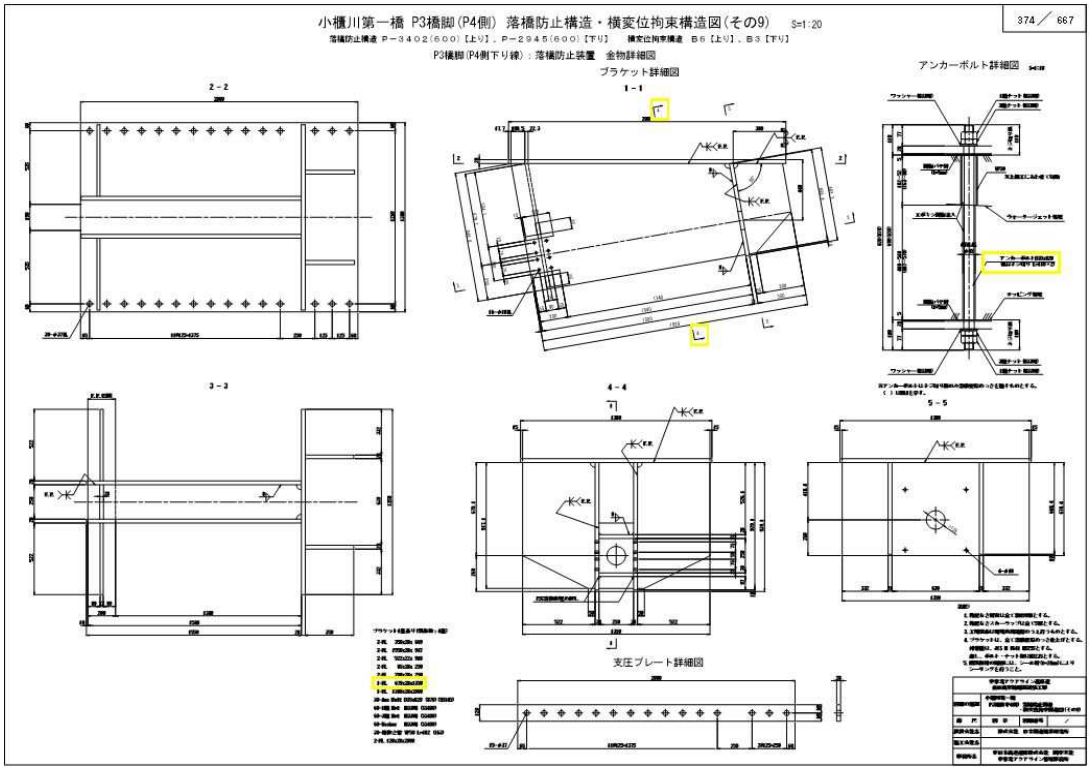
正	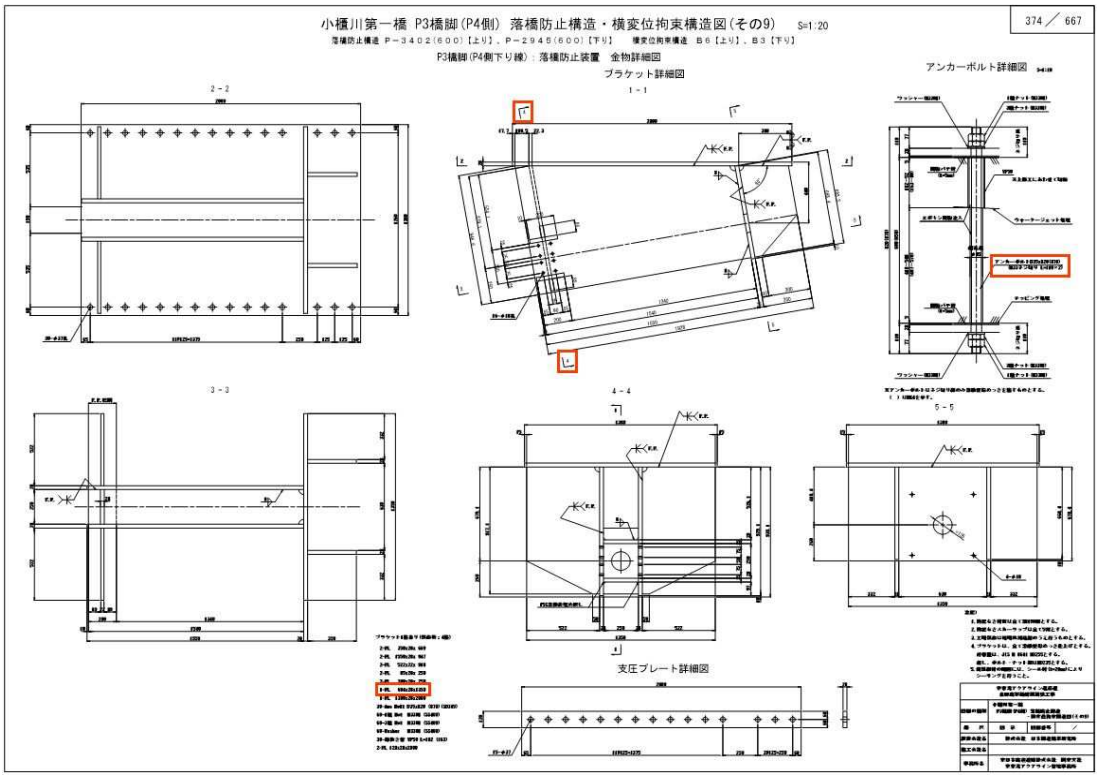
備考	矢視位置 修正

対象	設計図面(375/667) 落橋防止構造・横変位拘束構造図
誤	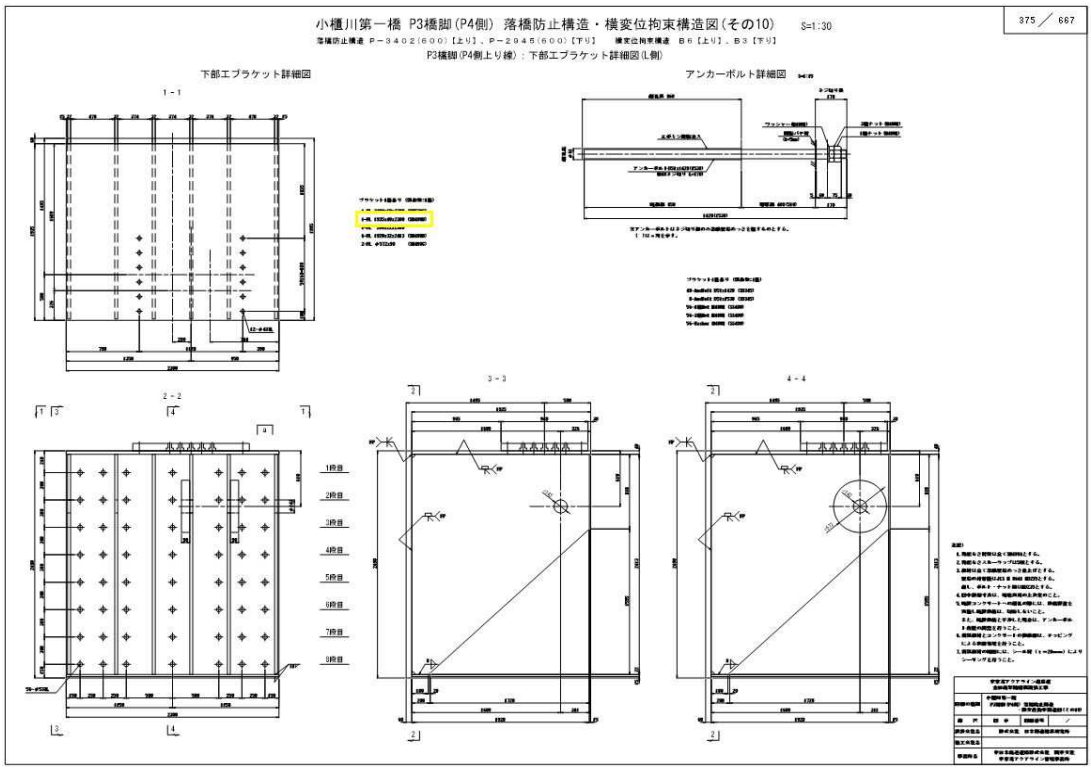
正	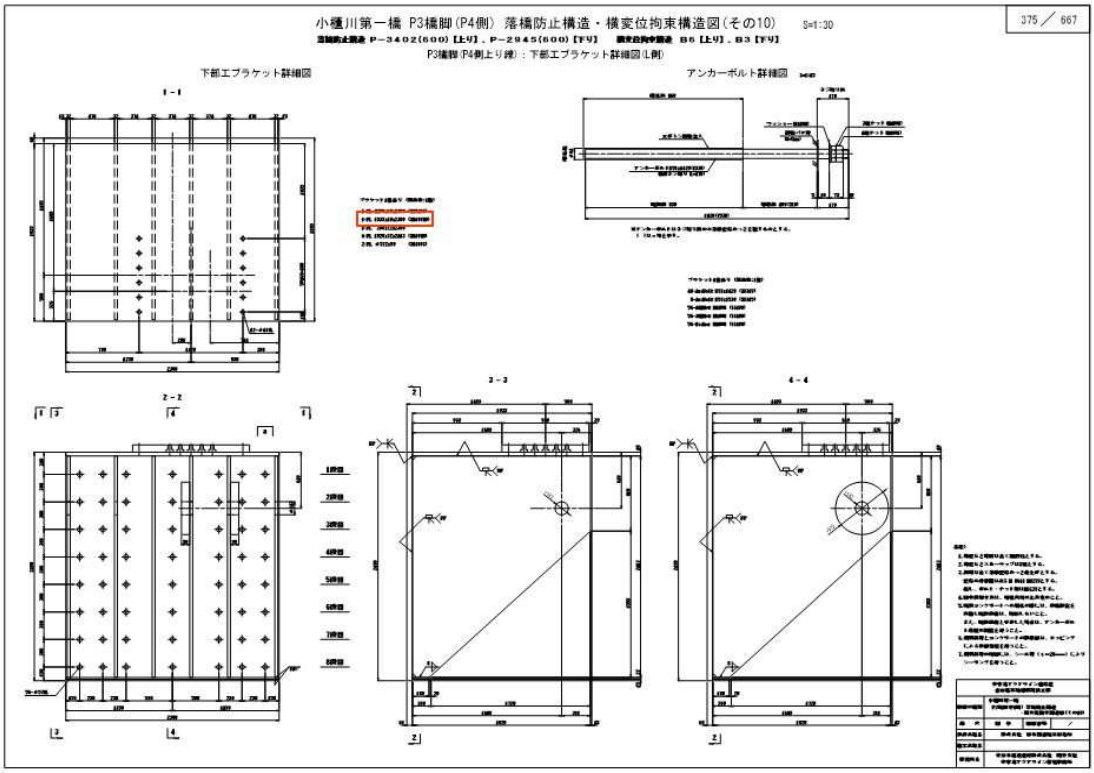
備考	ブラケットPL 材質修正

対象	設計図面(377/667) 落橋防止構造・横変位拘束構造図
誤	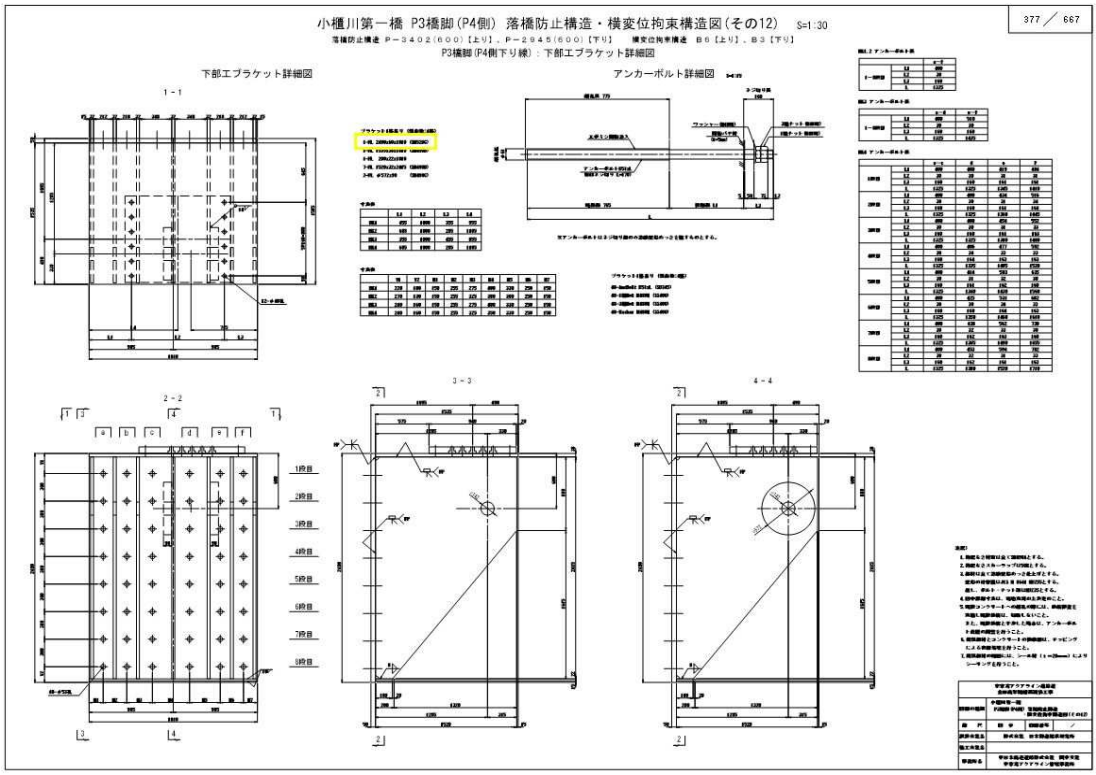
正	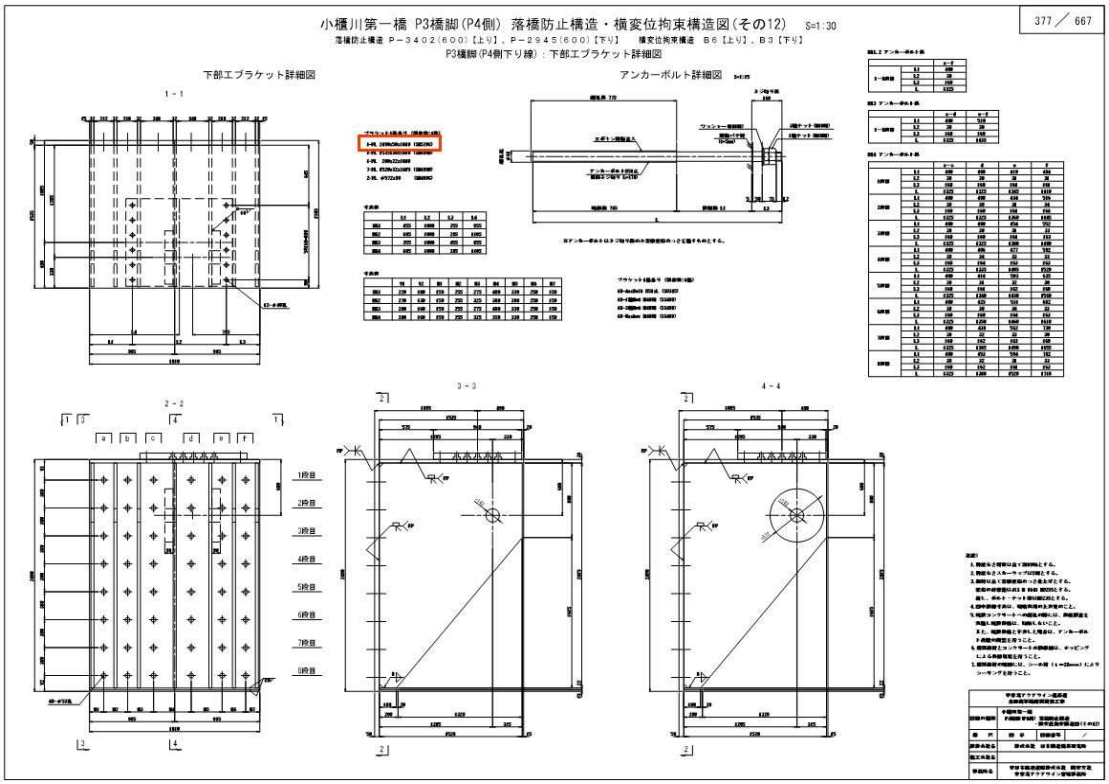
備考	ブラケットPL　寸法修正

対象	設計図面(383･385/667) 落橋防止構造･横変位拘束構造図
誤	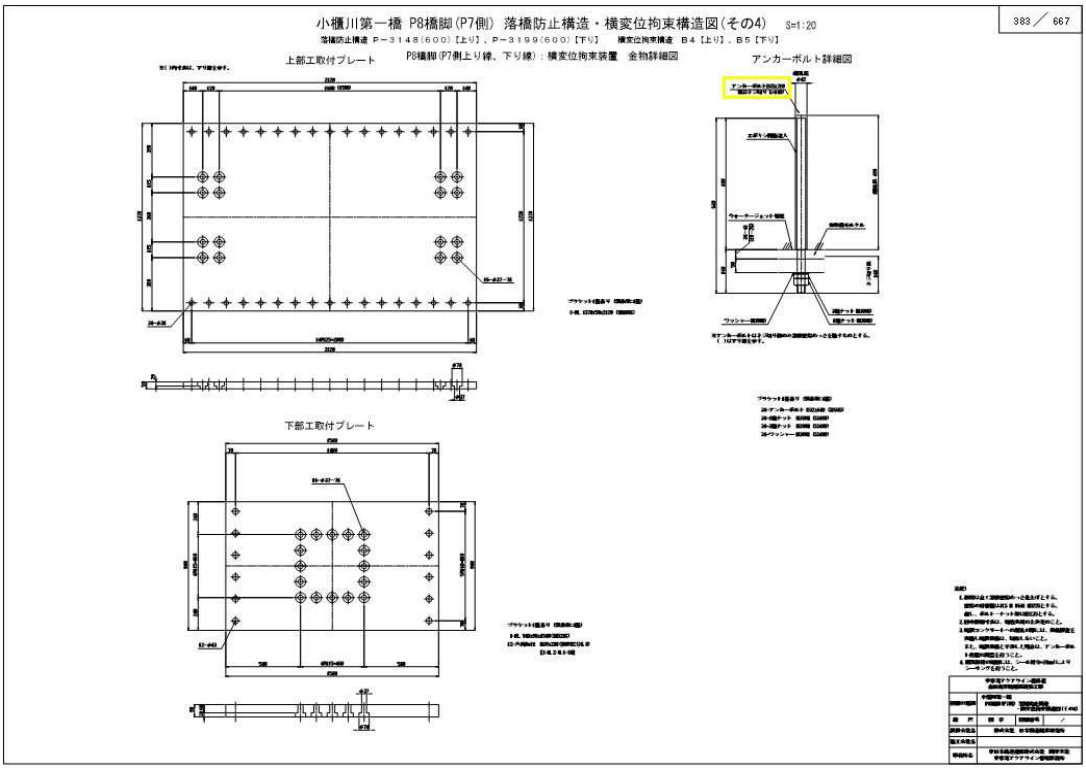
正	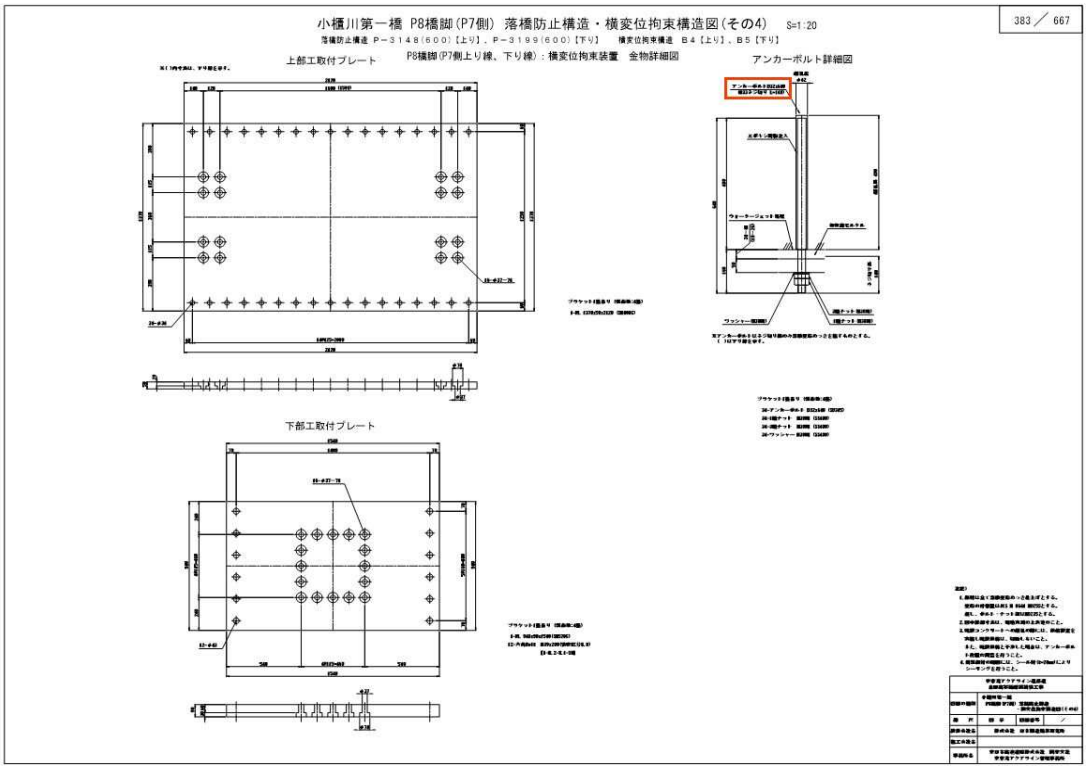
備考	アンカーボルト 寸法修正

対象	設計図面(386/667) 落橋防止構造・横変位拘束構造図
誤	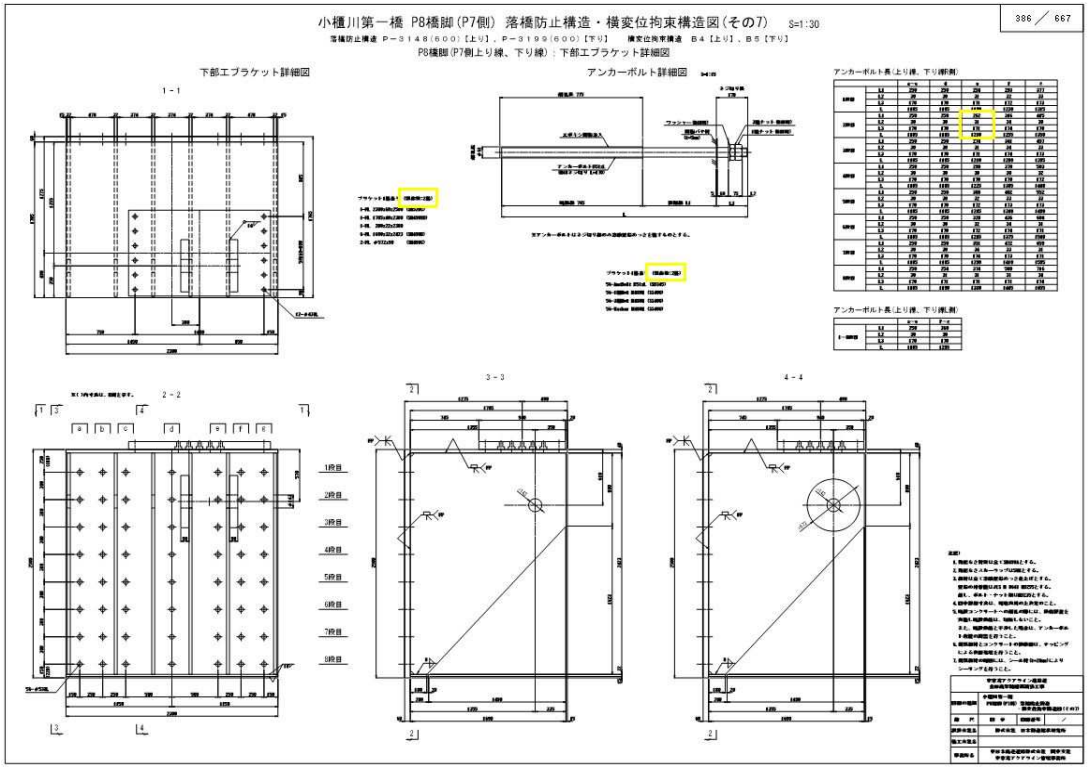
正	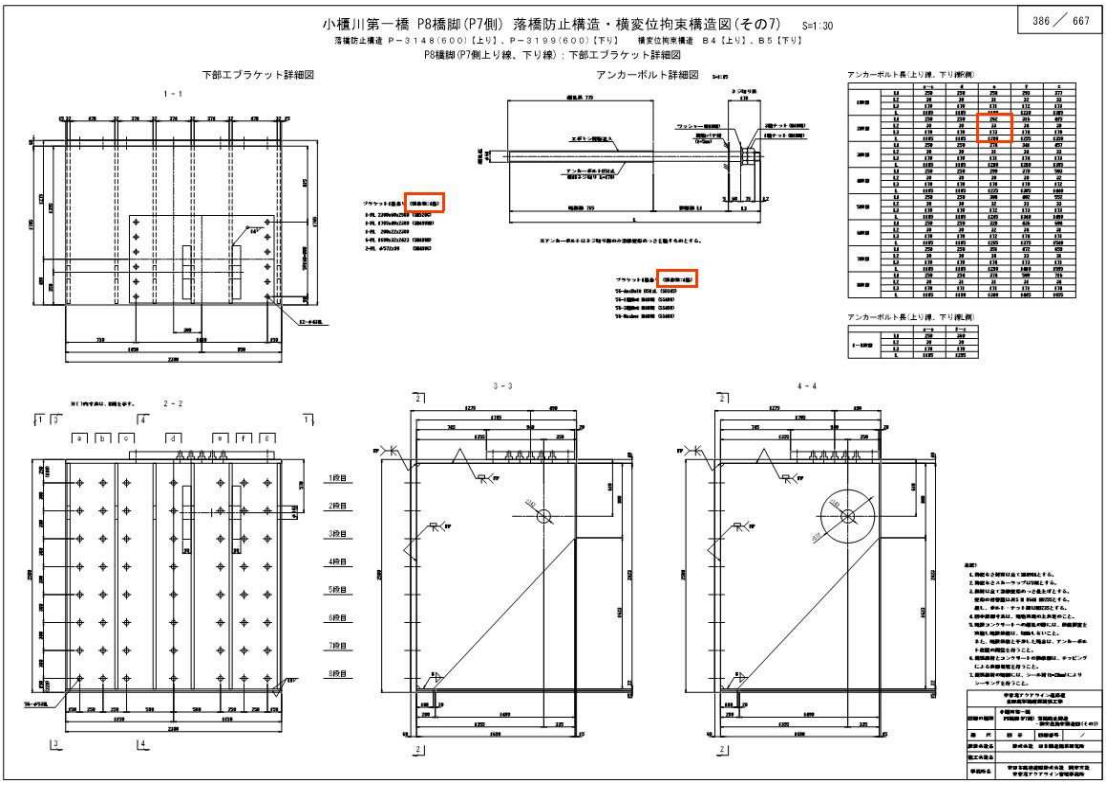
備考	アンカーボルト長　集計表修正

対象	設計図面(395・396/667)落橋防止構造・横変位拘束構造図
誤	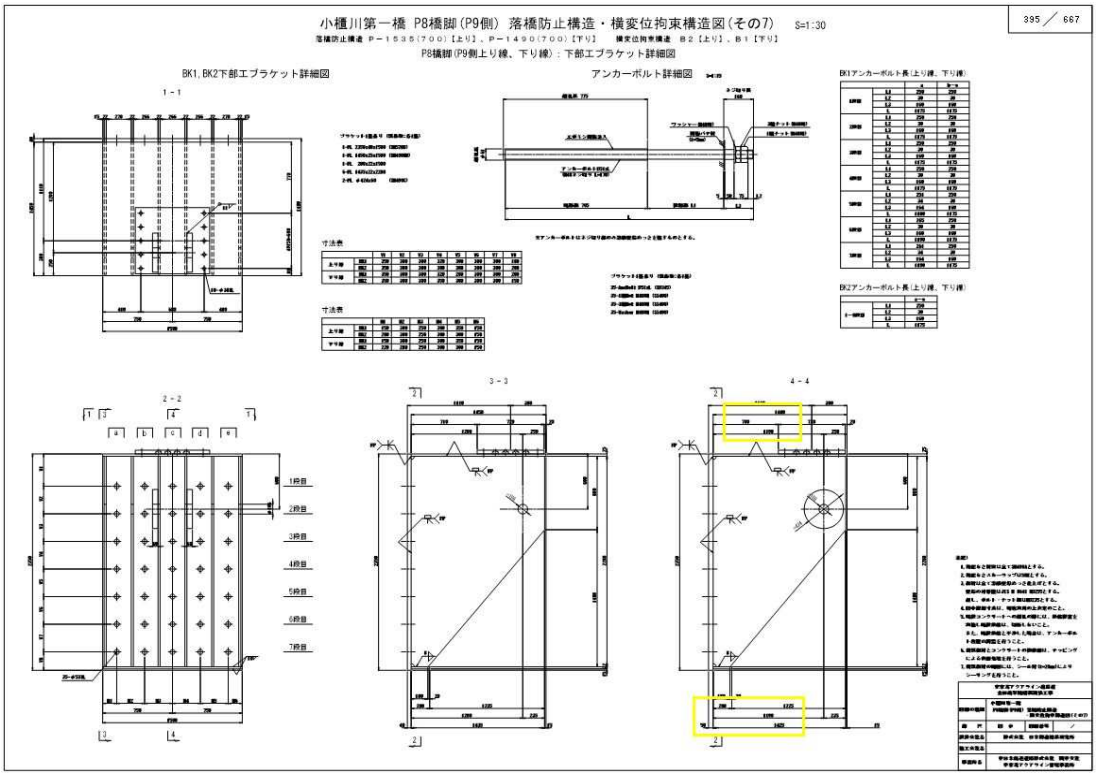
正	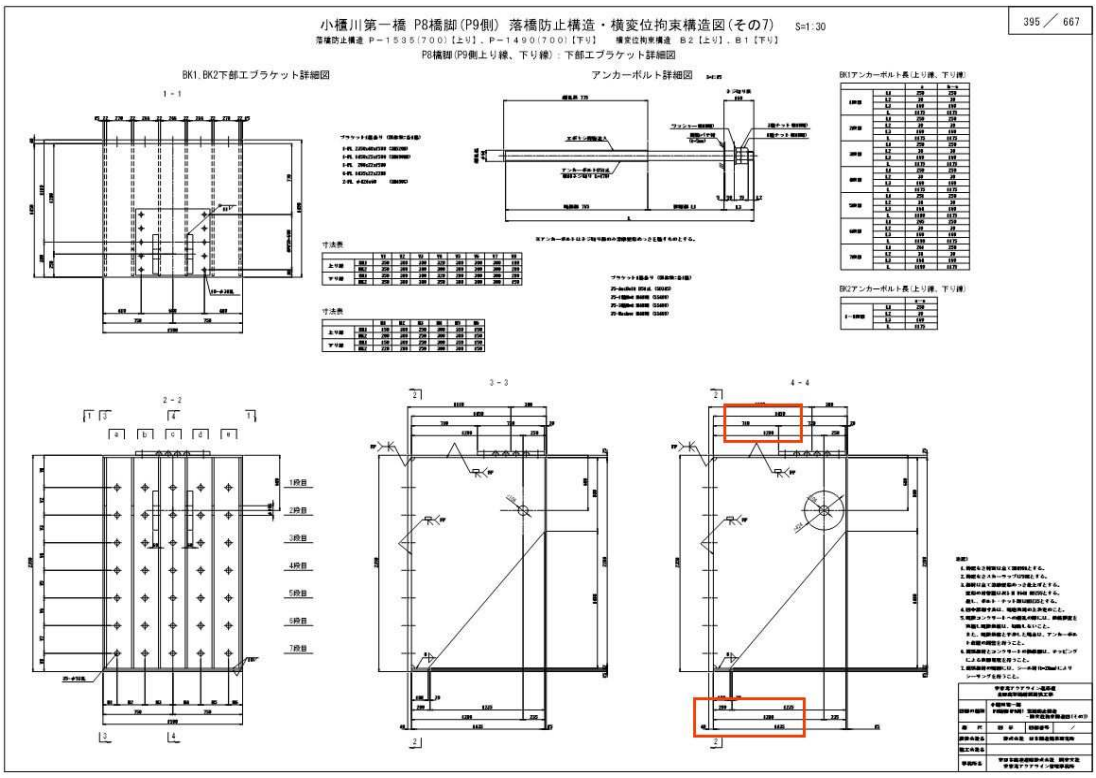
備考	ブラケット　寸法修正

対象	設計図面(405・406/667)構造物掘削図
誤	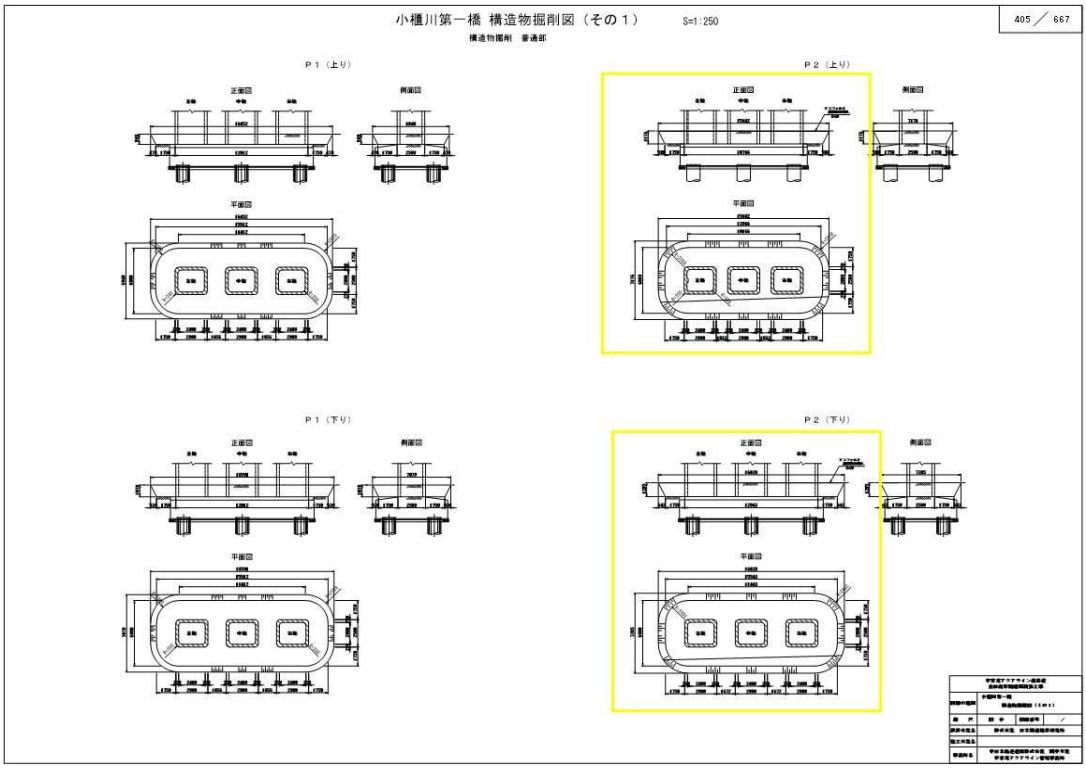
正	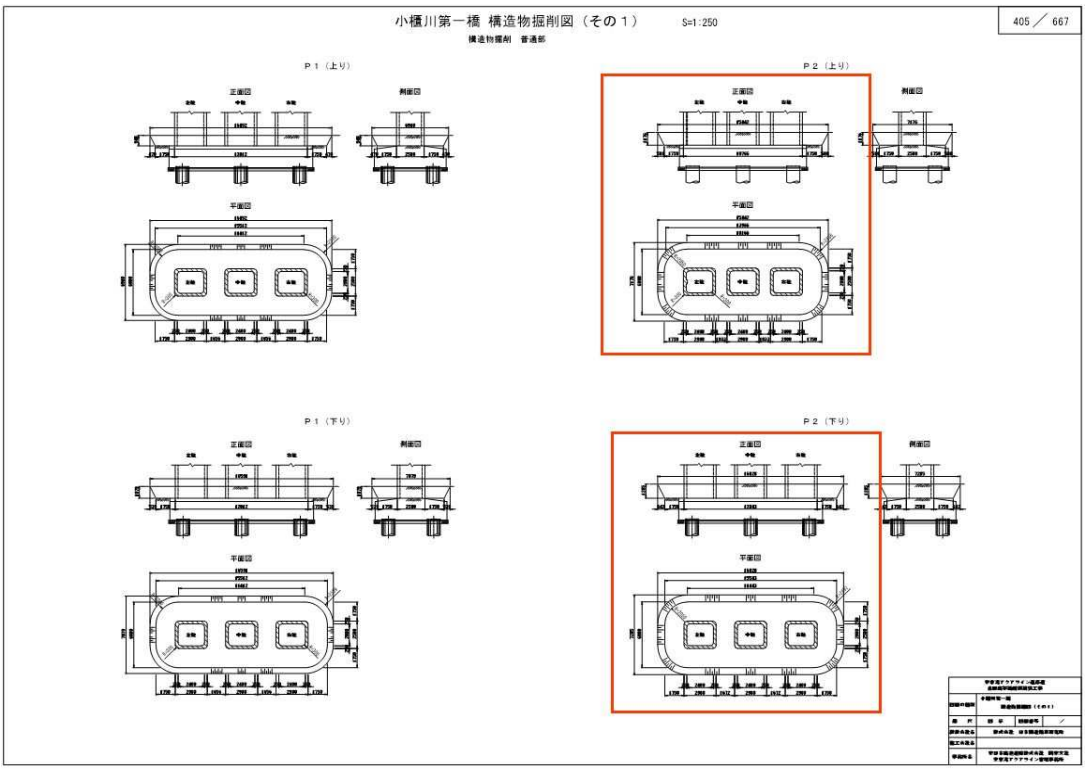
備考	不要な線・不要な旗上げ削除

対象	設計図面(464・470・533・539・551・/667)縁端拡幅補強詳細図
誤	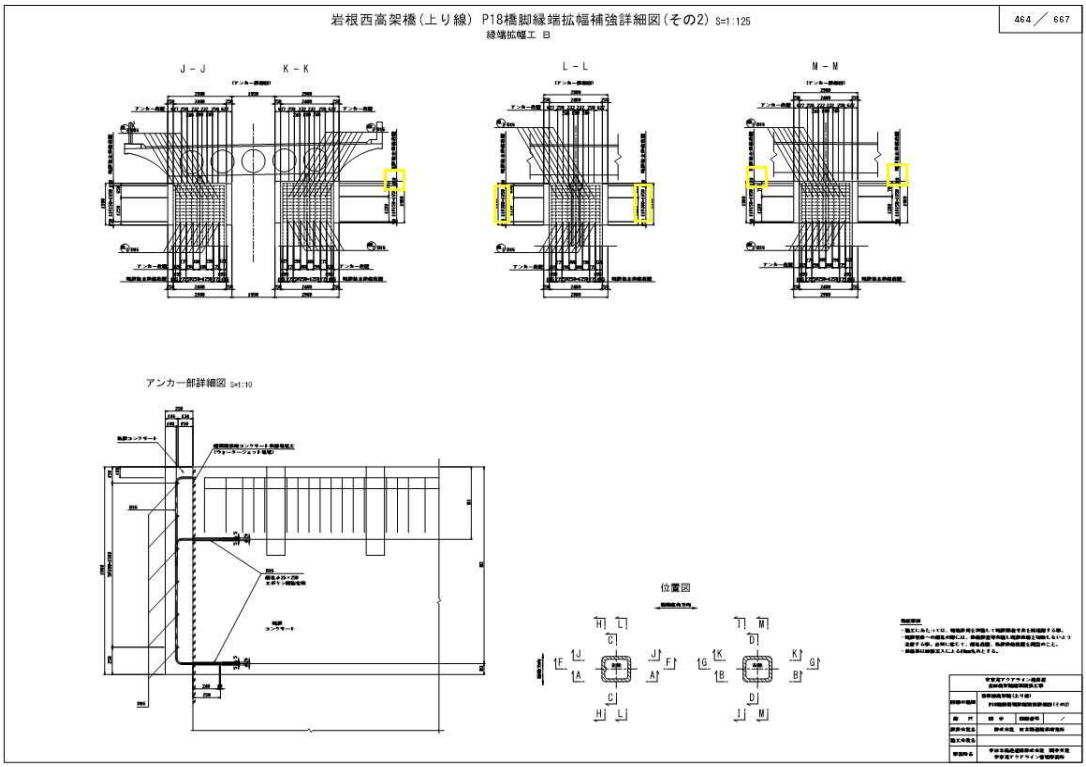
正	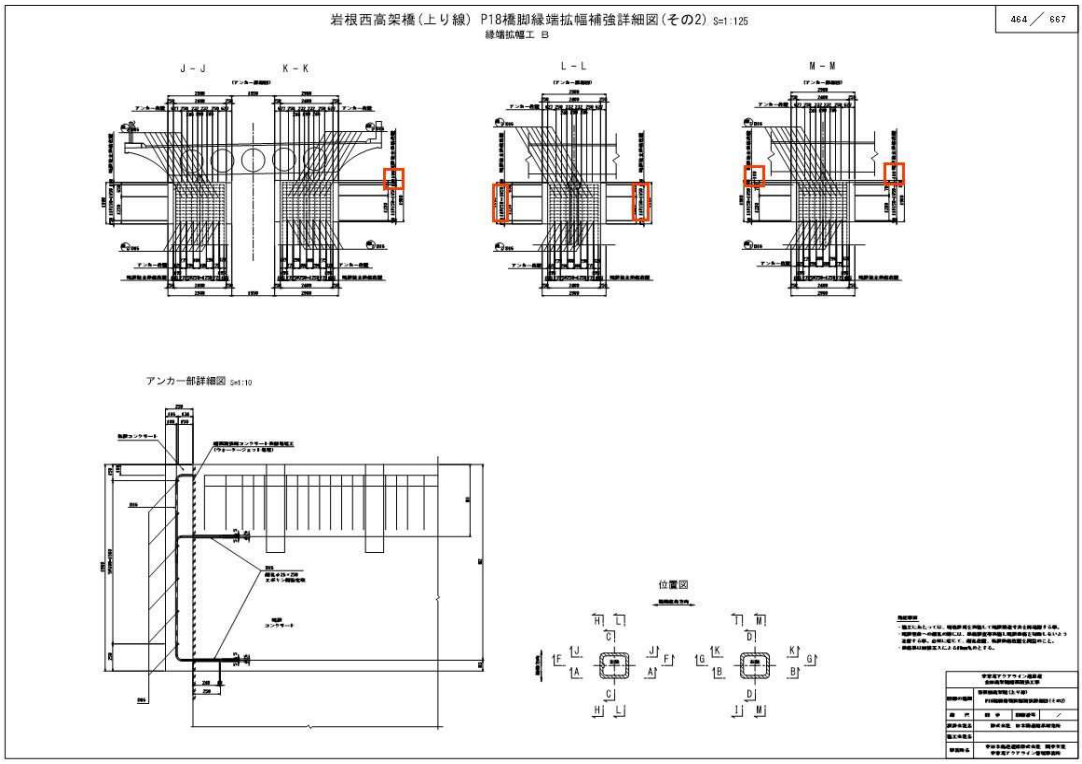
備考	かぶり長　追記

対象	設計図面(464・470・479・539/667) 縁端拡幅補強詳細図
誤	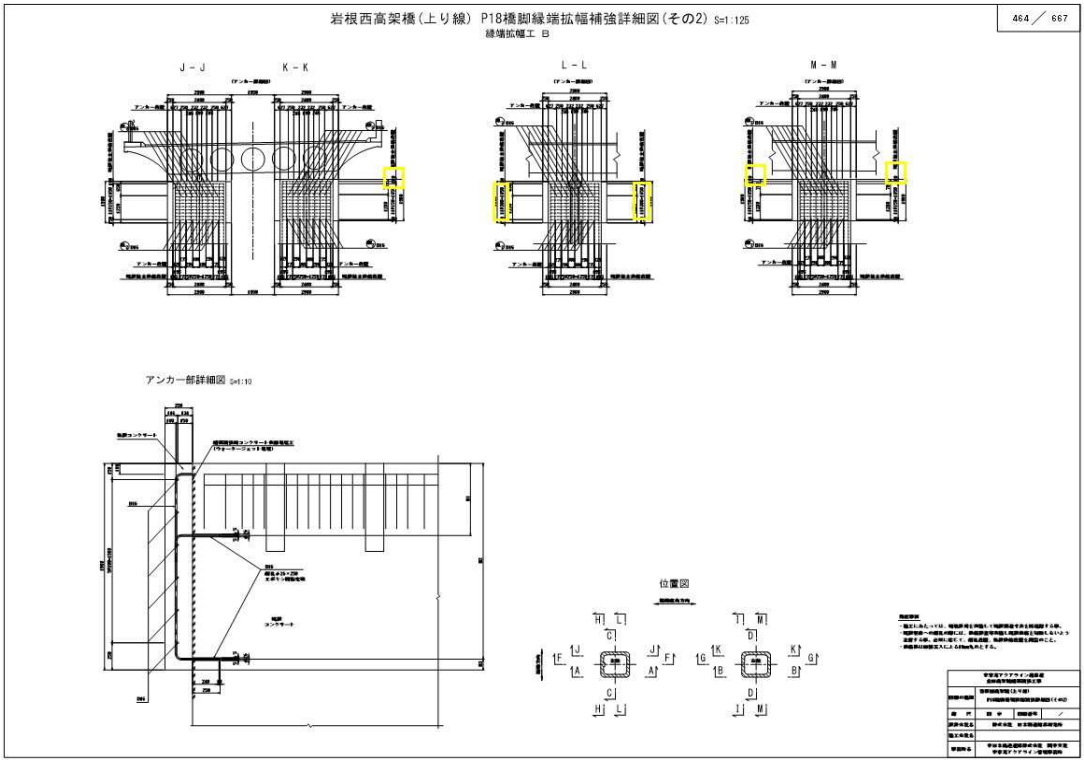
正	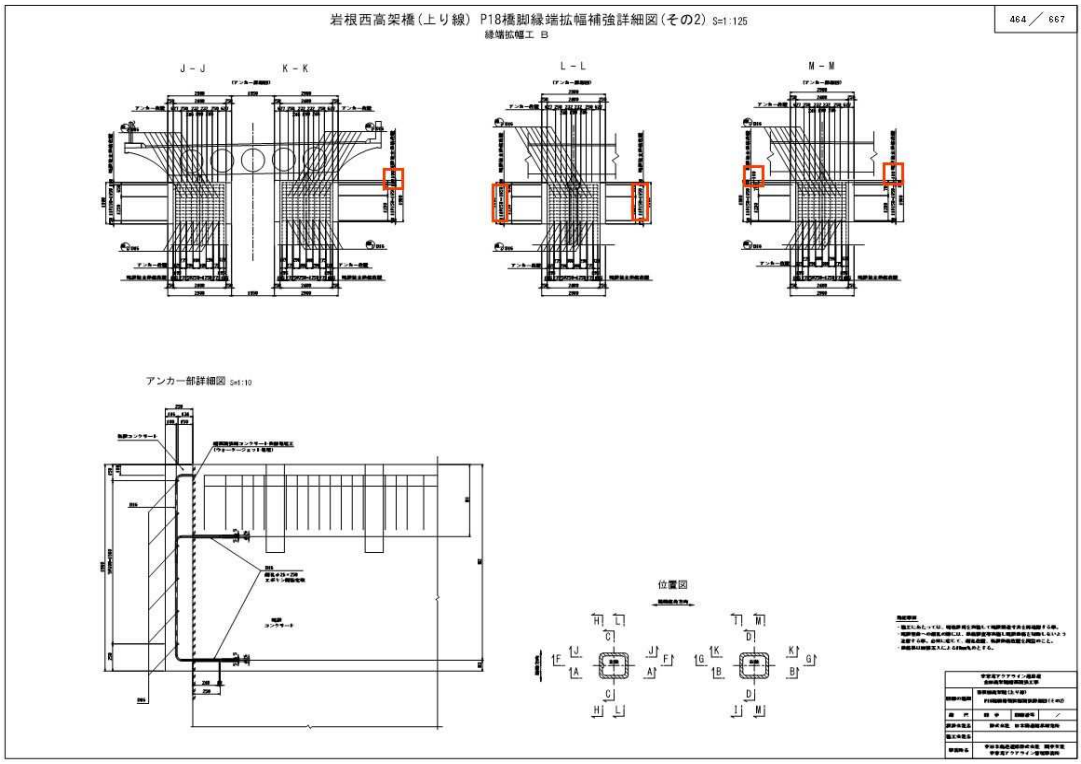
備考	ピッチ表記 修正

対象	設計図面(467・479・536・548/667) 縁端拡幅補強詳細図
誤	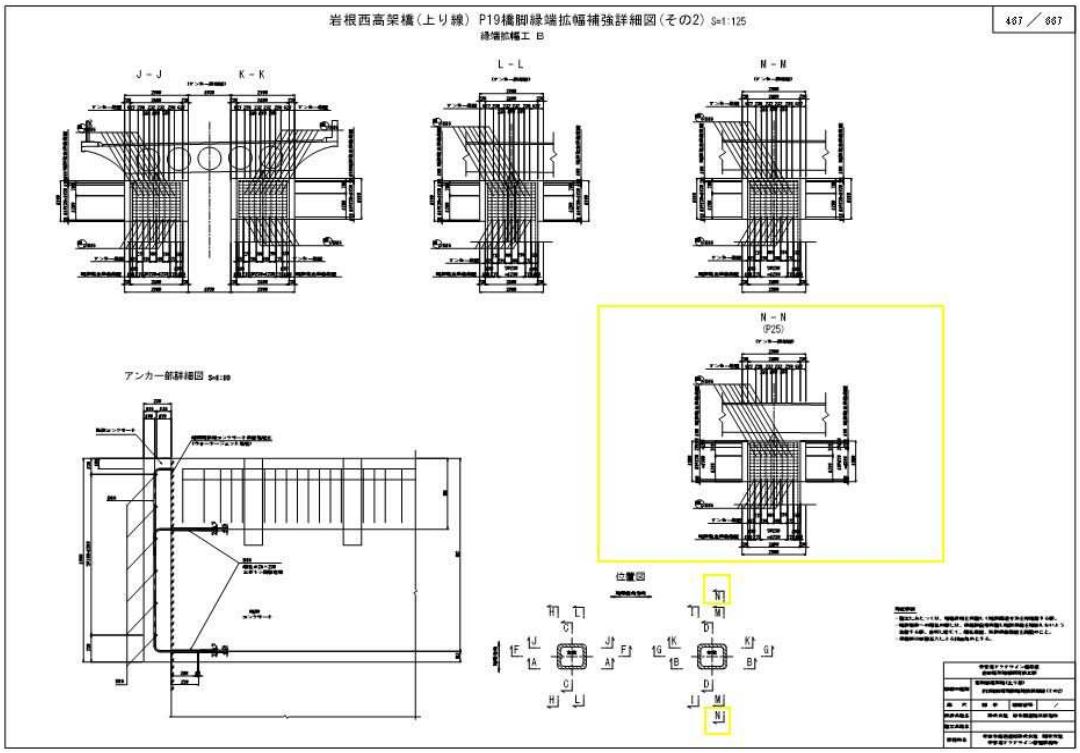
正	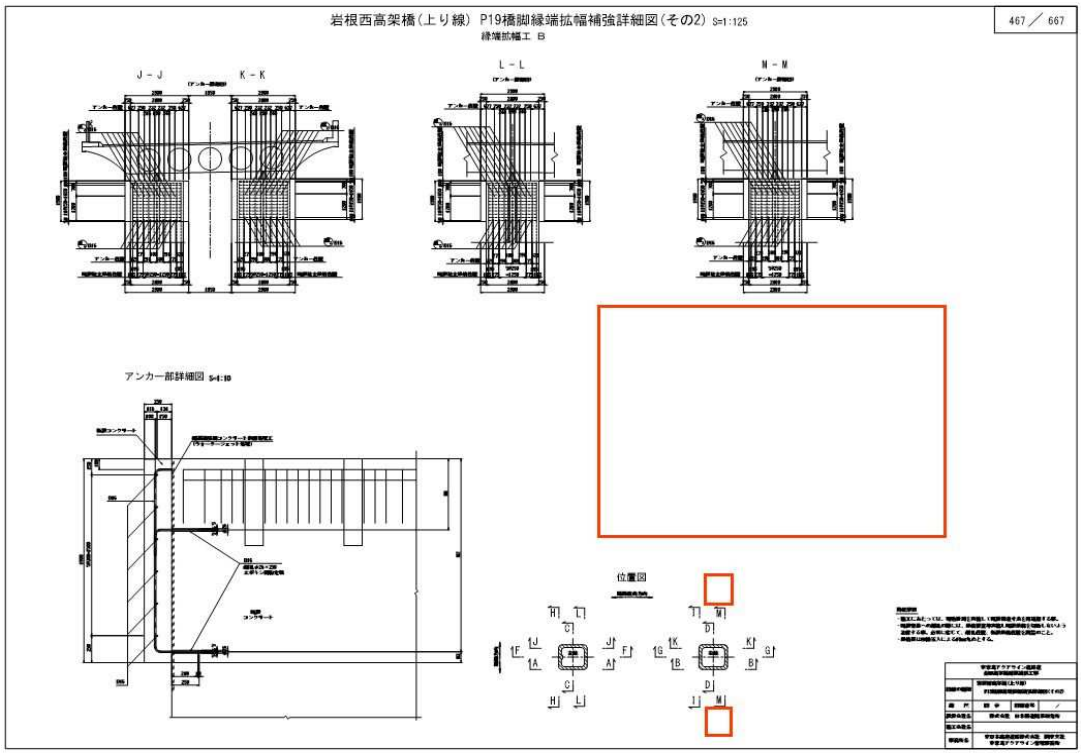
備考	不要な断面　削除

対象	設計図面(479･548/667) 縁端拡幅補強詳細図
誤	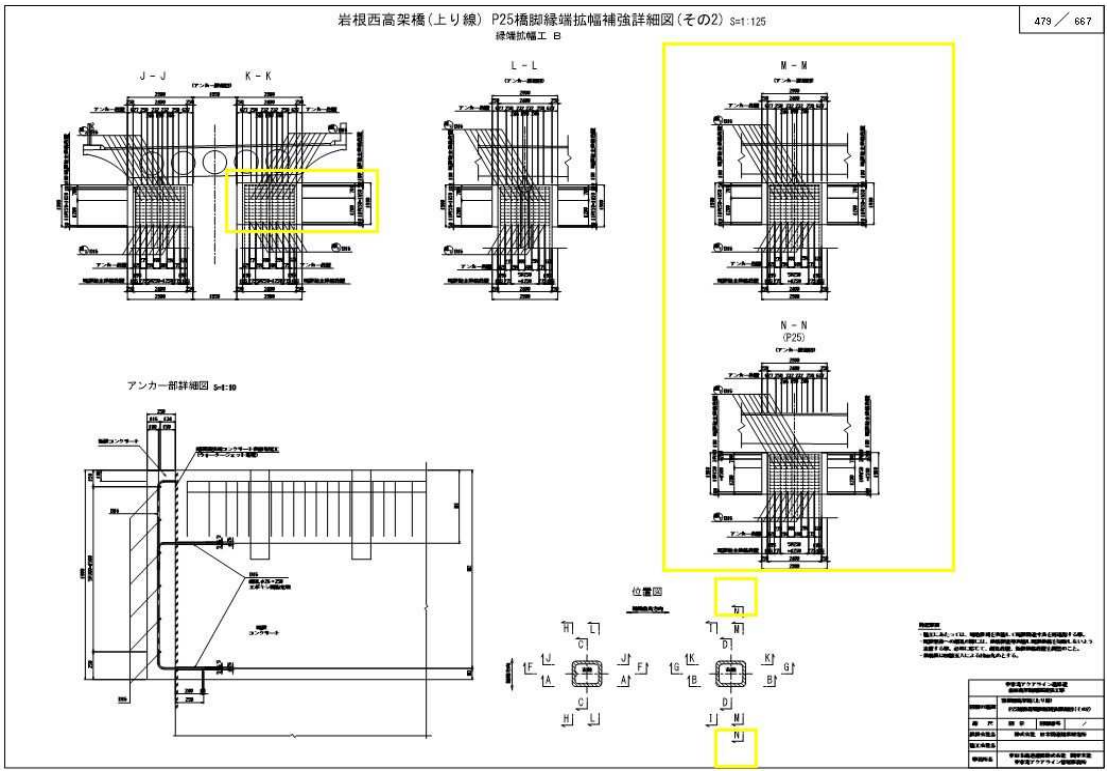
正	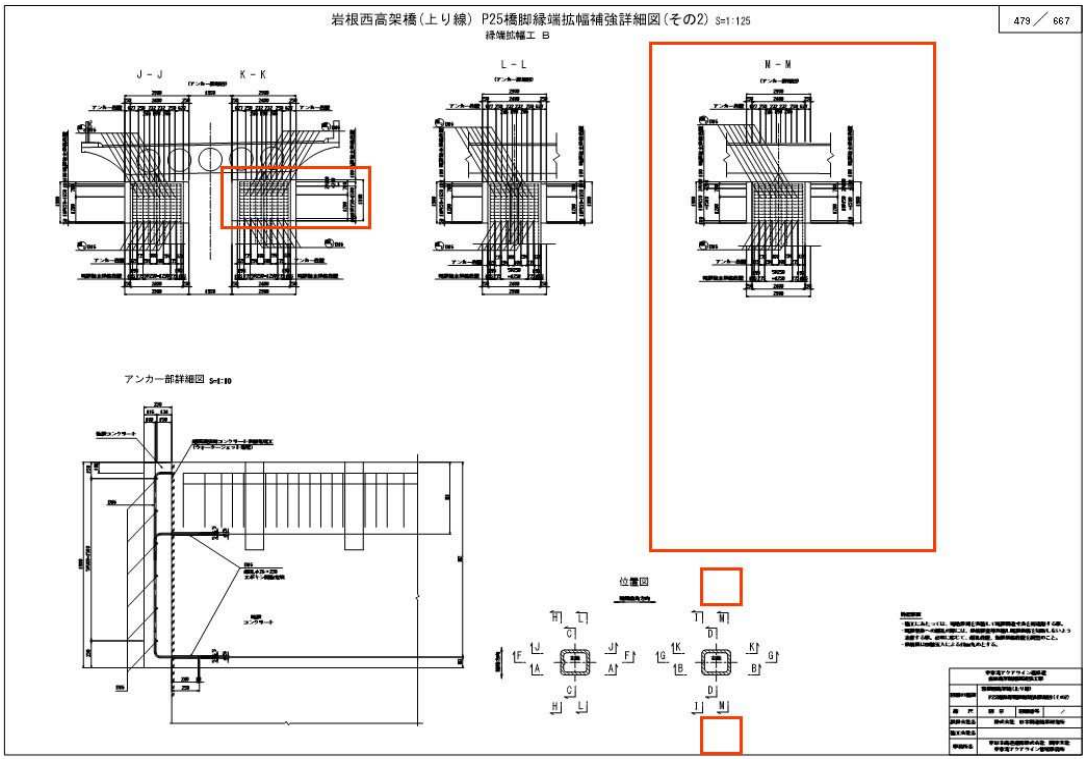
備考	既設鉄筋配筋位置　修正　・　不要な断面　削除

対象	設計図面(561/667) 落橋防止構造図
誤	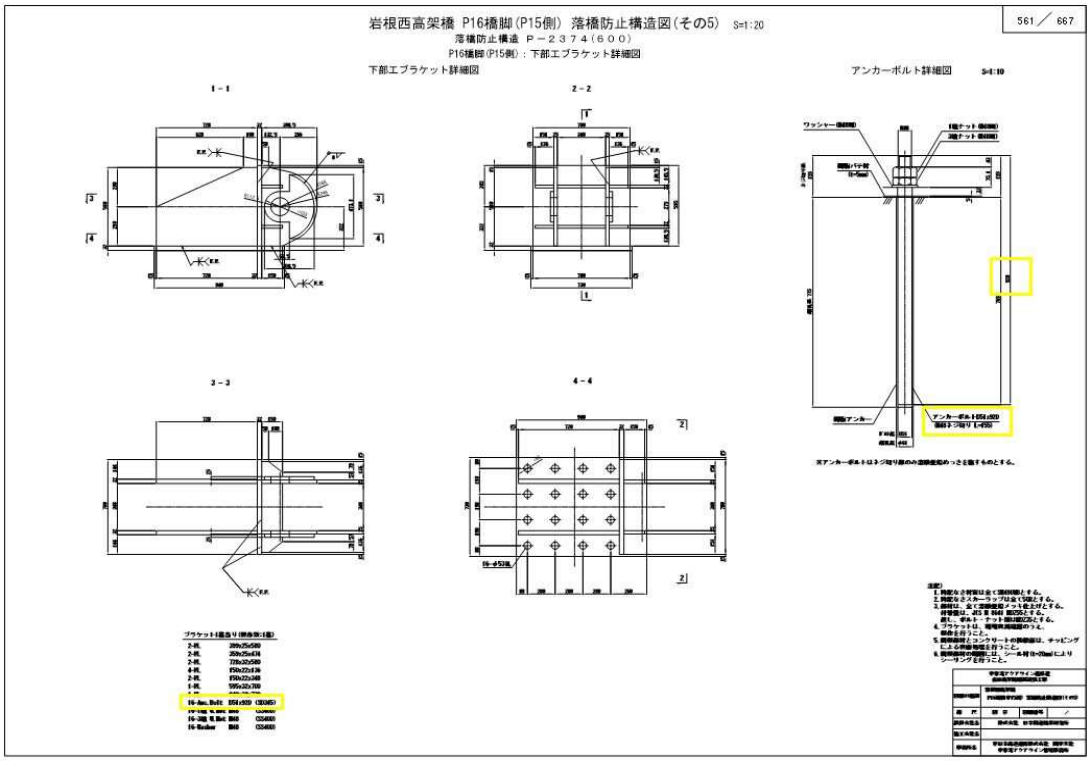
正	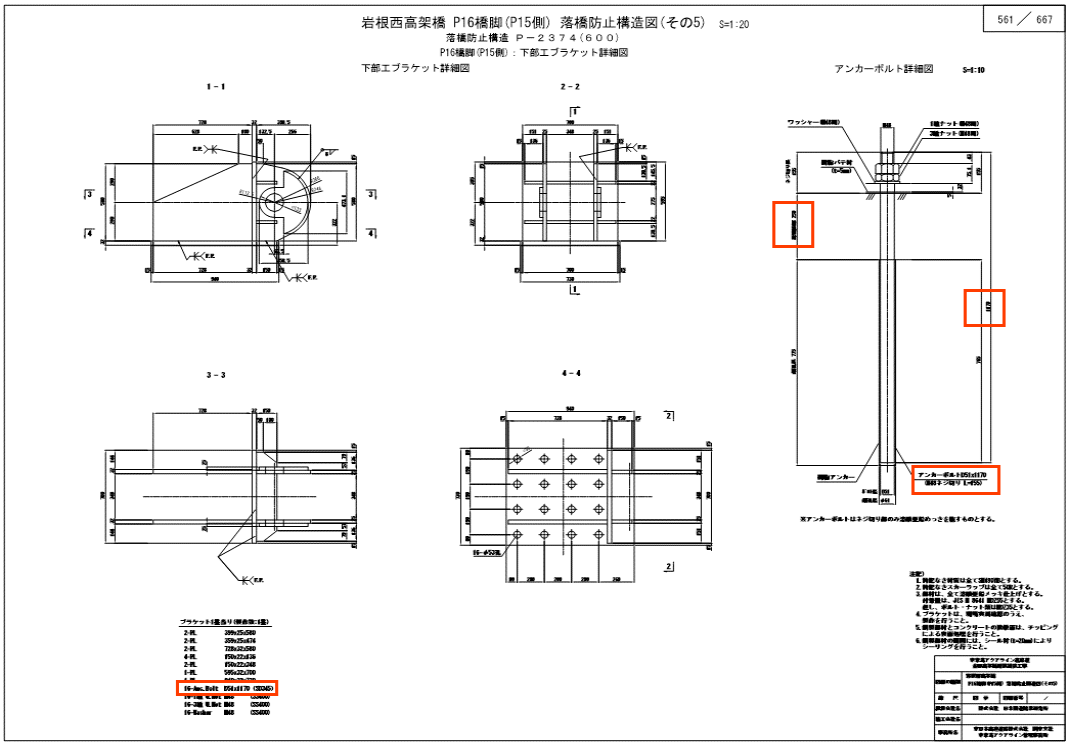
備考	アンカーボルト長 修正(縁端拡幅分考慮)

対象	設計図面(568/667) 落橋防止構造図
誤	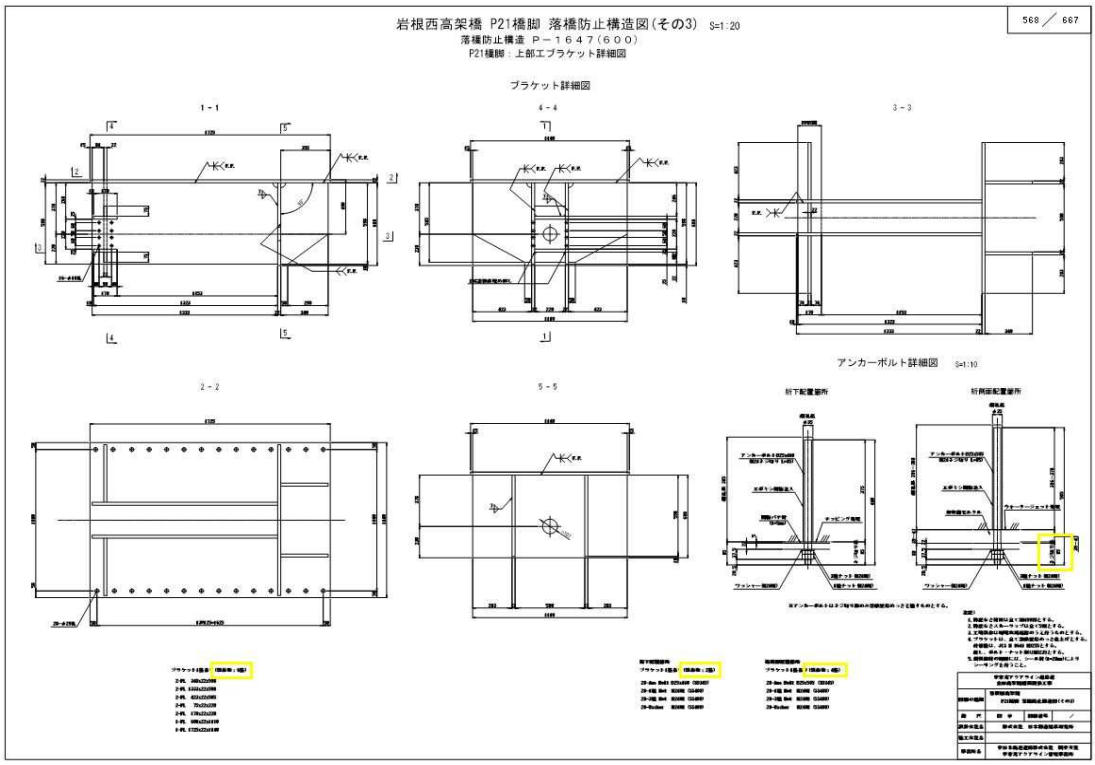
正	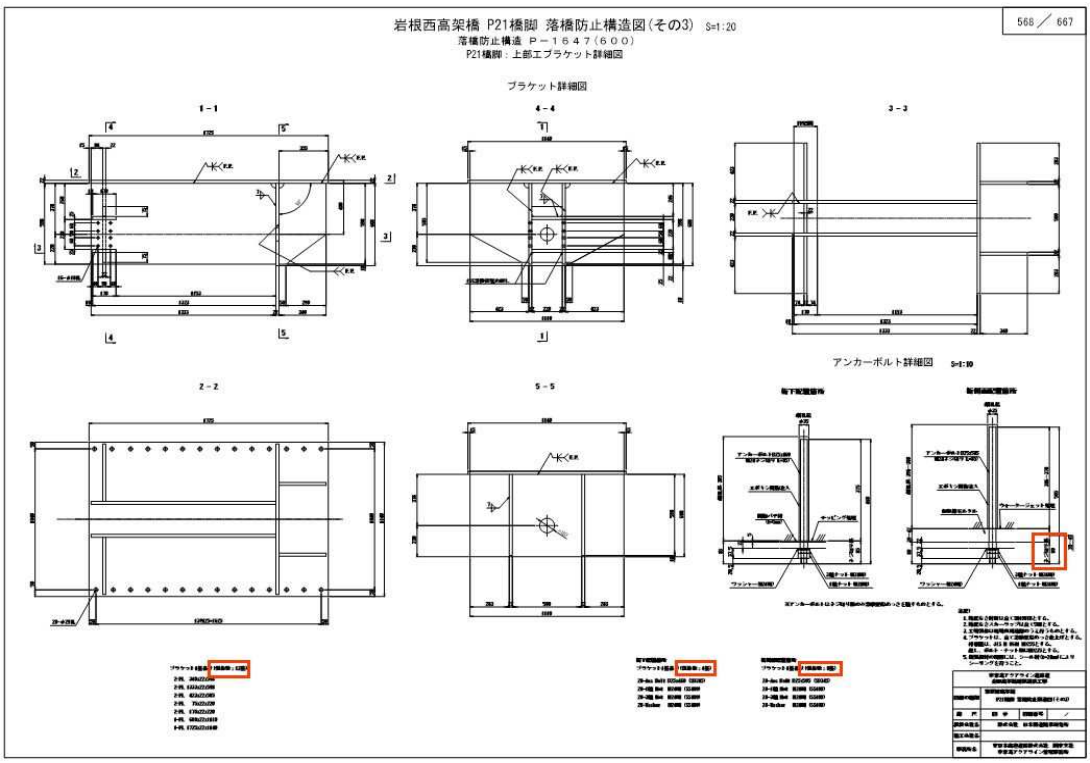
備考	ねじ切り寸法　修正

対象	設計図面(583･590/667) 補強一般図
誤	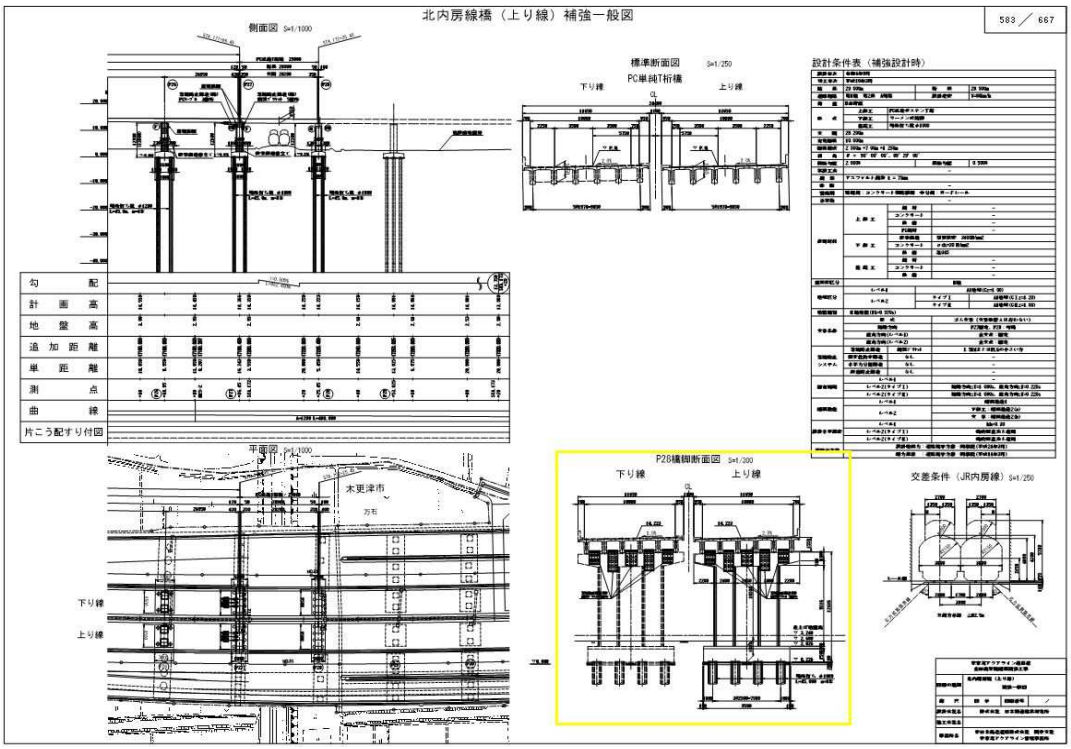
正	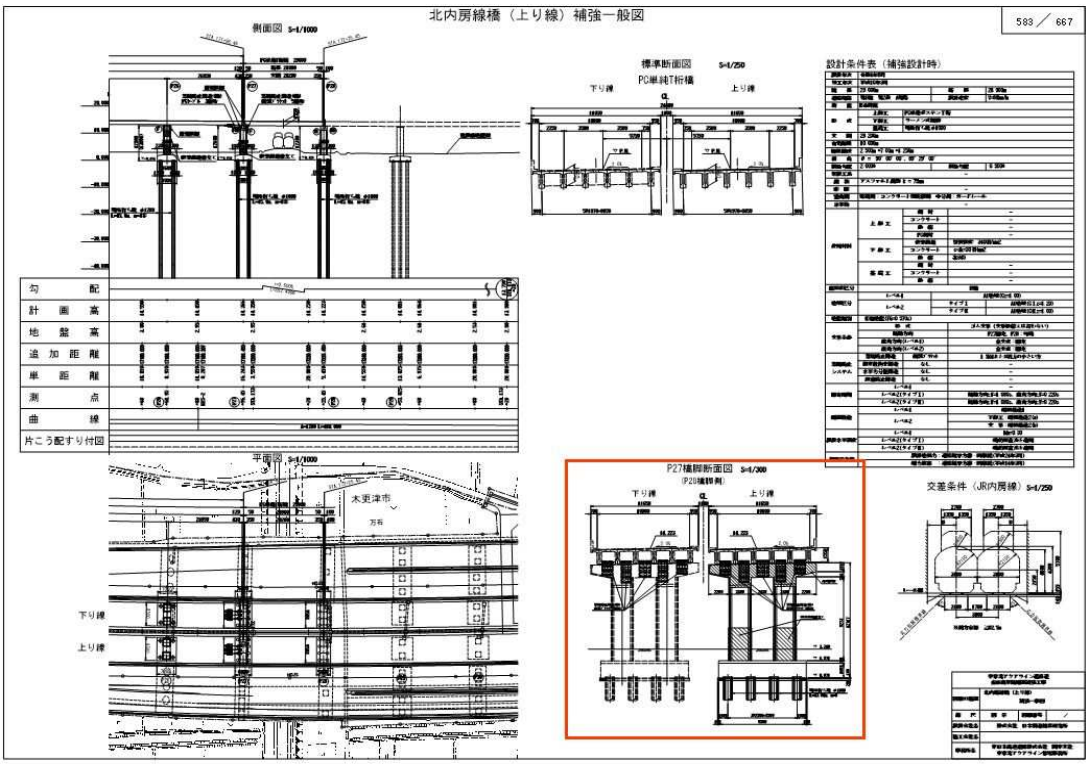
備考	断面図　修正

対象	設計図面(608、609、656/667) 足場工図
誤	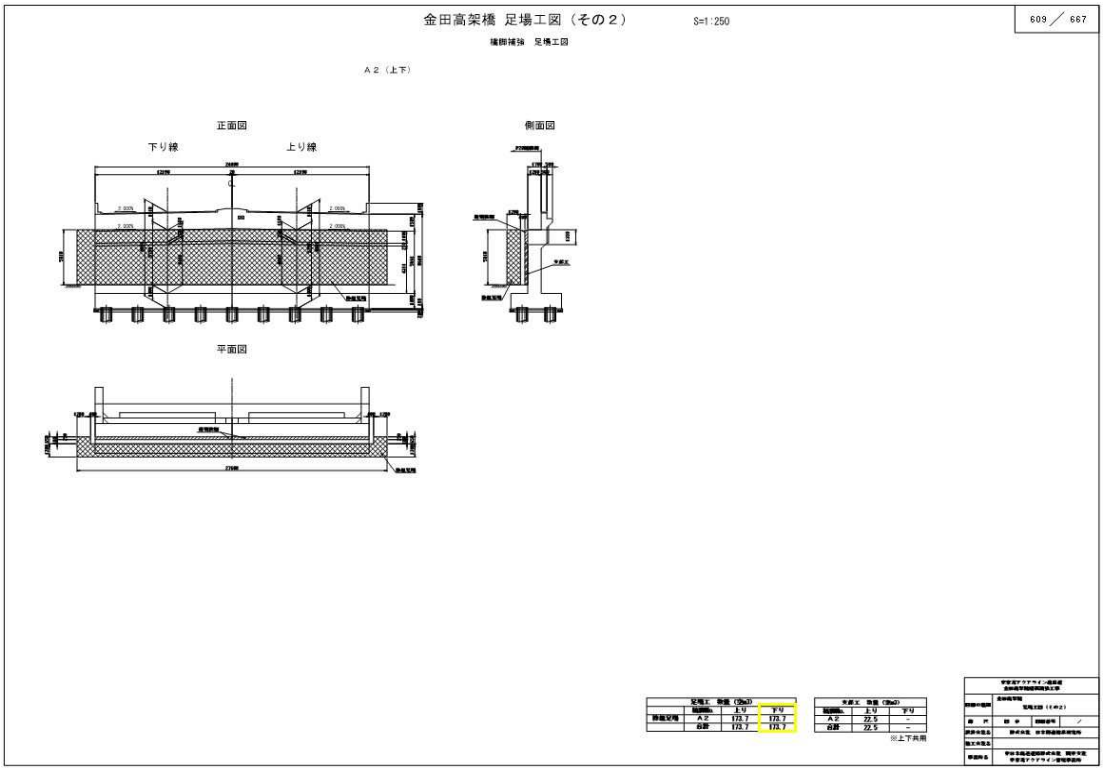
正	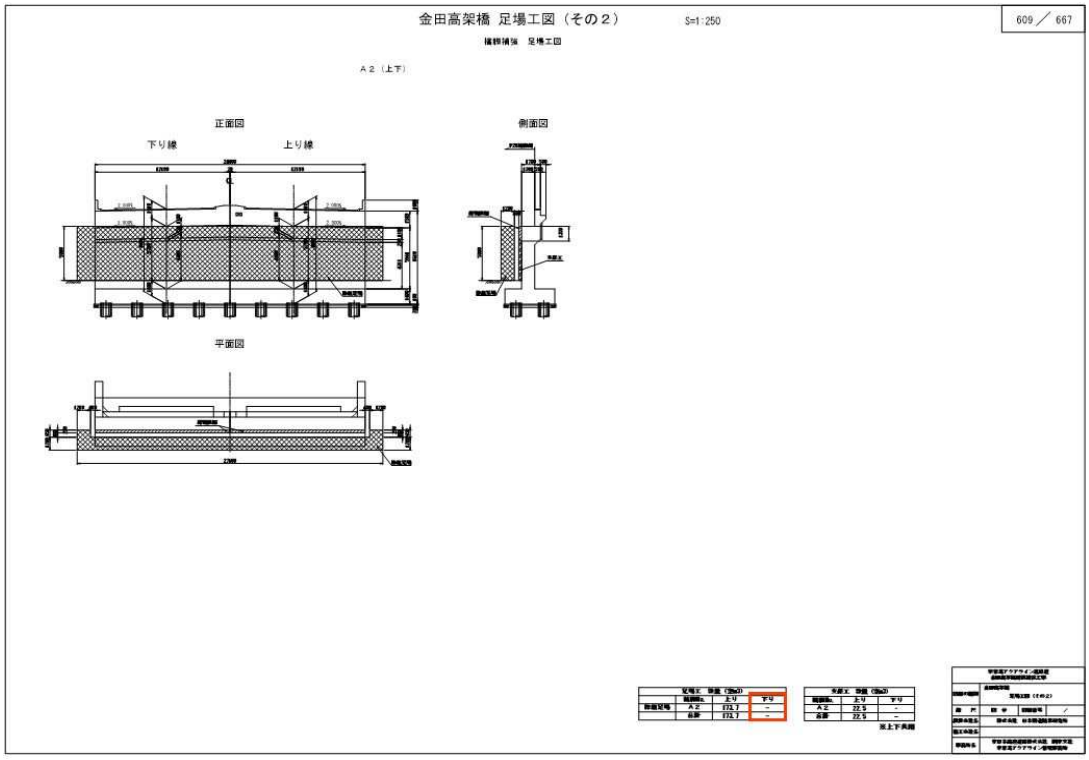
備考	足場工数量 修正