対象	特記仕様書（P.39）

誤

	5)鋼製ブラケットの設置、緩衝材取付、ボルト本締め
Ｐ２（A）	1)近接調査計測工 （既設構造物の詳細寸法計測・障害物の有無、ハンドリング調査等） 2)芯出し調整工 （橋台測面の鋼製ブラケット設置位置の芯出し） 3)鋼製ブラケットの製作・防錆・輸送、荷下ろし～取込み～仮置き 4)鋼製ブラケット設置部背面の下地処理、チッピング、不陸整正、鋼製ブラケット取付け、鋼製ブラケット設置側面全周シール工 5)鋼製ブラケットの設置、緩衝材取付、ボルト本締め
Ｐ２（B）	1)近接調査計測工 （既設構造物の詳細寸法計測・障害物の有無、ハンドリング調査等） 2)芯出し調整工 （橋台上面の横変位拘束部材設置位置の芯出し） 3)鋼製ブラケットの製作・防錆・輸送、荷下ろし～取込み～仮置き 4)鋼製ブラケット設置下面の不陸調整無収縮モルタル打設 5)鋼製ブラケットの設置、緩衝材取付、ボルト本締め

２５－１４－４　材料

横変位拘束構造に使用する緩衝材の材料及び品質は、設計図書に示すものとする。無収縮

２５－１４－５　溶融亜鉛めっき

鋼材の溶融亜鉛めっきのめっき付着量は設計図書に示すとおりとする。

２５－１４－６　施工

（１）横変位拘束構造の製作・設置は、日本道路協会「道路橋示方書・同解説（Ⅱ．鋼橋編）Ｈ２９．１１」２０．６．１、２０．７及び２０．８の関係各項の規定に従うものとする。

（２）アンカー工の施工は、本特記仕様書２５－１５－２「施工」の規定に従わなければならない。

２５－１４－７　数量の検測

横変位拘束構造の数量の検測は、設計数量（箇所）で行うものとする。

２５－１４－８ 支 払

横変位拘束構造の支払は、前項の規定で検測された数量に対して、１箇所当りの契約単価で支払うものとする。この契約単価には、設計図書及び監督員の指示に従って行う鋼構造物の製作・運搬、近接調査計測工、芯出し調整工、部材設置部背面下地処理、チッピング、不陸整正、不陸調整無収縮モルタル打設、鋼製ブラケット設置、ボルト孔明、ブラケット設置側面全周シール、鋼製ストッパー取付け、ボルト本締め、緩衝材取付け等横変位拘束構造の施工に要する材料・労力・機械器具経費等で諸経費に含まれるものを除くすべての費用を含むものとする。

	単価表の項目	検測の単位
特－（２）	横変位拘束構造	
	Ｐ１（A）	箇所
	Ｐ１（B）	箇所
	Ｐ２（A）	箇所
	Ｐ２（B）	箇所

39

正

	5)鋼製ブラケットの設置、緩衝材取付、ボルト本締め
Ｐ２（A）	1)近接調査計測工 （既設構造物の詳細寸法計測・障害物の有無、ハンドリング調査等） 2)芯出し調整工 （橋台測面の鋼製ブラケット設置位置の芯出し） 3)鋼製ブラケットの製作・防錆・輸送、荷下ろし～取込み～仮置き 4)鋼製ブラケット設置部背面の下地処理、チッピング、不陸整正、鋼製ブラケット取付け、鋼製ブラケット設置側面全周シール工 5)鋼製ブラケットの設置、緩衝材取付、ボルト本締め
Ｐ２（B）	1)近接調査計測工 （既設構造物の詳細寸法計測・障害物の有無、ハンドリング調査等） 2)芯出し調整工 （橋台上面の横変位拘束部材設置位置の芯出し） 3)鋼製ブラケットの製作・防錆・輸送、荷下ろし～取込み～仮置き 4)鋼製ブラケット設置下面の不陸調整無収縮モルタル打設 5)鋼製ブラケットの設置、緩衝材取付、ボルト本締め

２５－１４－４　材料

横変位拘束構造に使用する緩衝材の材料及び品質は、設計図書に示すものとする。

２５－１４－５　溶融亜鉛めっき

鋼材の溶融亜鉛めっきのめっき付着量は設計図書に示すとおりとする。

２５－１４－６　施工

（１）横変位拘束構造の製作・設置は、日本道路協会「道路橋示方書・同解説（Ⅱ．鋼橋編）Ｈ２９．１１」２０．６．１、２０．７及び２０．８の関係各項の規定に従うものとする。

（２）アンカー工の施工は、本特記仕様書２５－１５－２「施工」の規定に従わなければならない。

２５－１４－７　数量の検測

横変位拘束構造の数量の検測は、設計数量（箇所）で行うものとする。

２５－１４－８ 支 払

横変位拘束構造の支払は、前項の規定で検測された数量に対して、１箇所当りの契約単価で支払うものとする。この契約単価には、設計図書及び監督員の指示に従って行う鋼構造物の製作・運搬、近接調査計測工、芯出し調整工、部材設置部背面下地処理、チッピング、不陸整正、不陸調整無収縮モルタル打設、鋼製ブラケット設置、ボルト孔明、ブラケット設置側面全周シール、鋼製ストッパー取付け、ボルト本締め、緩衝材取付け等横変位拘束構造の施工に要する材料・労力・機械器具経費等で諸経費に含まれるものを除くすべての費用を含むものとする。

	単価表の項目	検測の単位
特－（２）	横変位拘束構造	
	Ｐ１（A）	箇所
	Ｐ１（B）	箇所
	Ｐ２（A）	箇所
	Ｐ２（B）	箇所

39

備考	特記仕様書　「無収縮」の文言を削除。

対象	特記仕様書（P.47）

誤

	単価表の項目	検測の単位
特－（7）	設置工	
	Ａ１	m
	Ａ２	m
	Ｂ	箇所
	検査路Ｂ１	ｋｇ
	検査路Ｂ２	ｋｇ

２５－２０　試料採取

２５－２０－１　定義

試料採取とは、設計図書及び監督員の指示に従って、断面修復工の施工に先立ち既設コンクリート構造物から試料を採取することをいう。

２５－２０－２　種別

試料採取の単価表の項目の種別は、下表のとおりとする。

単価表の項目	区分内容
Ｂ	下部工の試料採取をいう。試料採取の施工は、１箇所当り深さ８㎝とし、２㎝毎の深さで４試料を採取するものとする。

採取した試料については、監督員へ引き渡すものとする。なお、監督員は採取した試料について塩分量調査を行い、塩分量調査結果により補修方法の変更を監督員が指示した場合は、受注者はその指示に従うものとし、これに要する費用については、別途、監督員と受注者とで協議し定めるものとする。

２５－２０－３　施工

（1）　試料採取の施工箇所は設計図書に示すとおりとし、その詳細な位置については監督員と受注者で協議のうえ、決定するものとする。

（2）　試料採取にあたっては、鉄筋探査を実施し既設鉄筋を切断しない位置を選定するとともに，配筋状況及びかぶり厚さを確認し、記録するものとする。

（3）　試料の採取方法は、調査要領　第二編　橋梁　第３章「コンクリート」１－３－２（1）「塩害対策」のドリル法によるものとし、採取した試料を試料収集用袋に回収し、計量器で採取量を計測する。

（4）　試料採取量は１試料当たり５０ｇ以上とする。採取量が足らない場合は、対象の層を追加・削孔し、再度計量を行うものとする。

（5）　試料採取に合わせて、削孔箇所での中性化深さの測定（フェノールフタレイン１％溶液の噴霧）を行い、結果を監督員に報告するものとする。

（6）　試料採取後は、ブラシを用いて坑内に残った粉等を清掃し、断面修復材にて修復するものとし、使用する材料は、構造物施工管理要領Ⅲ保全編３－３－４「断面修復の要求性能」及びⅢ保全編３－３－５「断面修復の性能照査」の規定に適合するものでなければならない。

２５－２０－４　数量の検測

試料採取Ｂの数量の検測は、設計数量（箇所）で行うものとする。

47

正

	単価表の項目	検測の単位
特－（7）	設置工	
	Ａ１	m
	Ａ２	m
	Ｂ	箇所
	検査路Ｂ１	ｋｇ
	検査路Ｂ２	ｋｇ

２５－２０　試料採取

２５－２０－１　定義

試料採取とは、設計図書及び監督員の指示に従って、断面修復工の施工に先立ち既設コンクリート構造物から試料を採取することをいう。

２５－２０－２　種別

試料採取の単価表の項目の種別は、下表のとおりとする。

単価表の項目	区分内容
Ｂ	断面修復箇所の試料採取をいう。試料採取の施工は、１箇所当り深さ８㎝とし、２㎝毎の深さで４試料を採取するものとする。

採取した試料については、監督員へ引き渡すものとする。なお、監督員は採取した試料について塩分量調査を行い、塩分量調査結果により補修方法の変更を監督員が指示した場合は、受注者はその指示に従うものとし、これに要する費用については、別途、監督員と受注者とで協議し定めるものとする。

２５－２０－３　施工

（1）　試料採取の施工箇所は設計図書に示すとおりとし、その詳細な位置については監督員と受注者で協議のうえ、決定するものとする。

（2）　試料採取にあたっては、鉄筋探査を実施し既設鉄筋を切断しない位置を選定するとともに，配筋状況及びかぶり厚さを確認し、記録するものとする。

（3）　試料の採取方法は、調査要領　第二編　橋梁　第３章「コンクリート」１－３－２（1）「塩害対策」のドリル法によるものとし、採取した試料を試料収集用袋に回収し、計量器で採取量を計測する。

（4）　試料採取量は１試料当たり５０ｇ以上とする。採取量が足らない場合は、対象の層を追加・削孔し、再度計量を行うものとする。

（5）　試料採取に合わせて、削孔箇所での中性化深さの測定（フェノールフタレイン１％溶液の噴霧）を行い、結果を監督員に報告するものとする。

（6）　試料採取後は、ブラシを用いて坑内に残った粉等を清掃し、断面修復材にて修復するものとし、使用する材料は、構造物施工管理要領Ⅲ保全編３－３－４「断面修復の要求性能」及びⅢ保全編３－３－５「断面修復の性能照査」の規定に適合するものでなければならない。

２５－２０－４　数量の検測

試料採取Ｂの数量の検測は、設計数量（箇所）で行うものとする。

47

備考	特記仕様書　２５－２０－２種別の記載内容を修正。

対象	設計図面　利根川橋（上り線）A1橋台　段差防止装置詳細図（その2）　(25/57)

誤

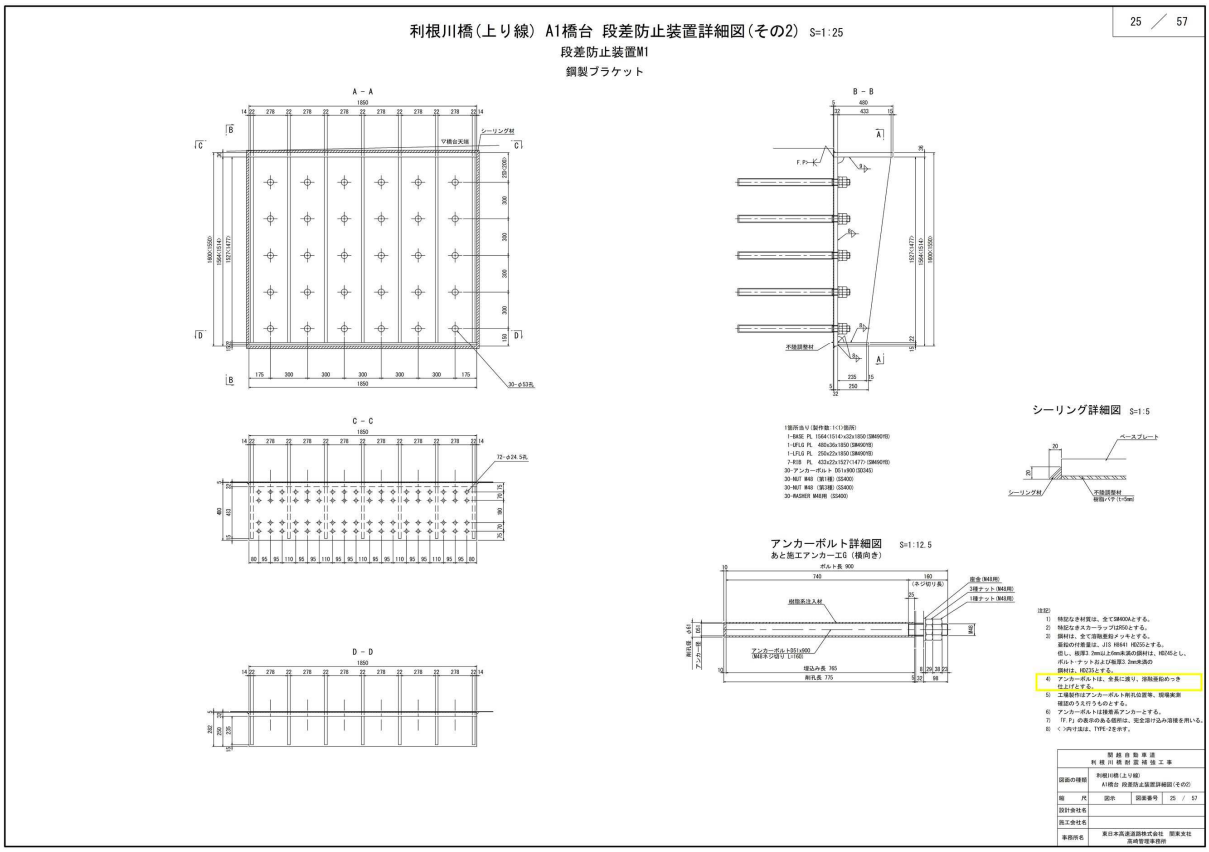

正

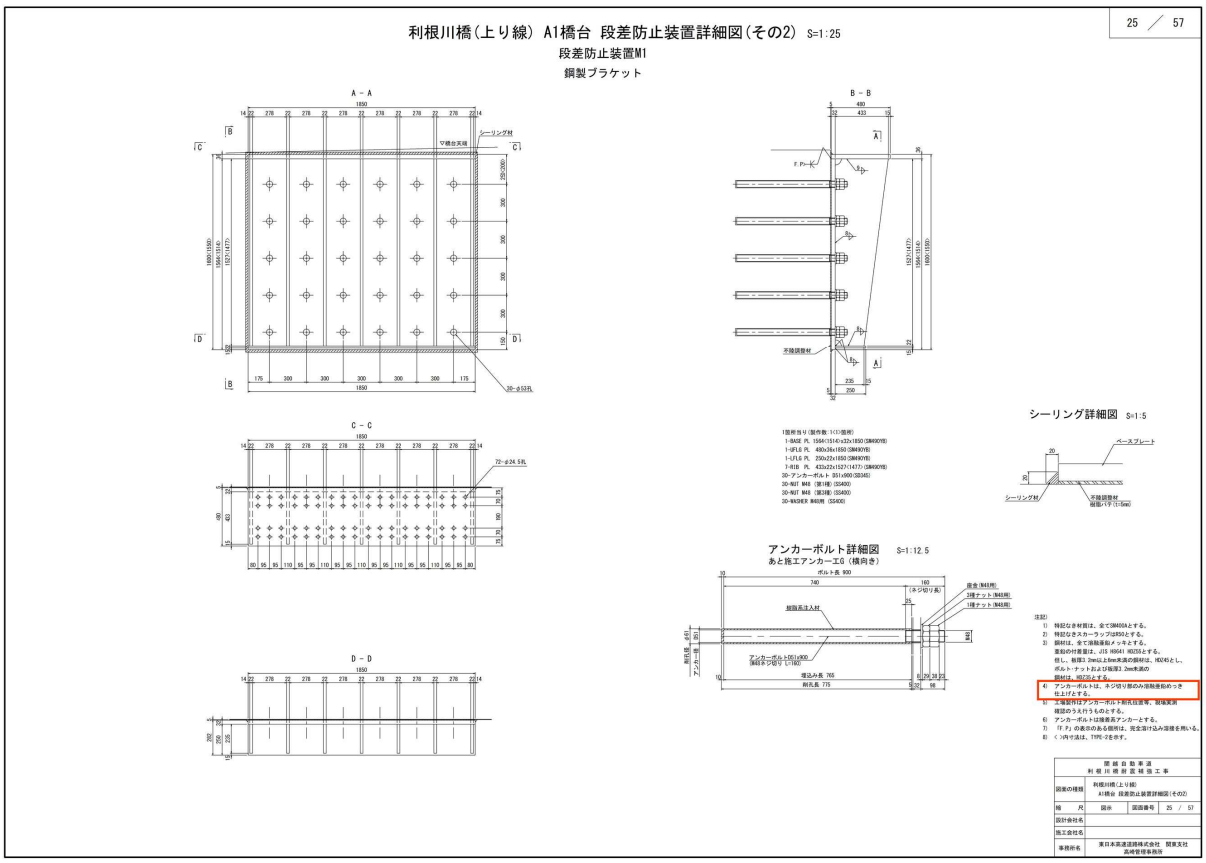

備考	注記の訂正

対象	設計図面　利根川橋　（下り線）A1橋台　段差防止装置詳細図　（その2）（29/57）

誤

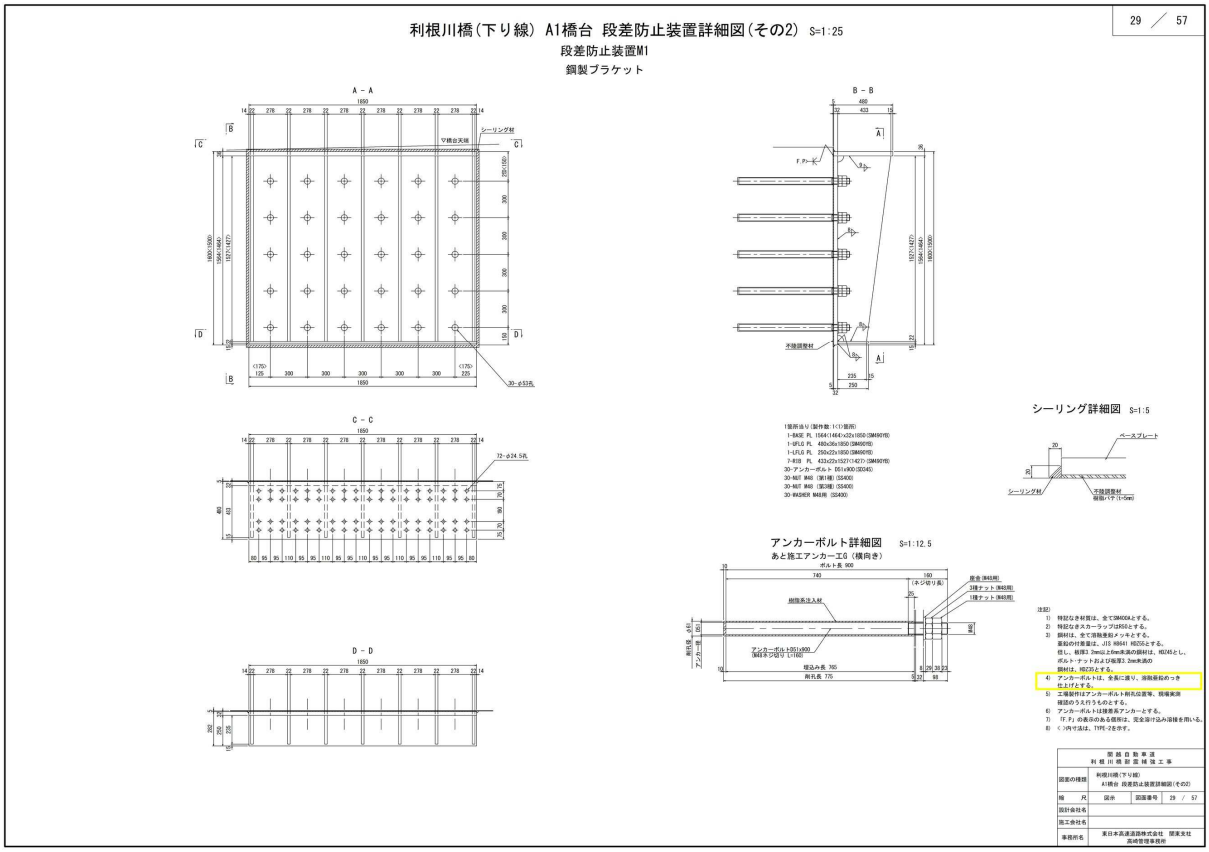

正

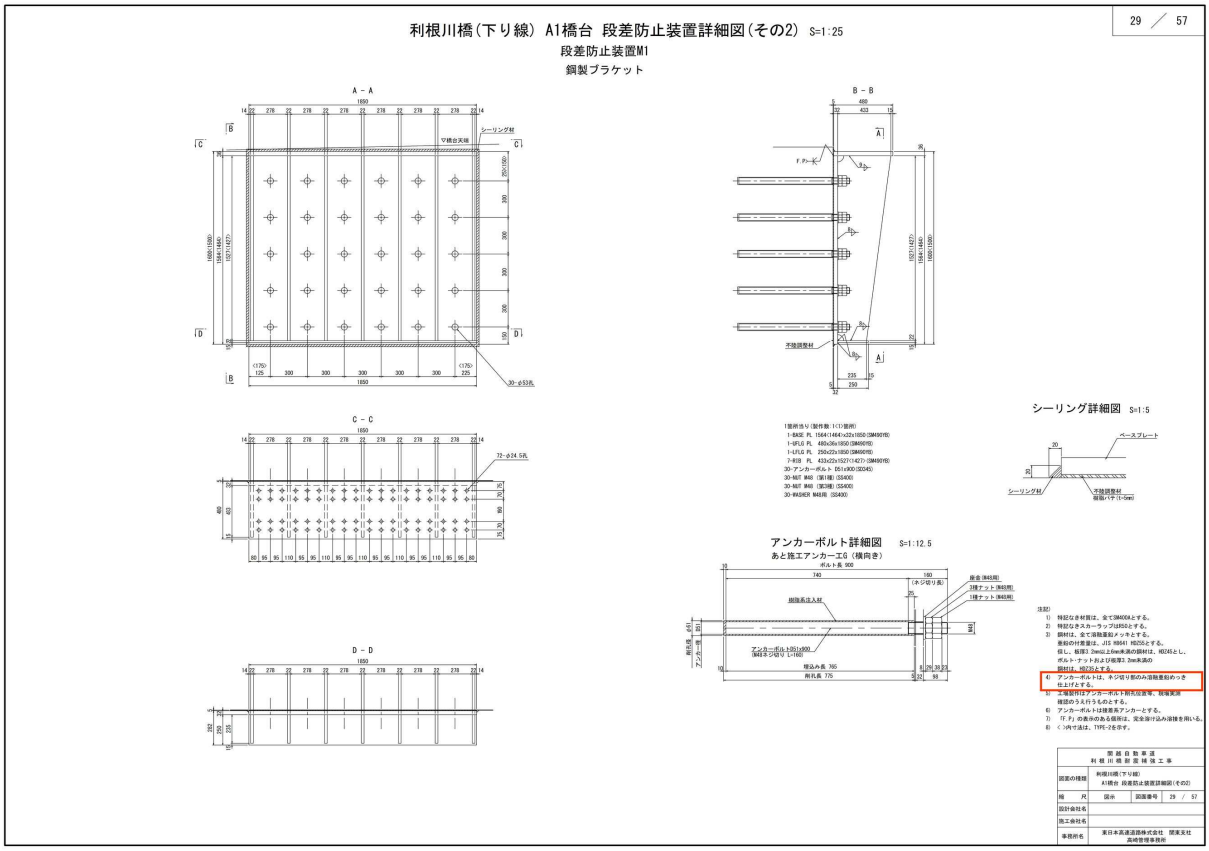

備考	注記の訂正

対象	設計図面　利根川橋（上り線）P2橋脚(終点側)　横変位拘束構造取付図　(その2)（33/57）

誤

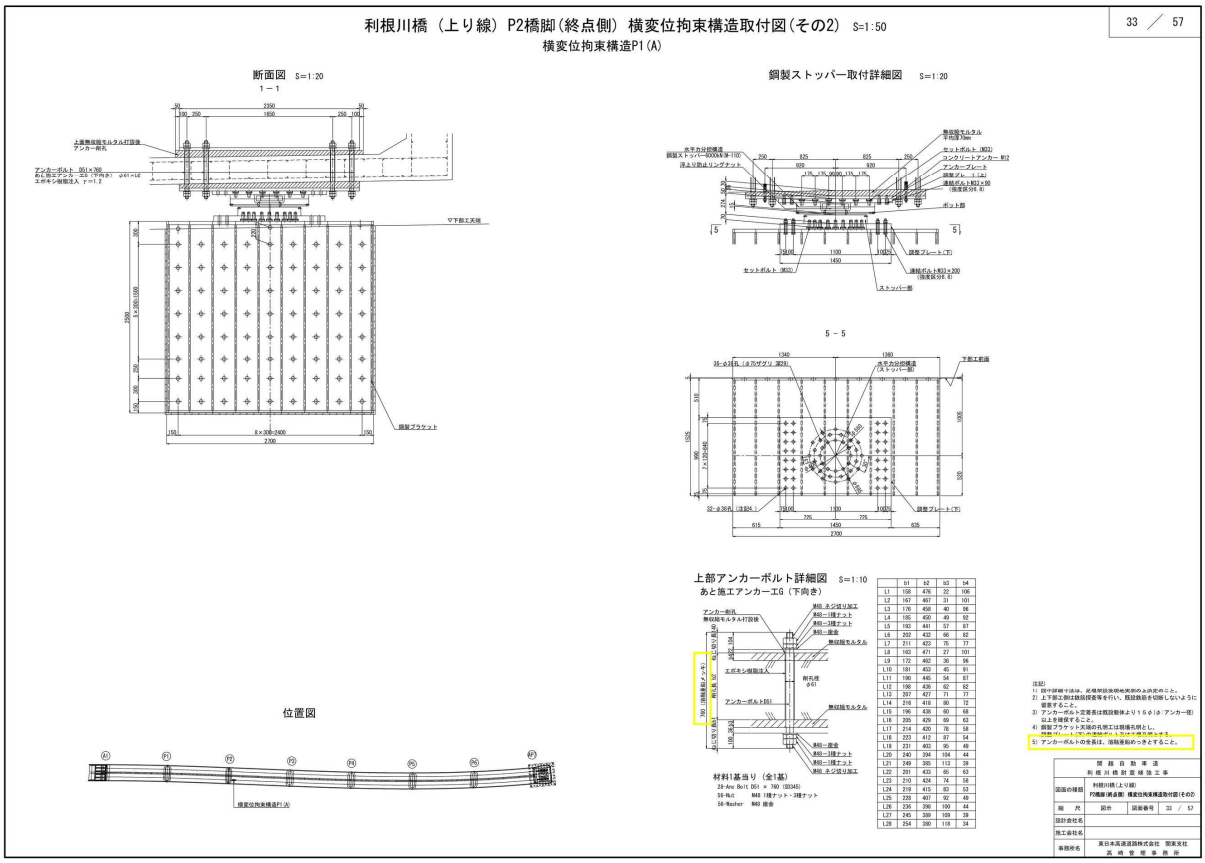

正

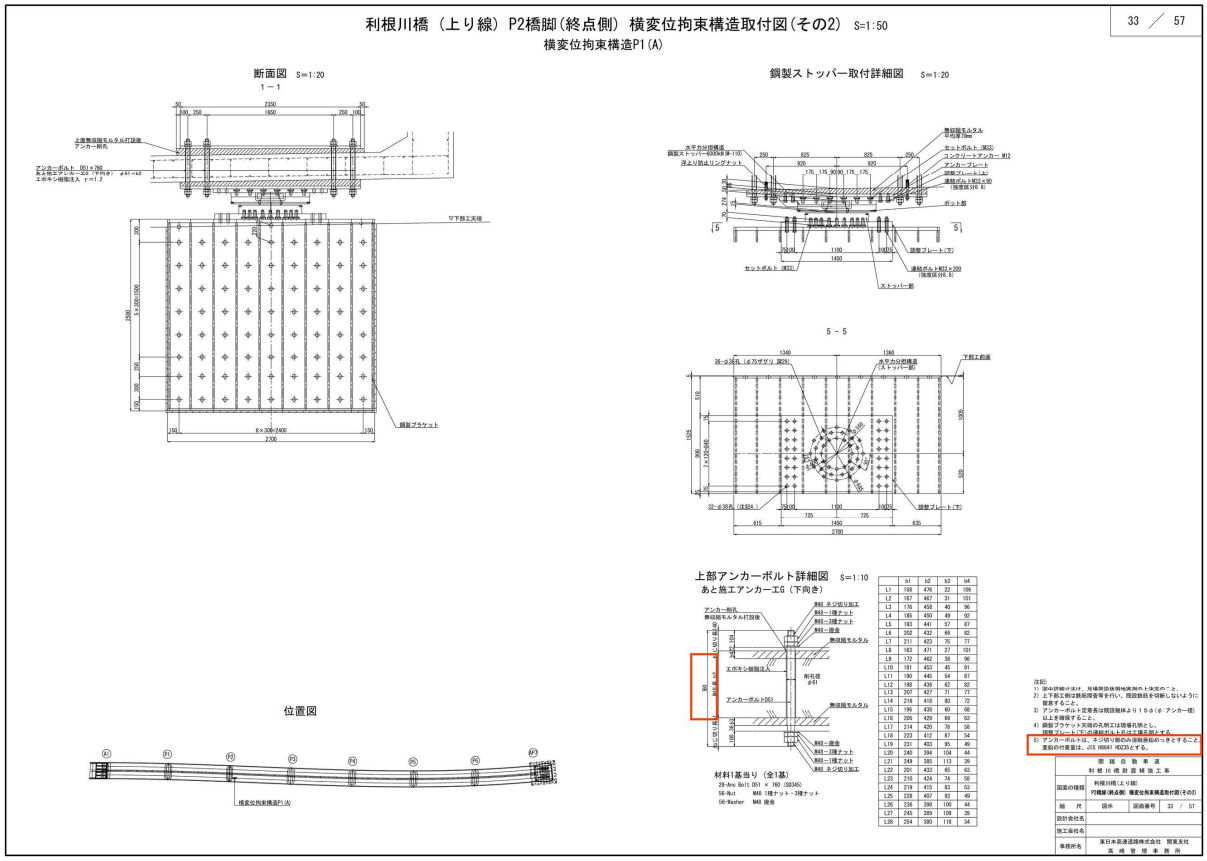

備考	表記、注記の訂正

対象	設計図面　利根川橋（上り線）P2橋脚(終点側)　横変位拘束構造詳細図　（その1）(34/57)
誤	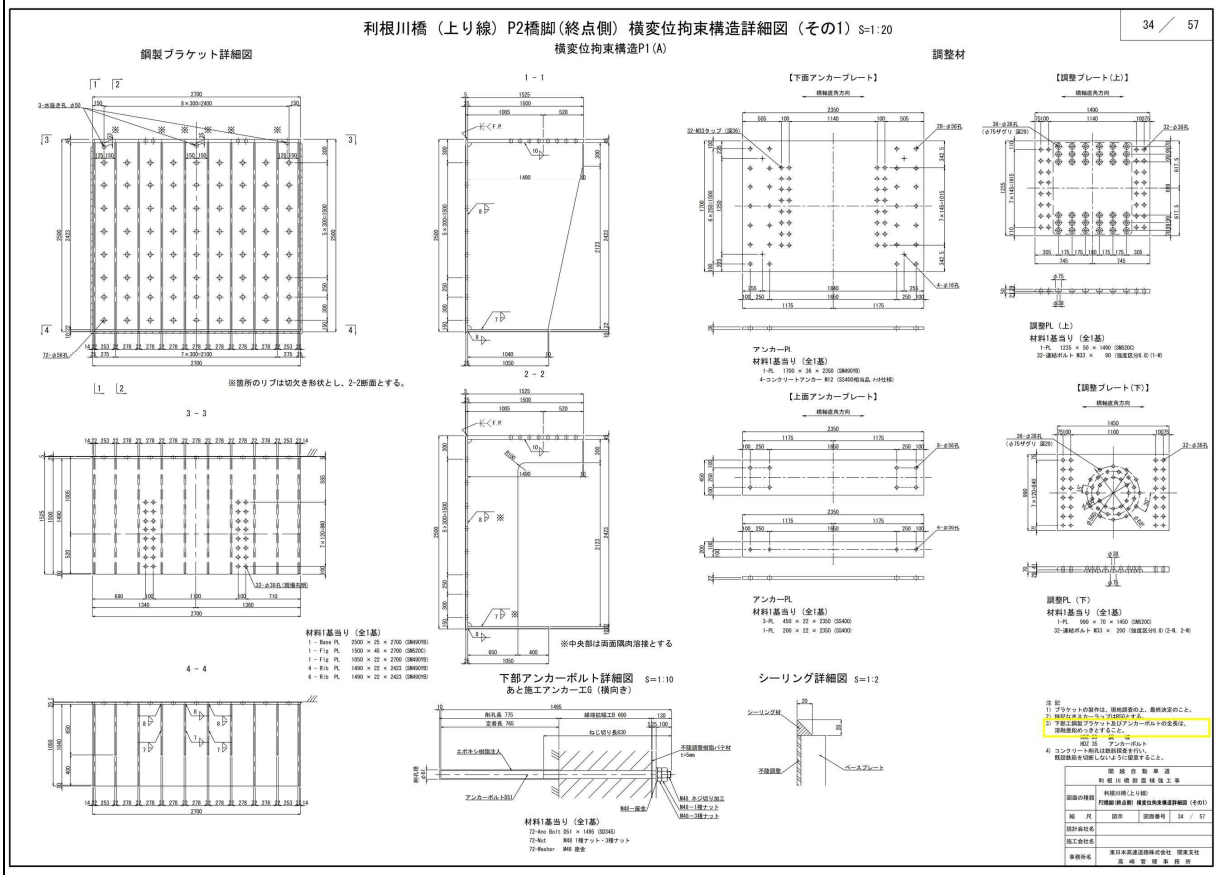
正	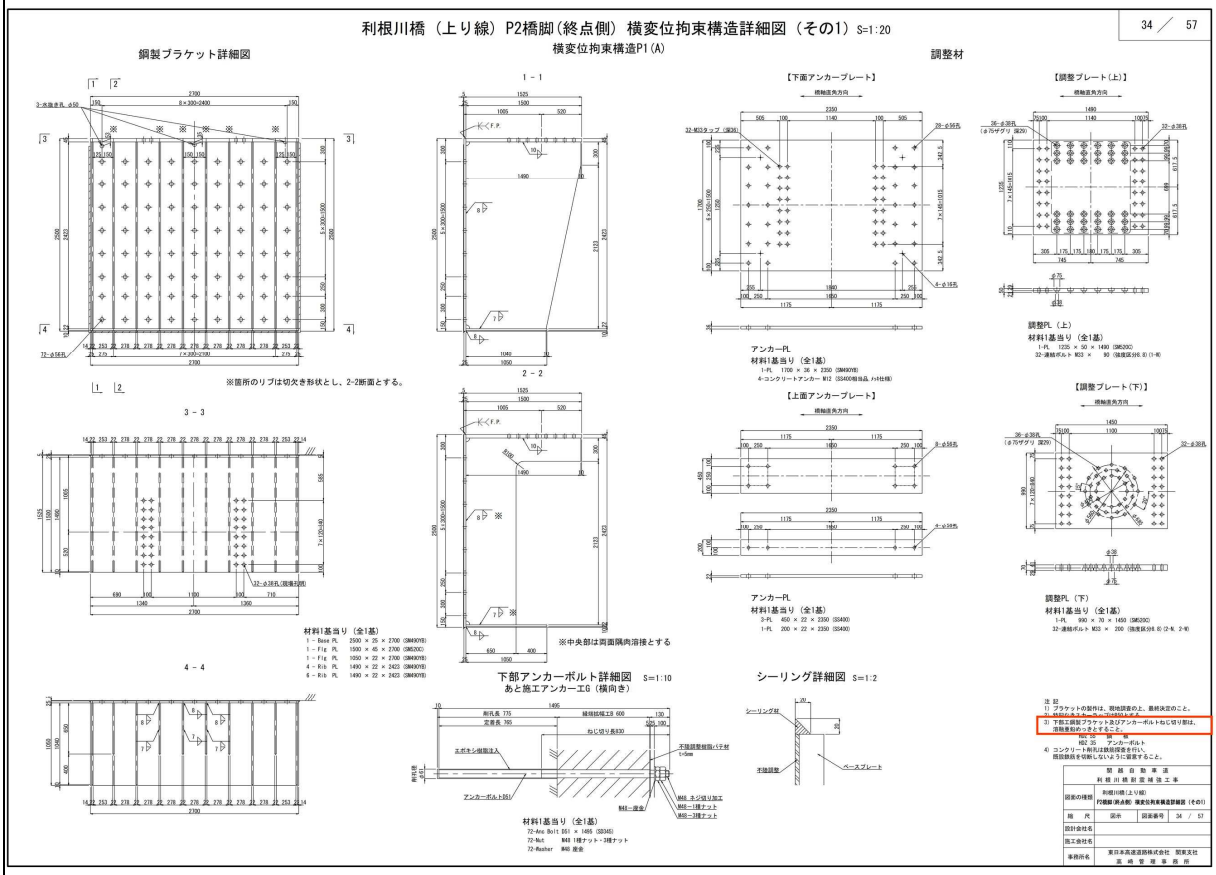
備考	注記の訂正

対象	設計図面　利根川橋　（上り線）AP7橋台　横変位拘束構造詳細図（36/57）

誤

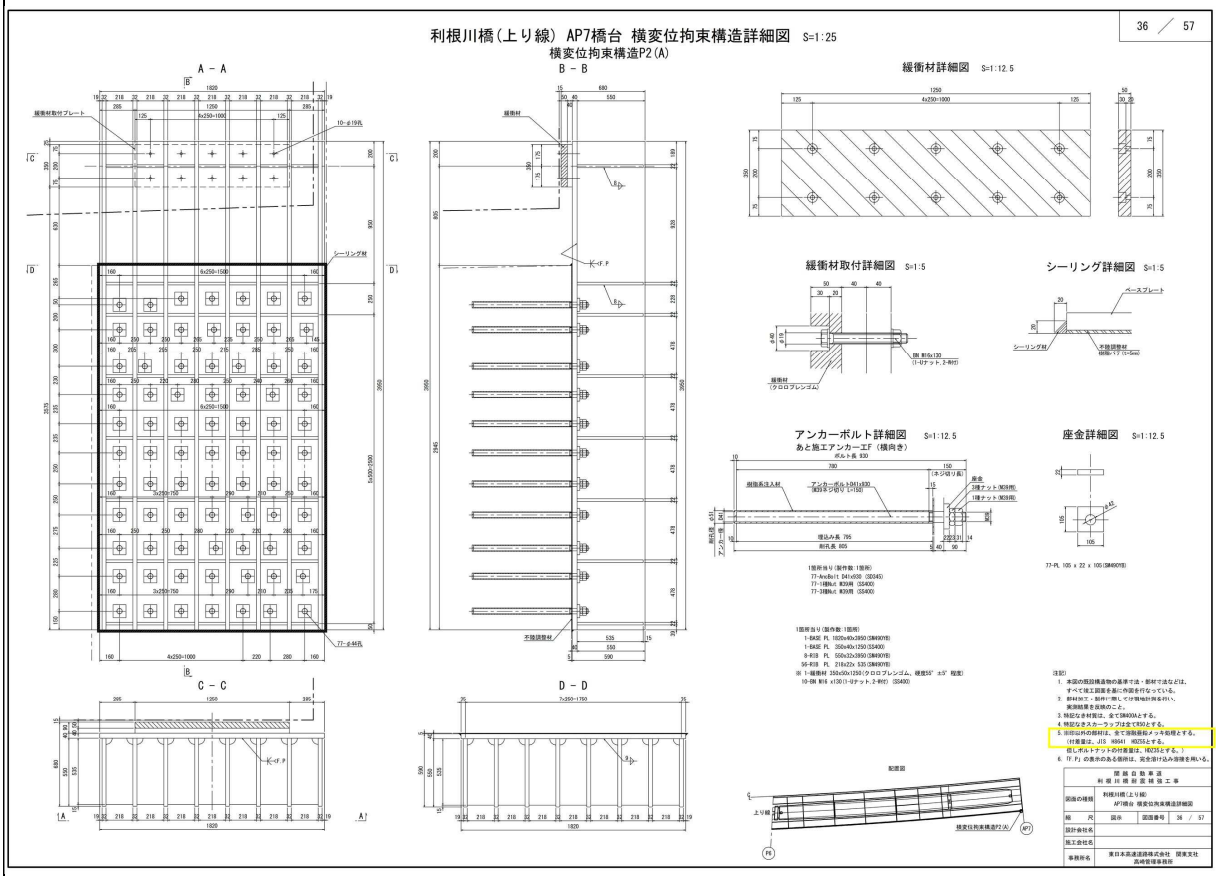

正

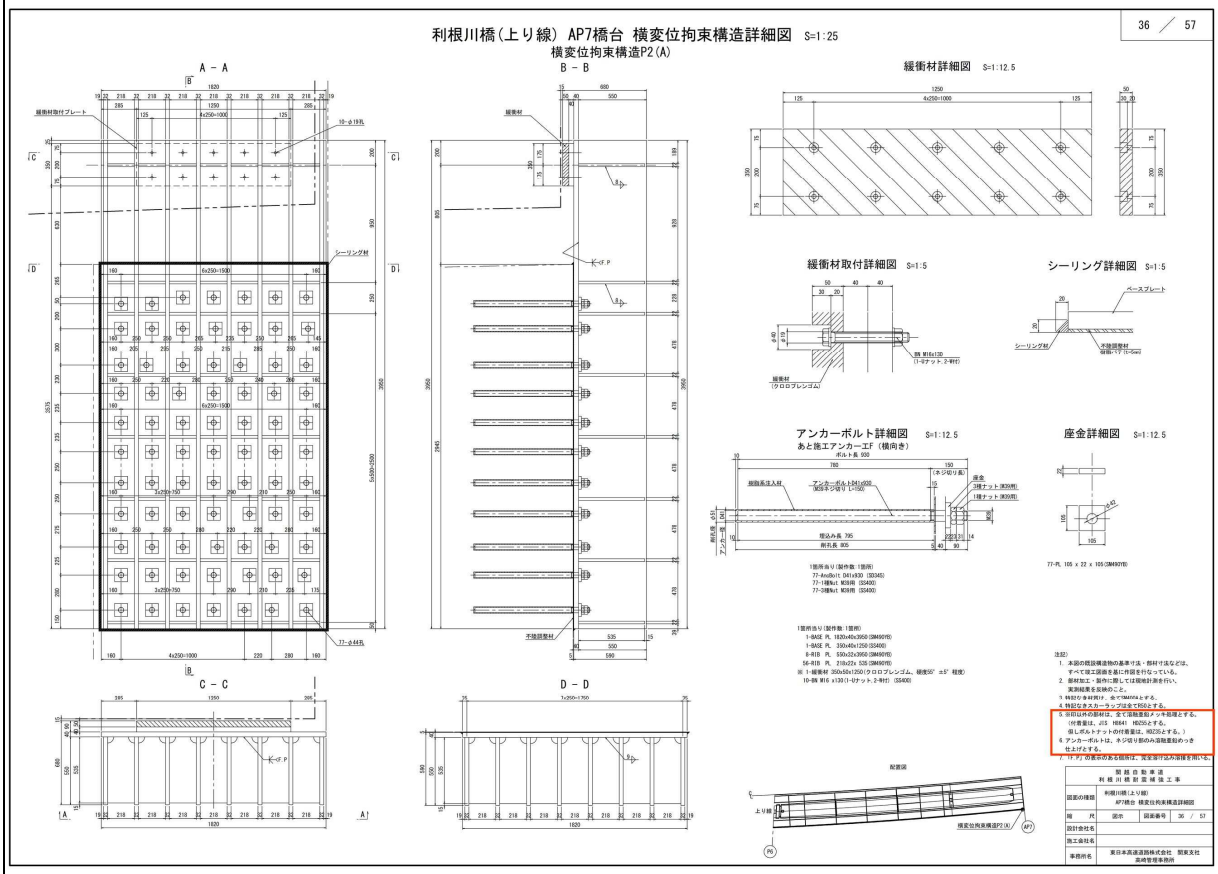

備考	注記の訂正

対象	設計図面　利根川橋（下り線）P2橋脚　横変位拘束構造詳細図(その1)（37/57）

誤

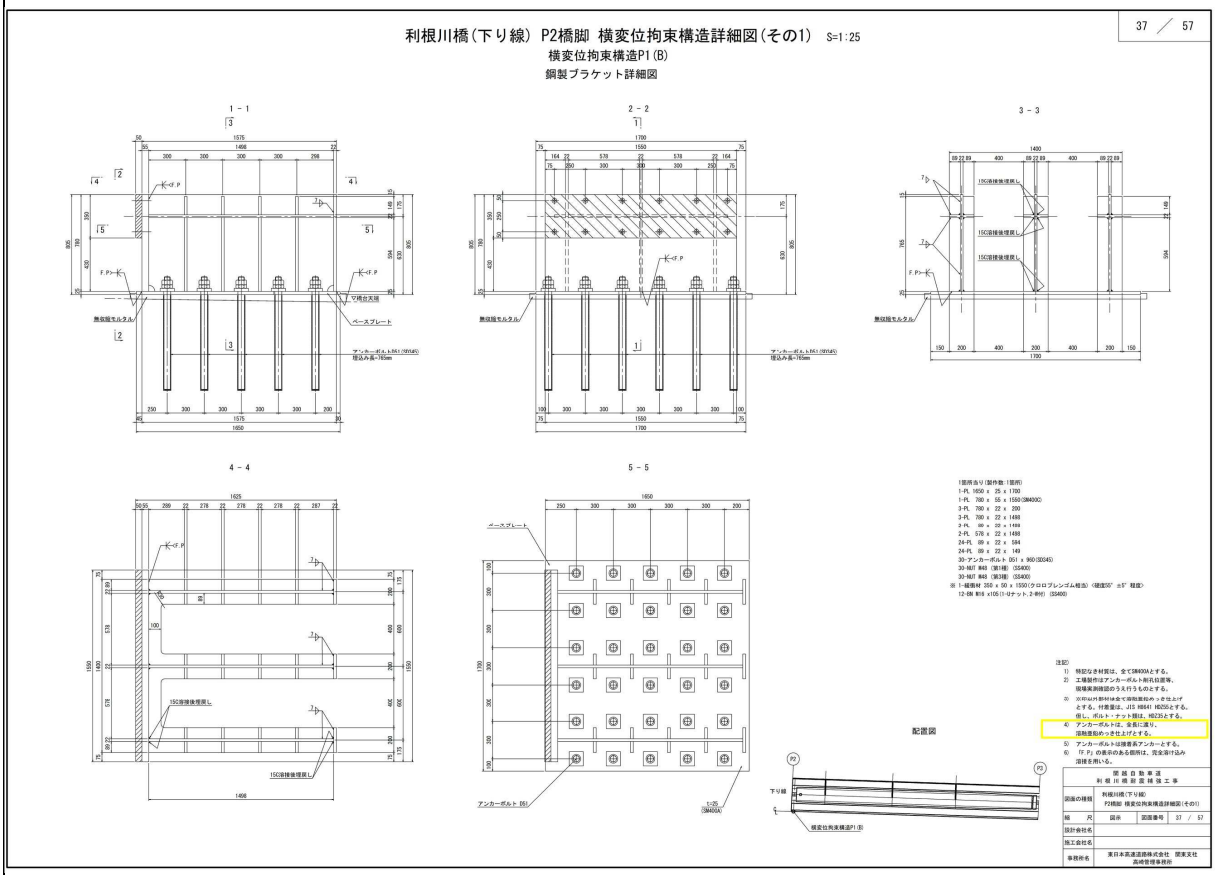

正

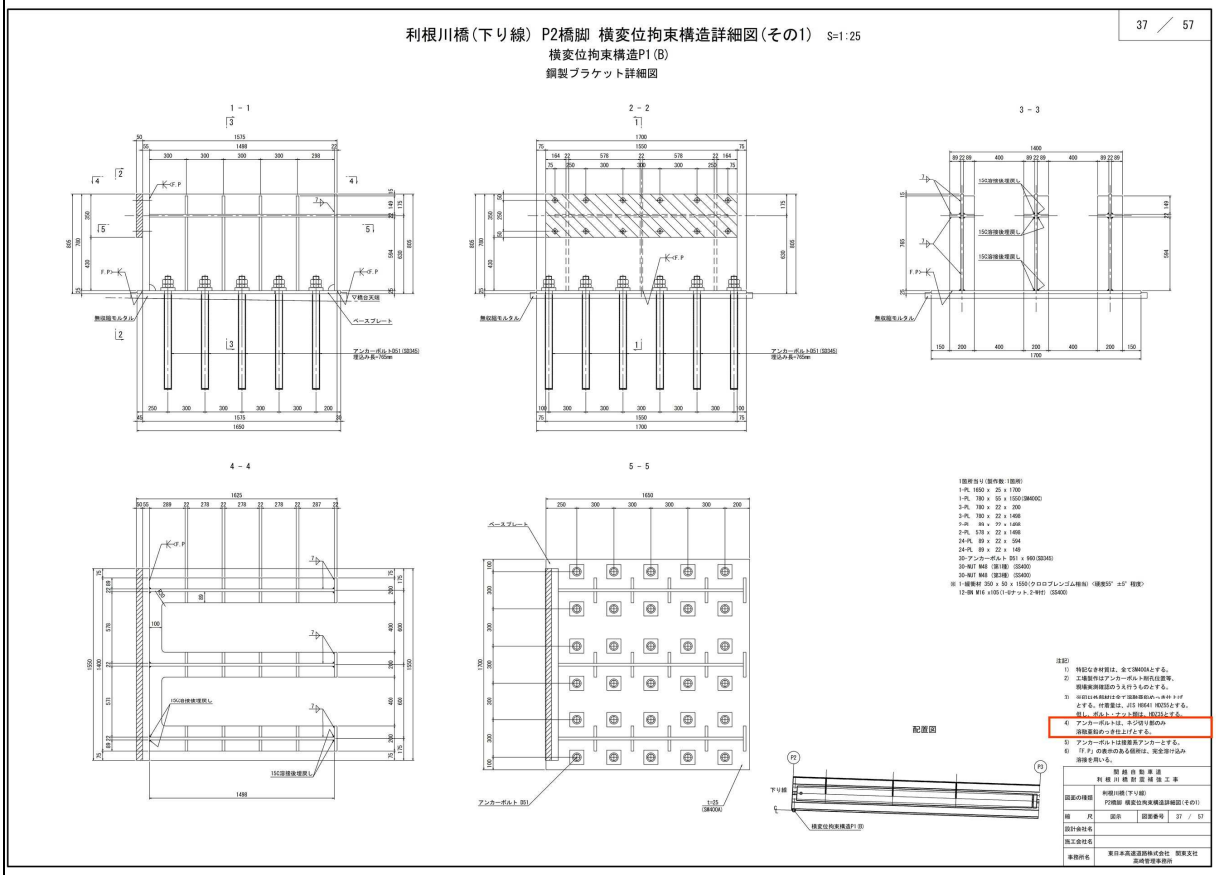

備考	注記の訂正

対象	設計図面　利根川橋（下り線）P2橋脚　横変位拘束構造詳細図(その2)（38/57）

誤

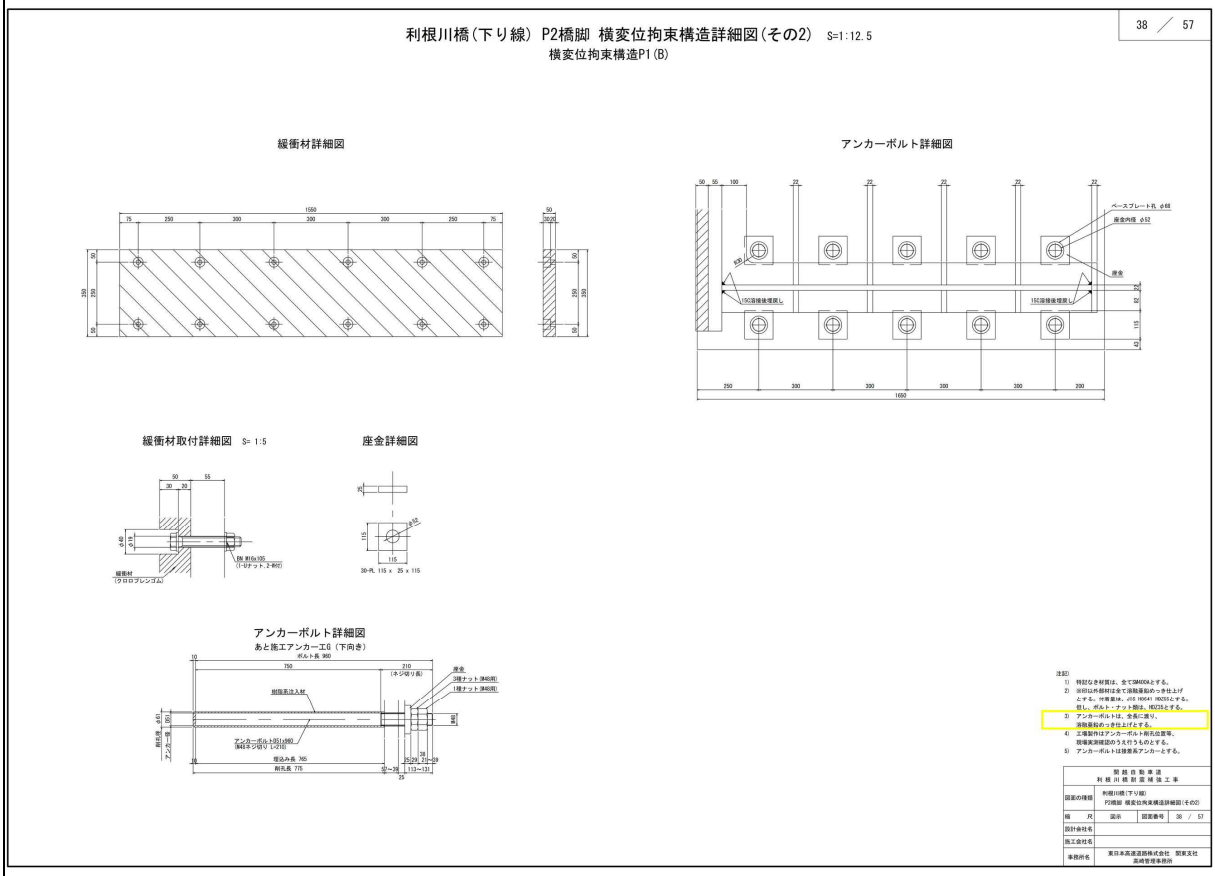

正

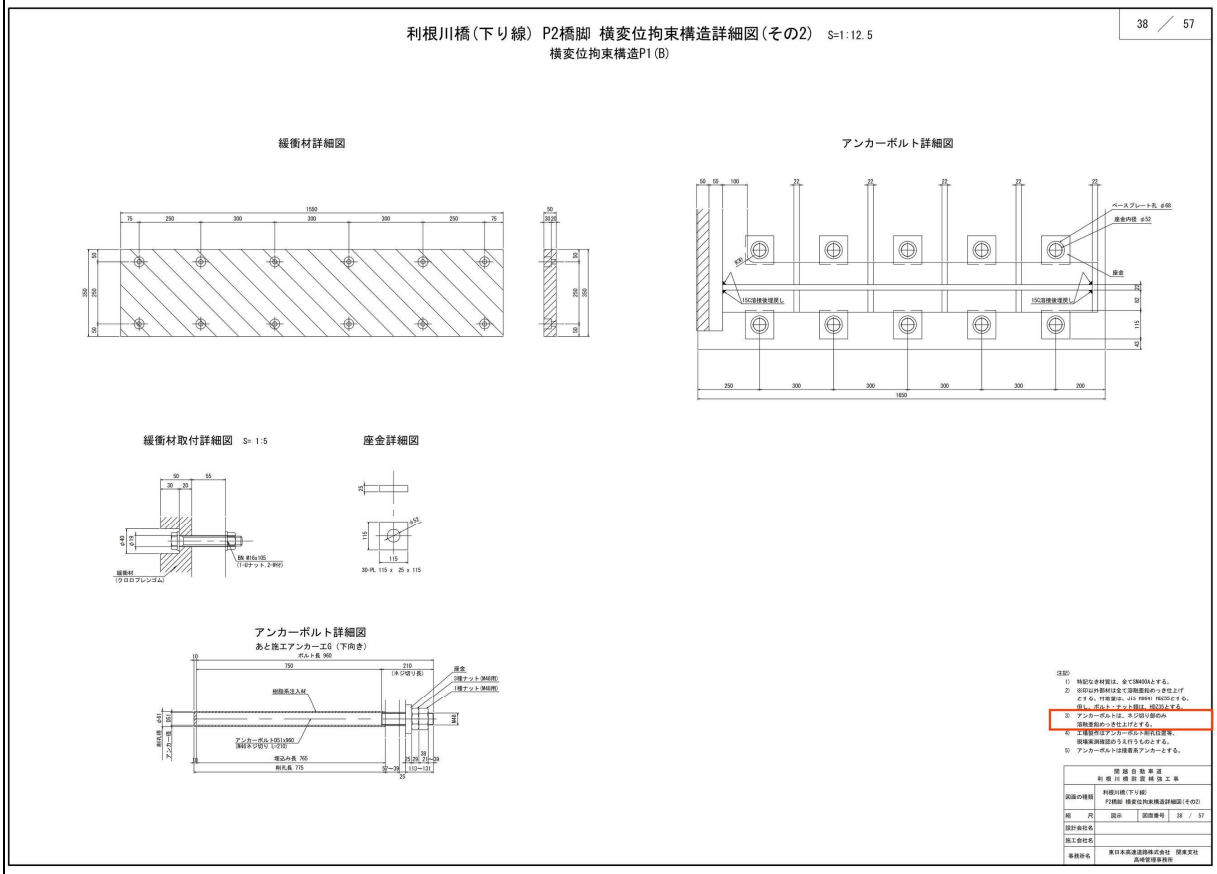

備考	注記の訂正

対象	設計図面　利根川橋（下り線）AP7橋台　横変位拘束構造詳細図(その1)（39/57）

誤

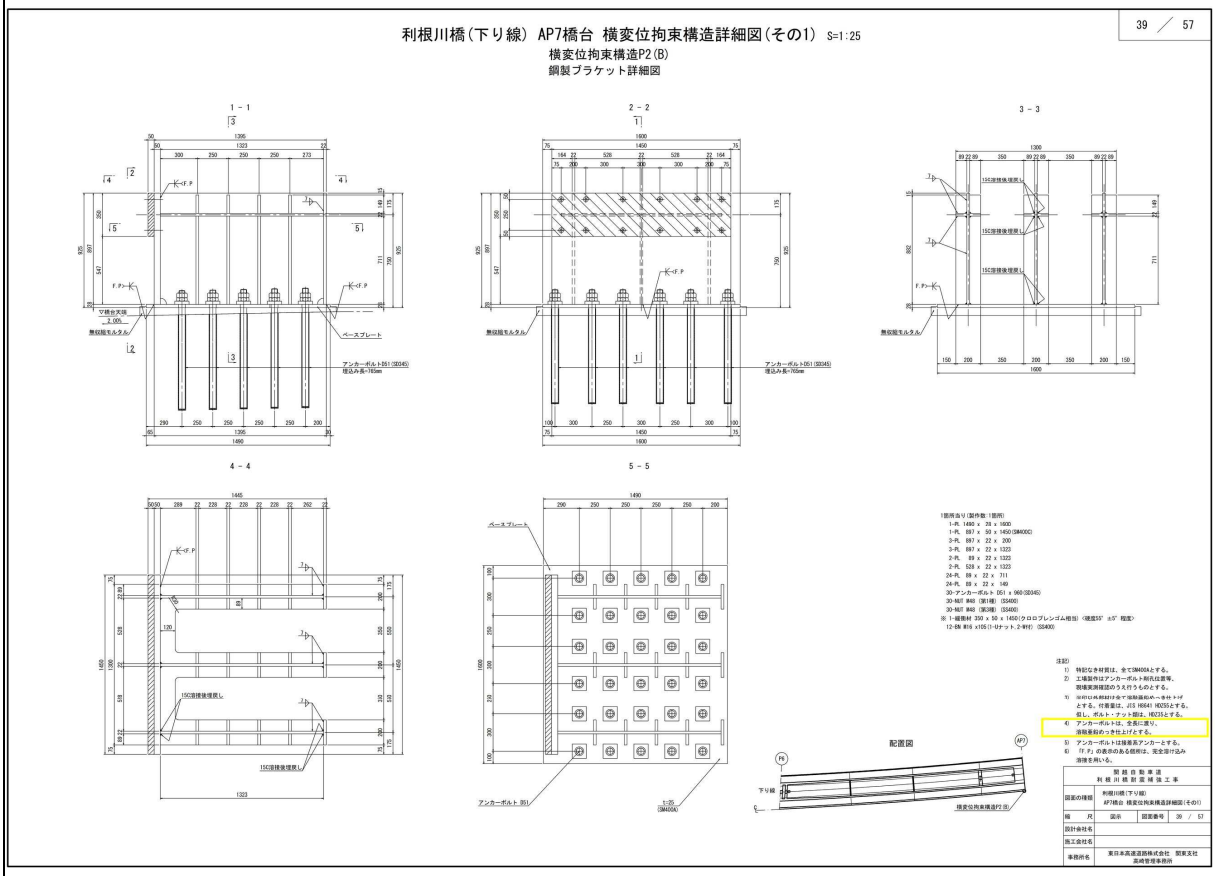

正

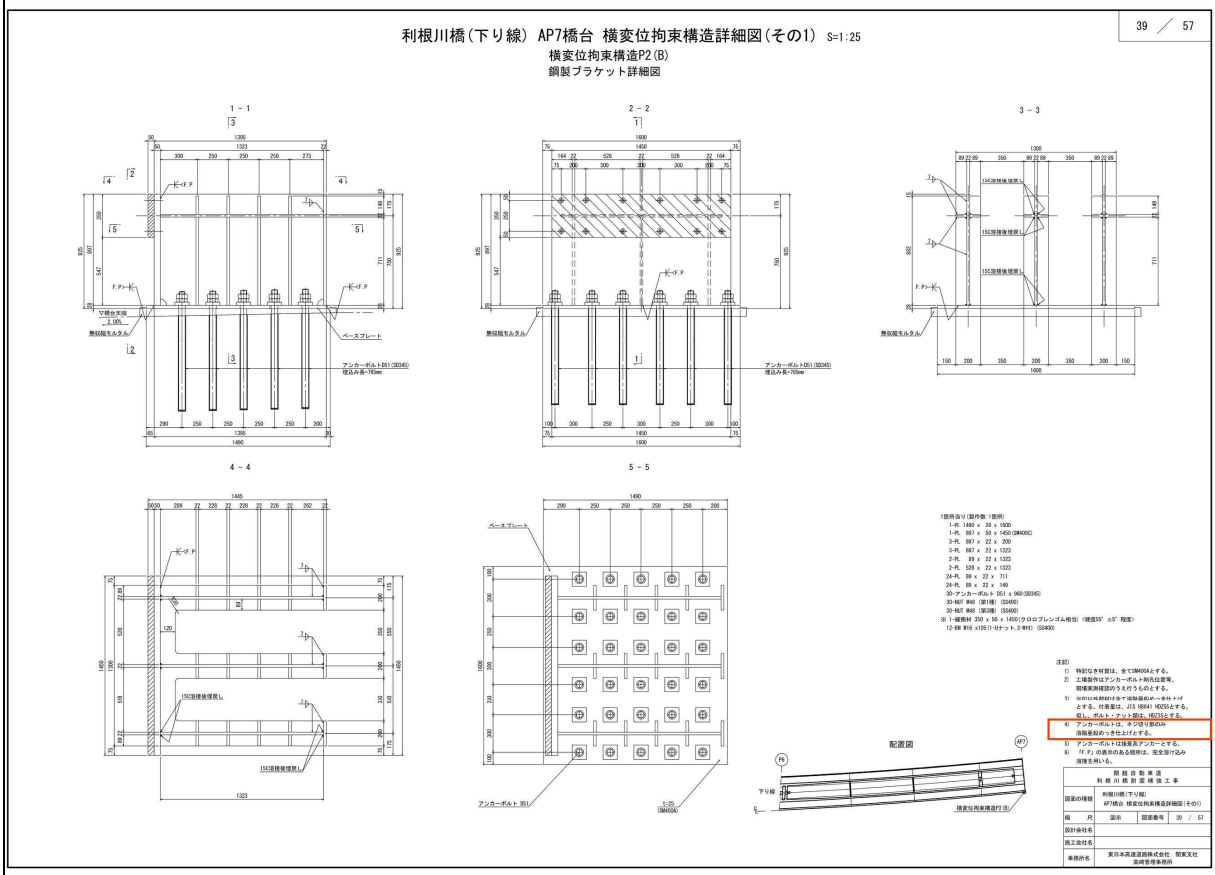

備考	注記の訂正

対象	設計図面　利根川橋（下り線）AP7橋台　横変位拘束構造詳細図(その2)（40/57）

誤

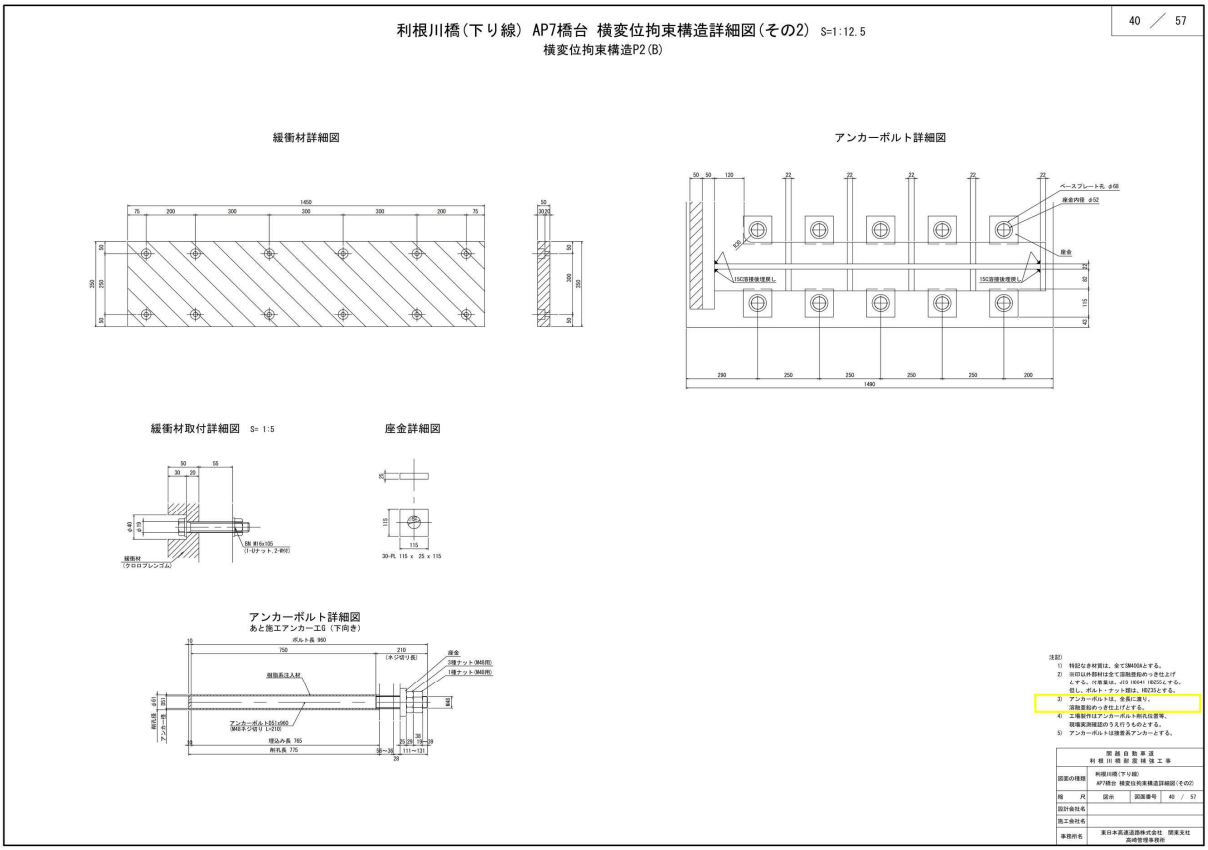

正

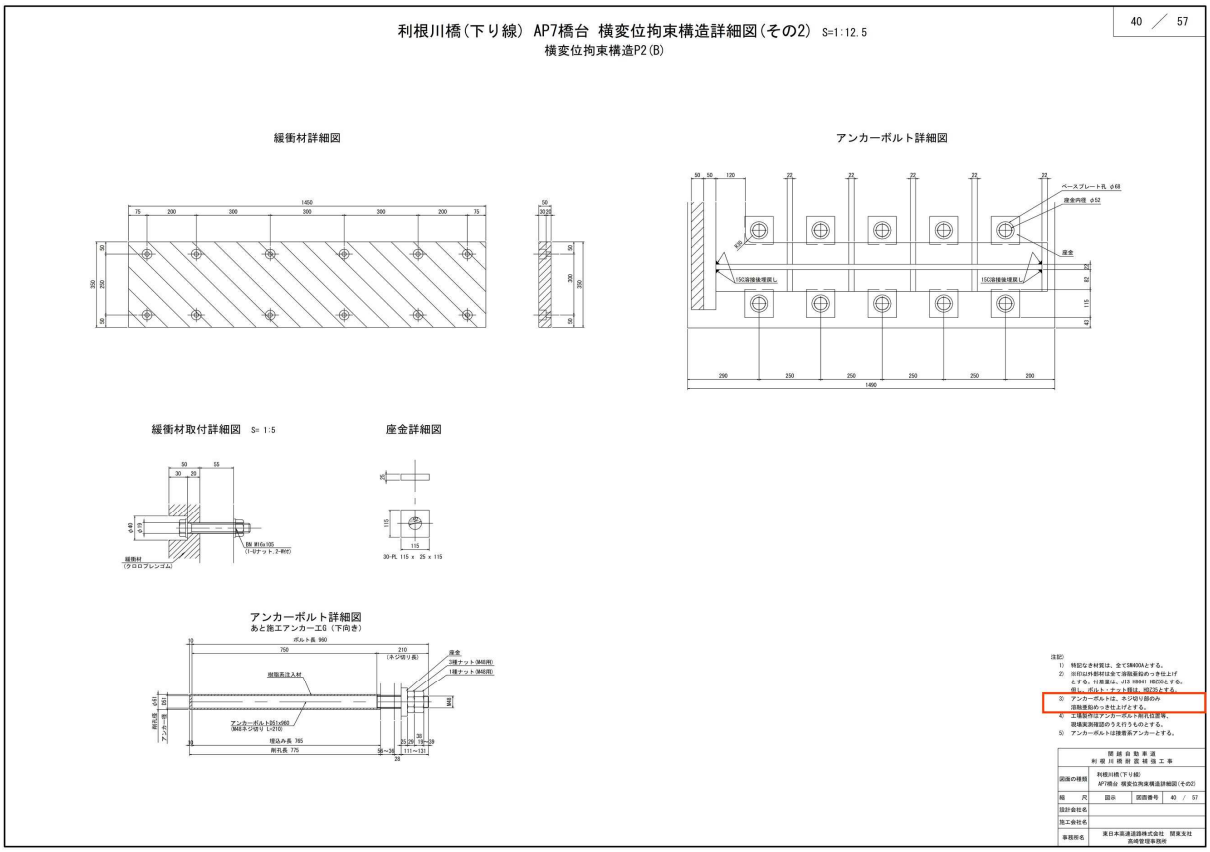

備考	注記の訂正

対象	設計図面　利根川橋(A1-AP7)検査路撤去図(その2)（45/57）
誤	

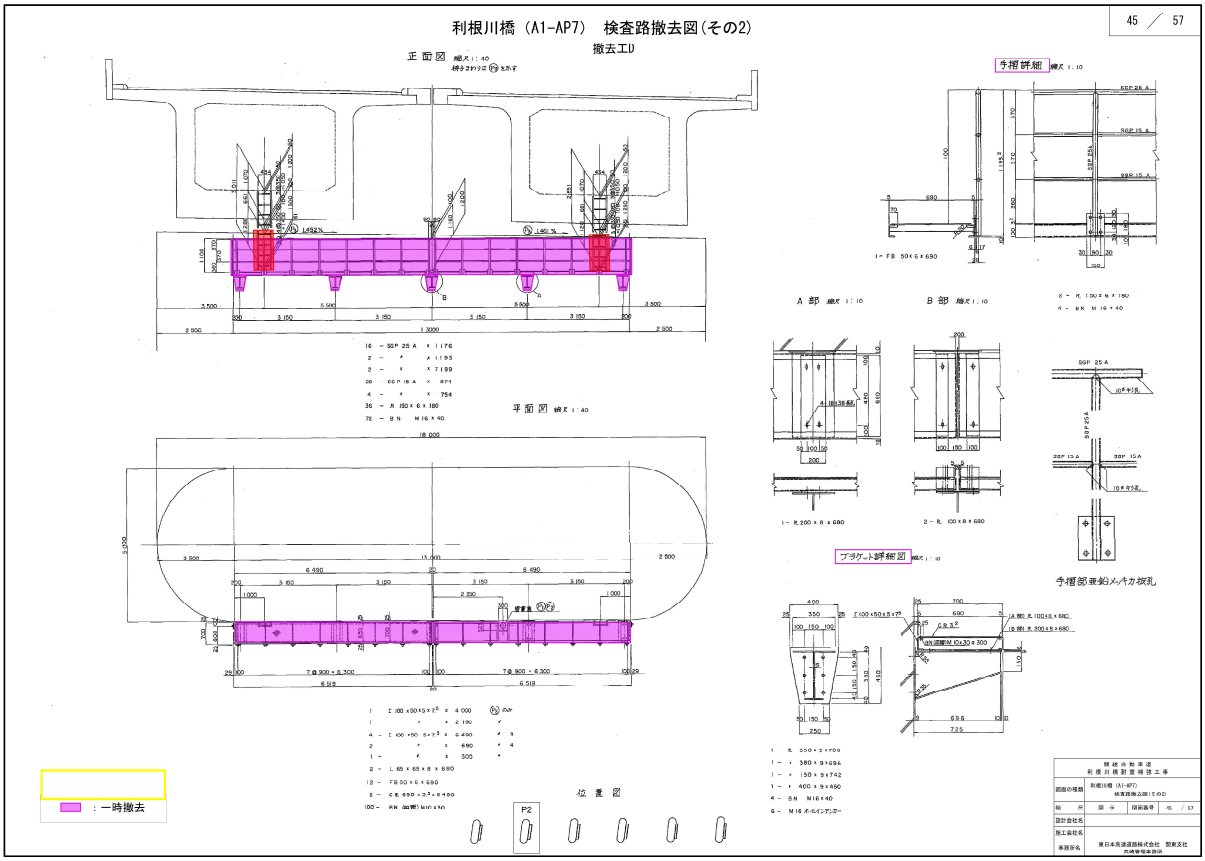

正	

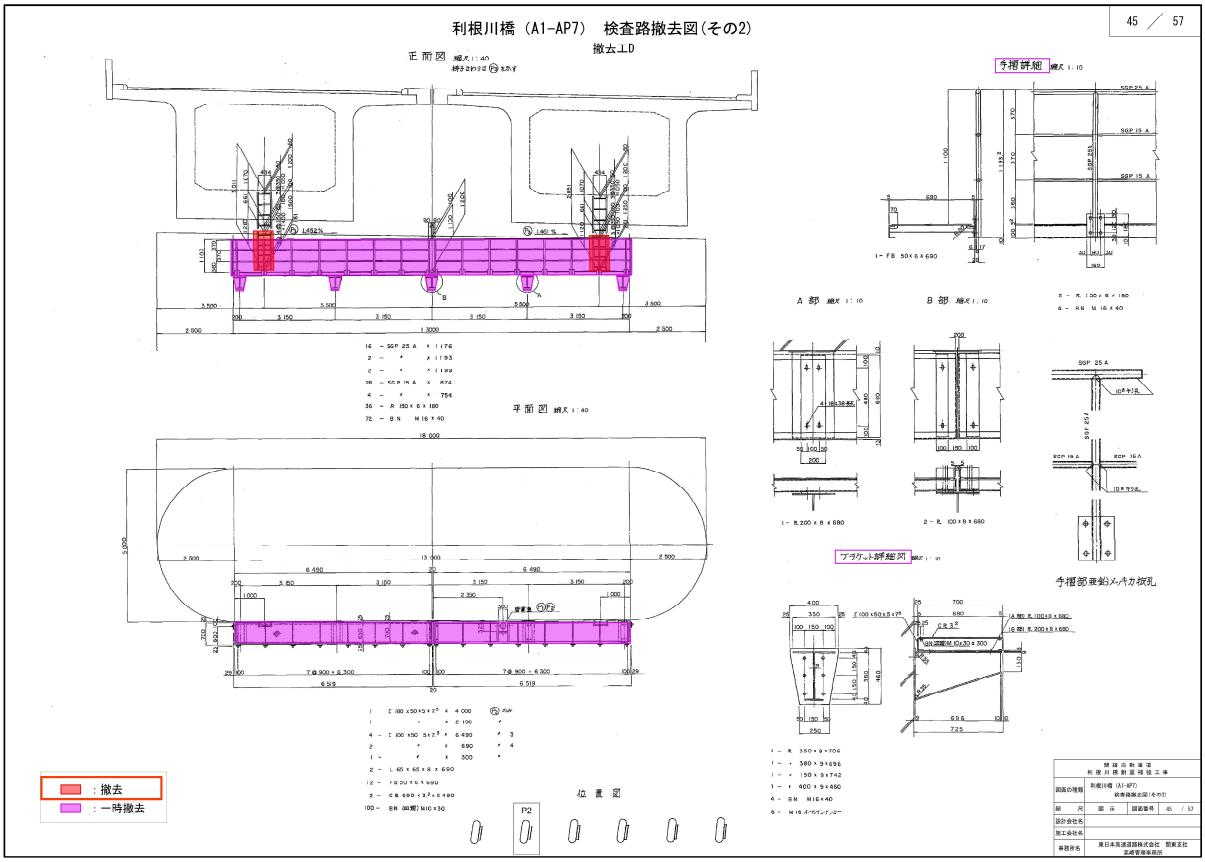

備考	凡例の訂正

対象	設計図面　利根川橋(A1-AP7)検査路撤去図(その3)（46/57）
誤	

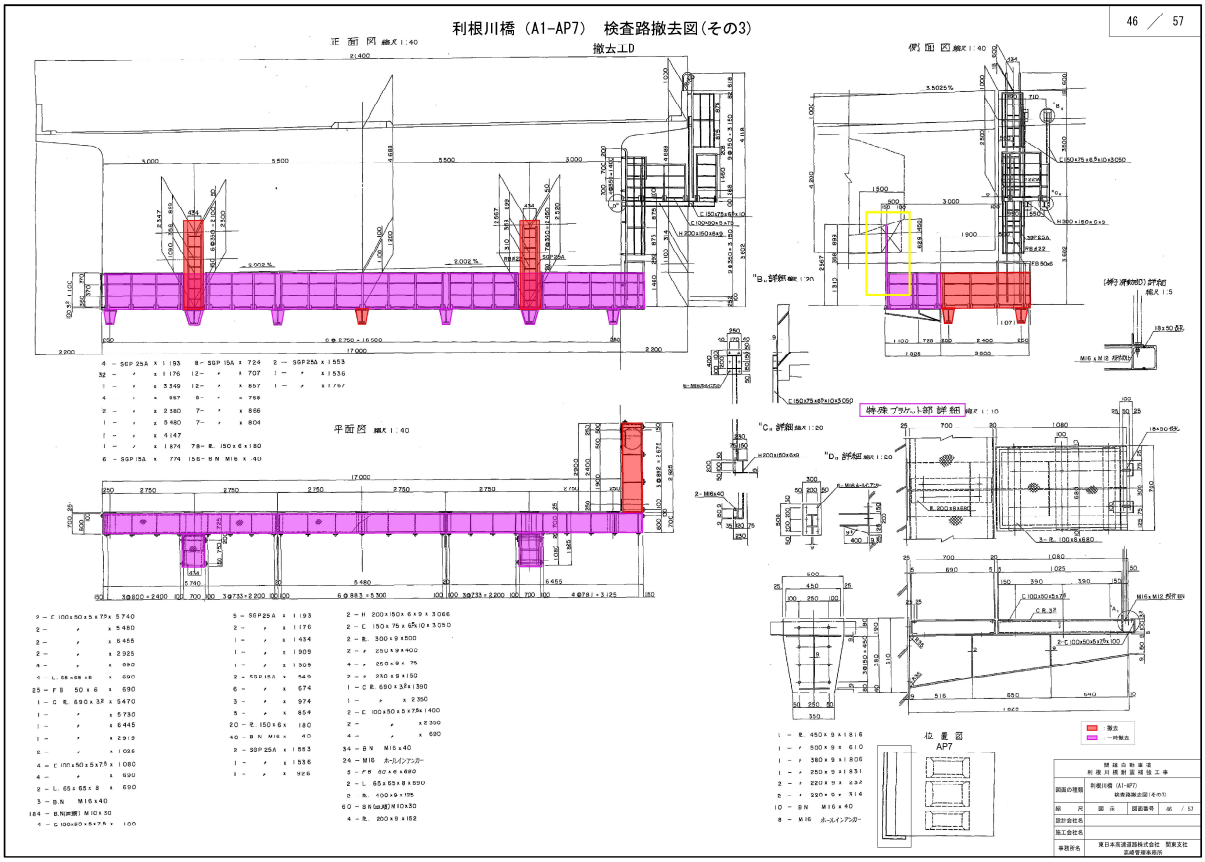

正	

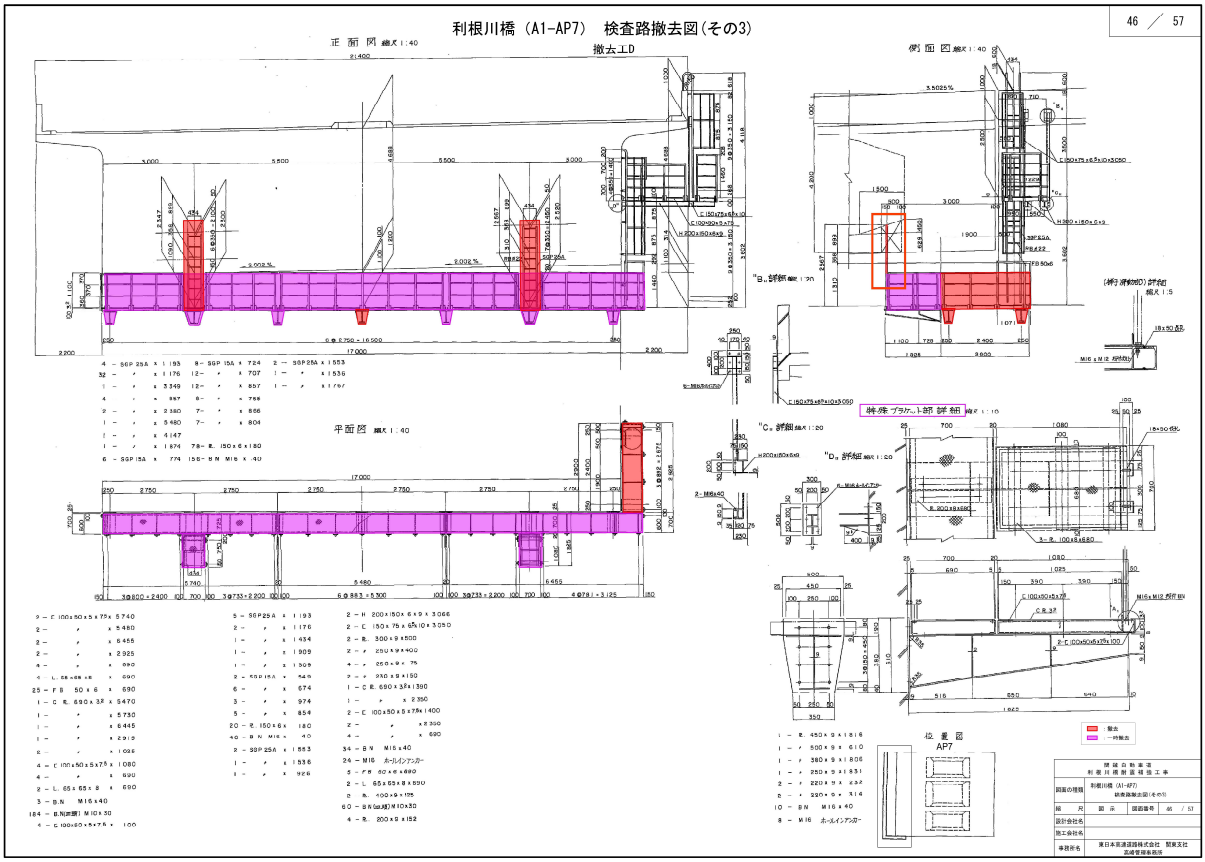

備考	区分着色の訂正

対象	設計図面　利根川橋　P2橋脚　下部工検査路(その1) (51/57)
誤	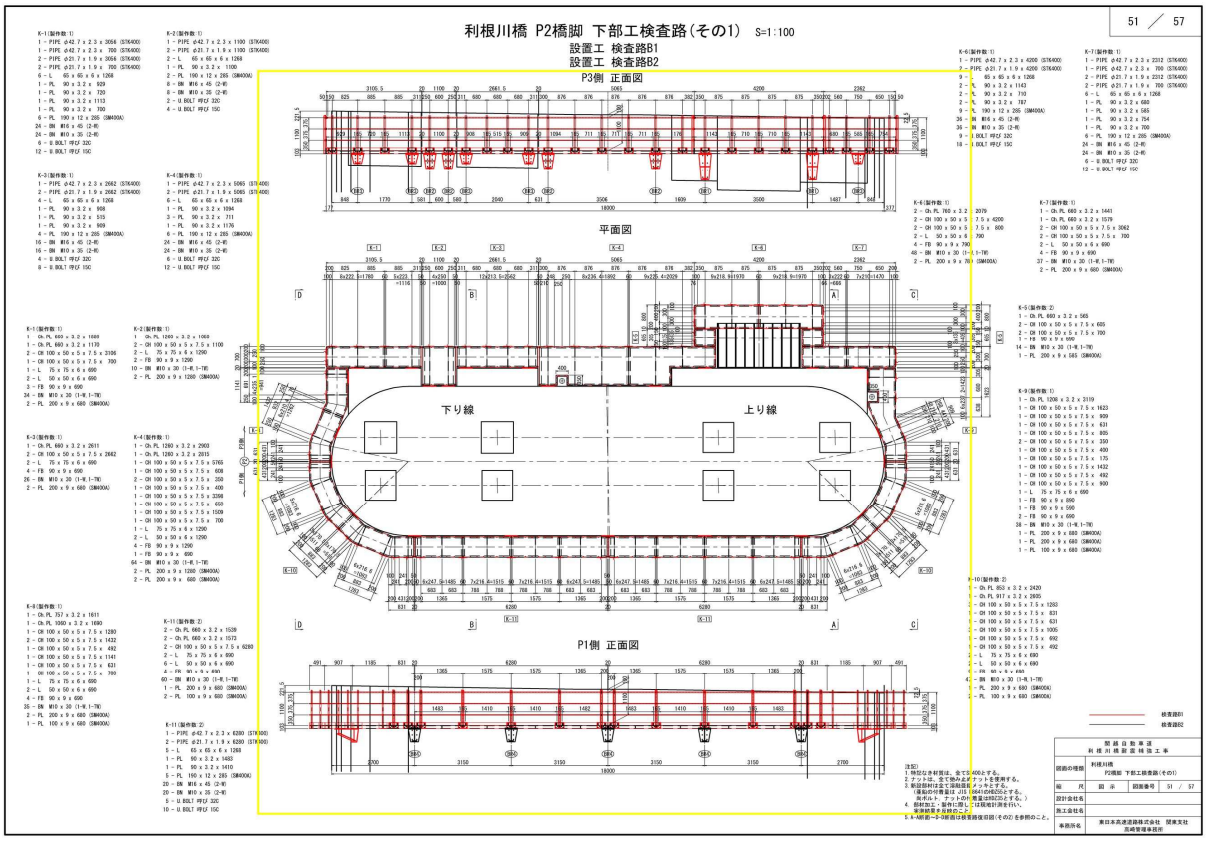
正	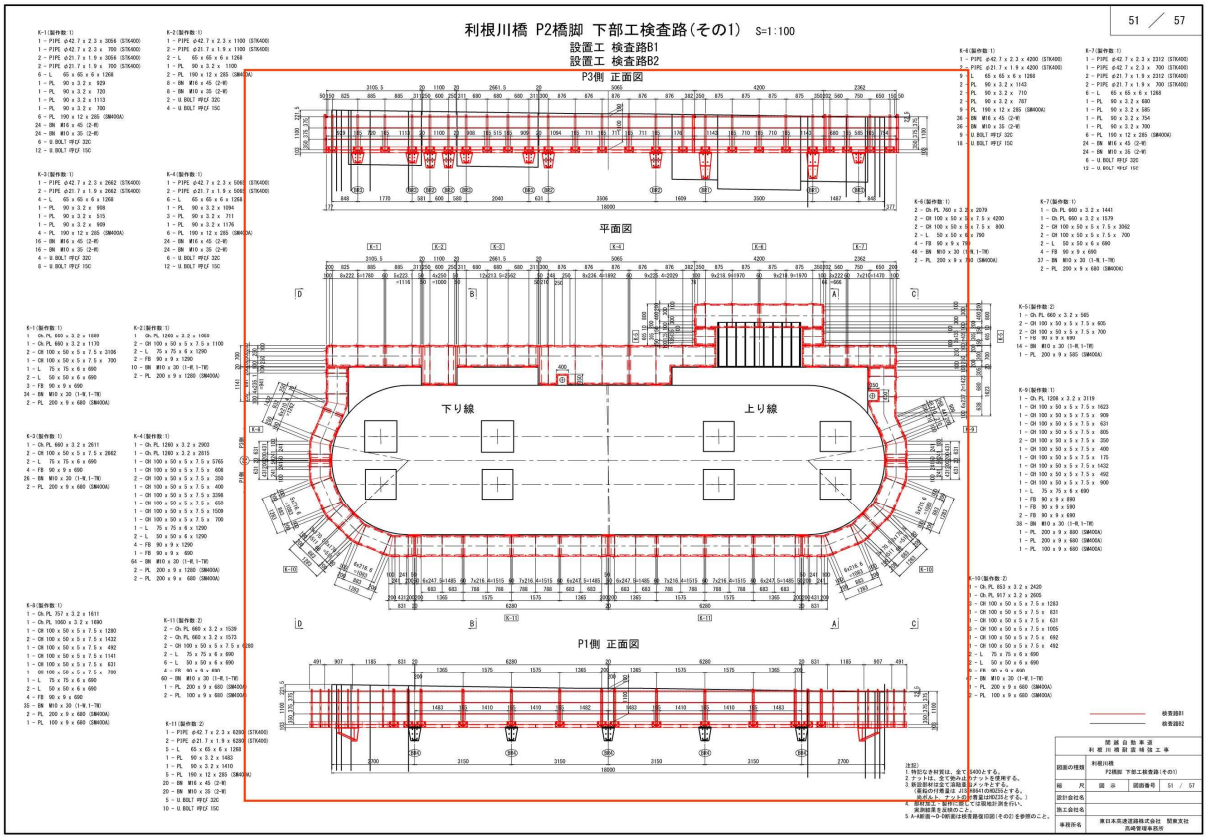
備考	区分着色の訂正

対象	設計図面　利根川橋　P2橋脚　下部工検査路(その2)（52/57）
誤	

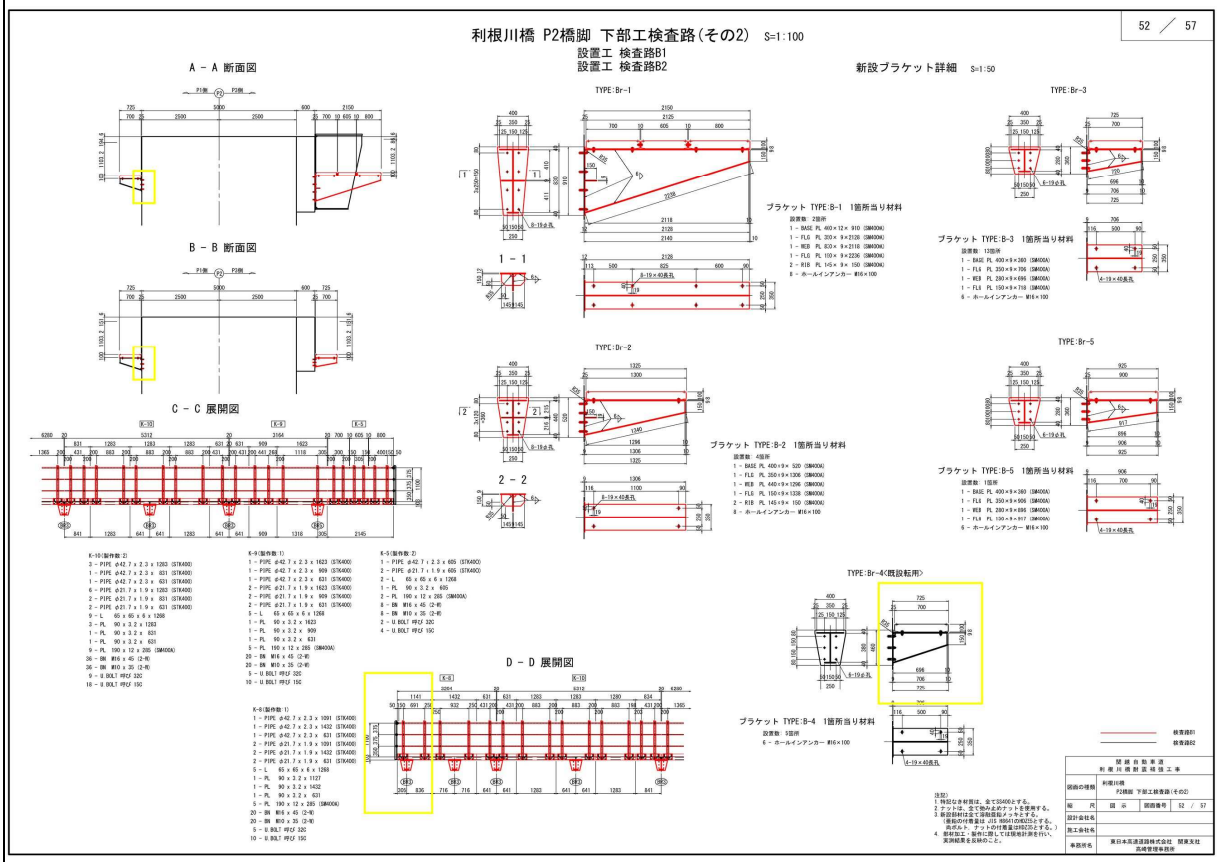

正	

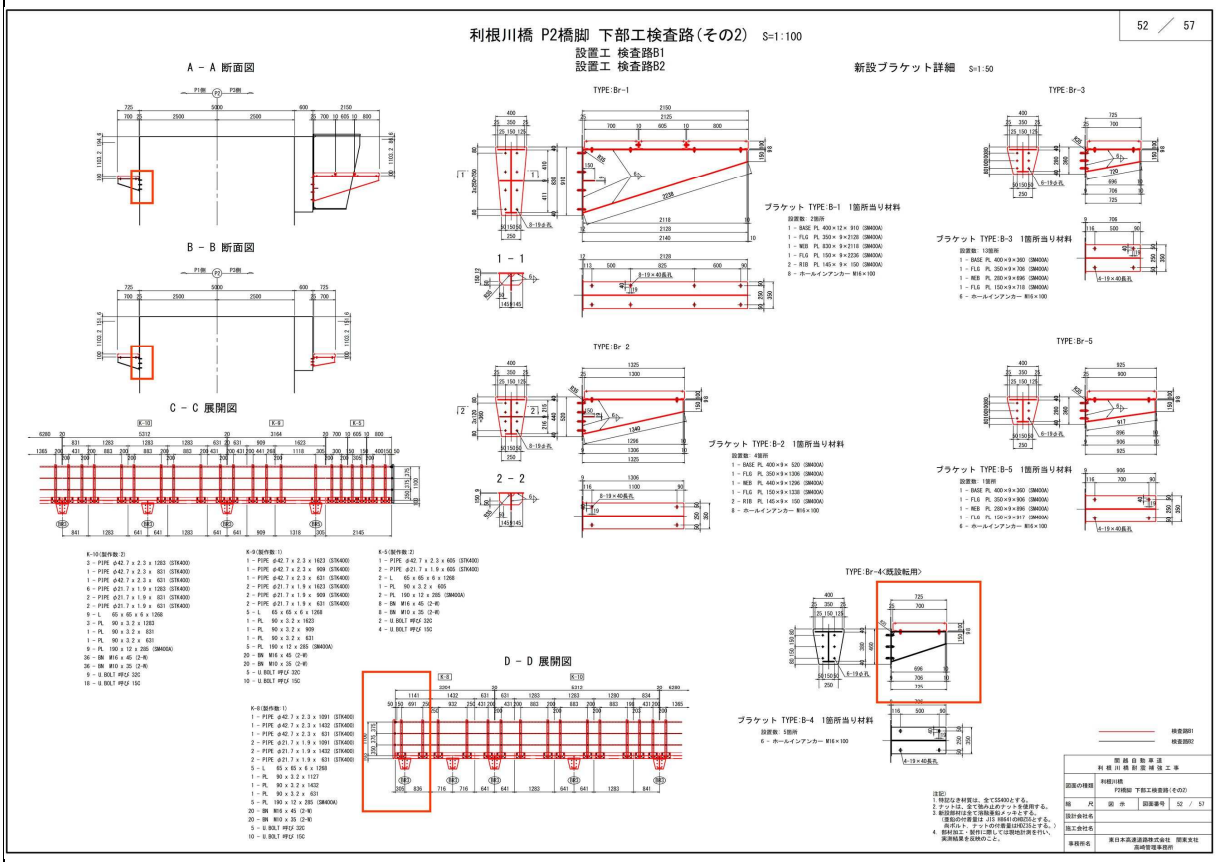

備考	区分着色の訂正

対象	設計図面　利根川橋　P2橋脚　下部工検査路(その3)（53/57）
誤	

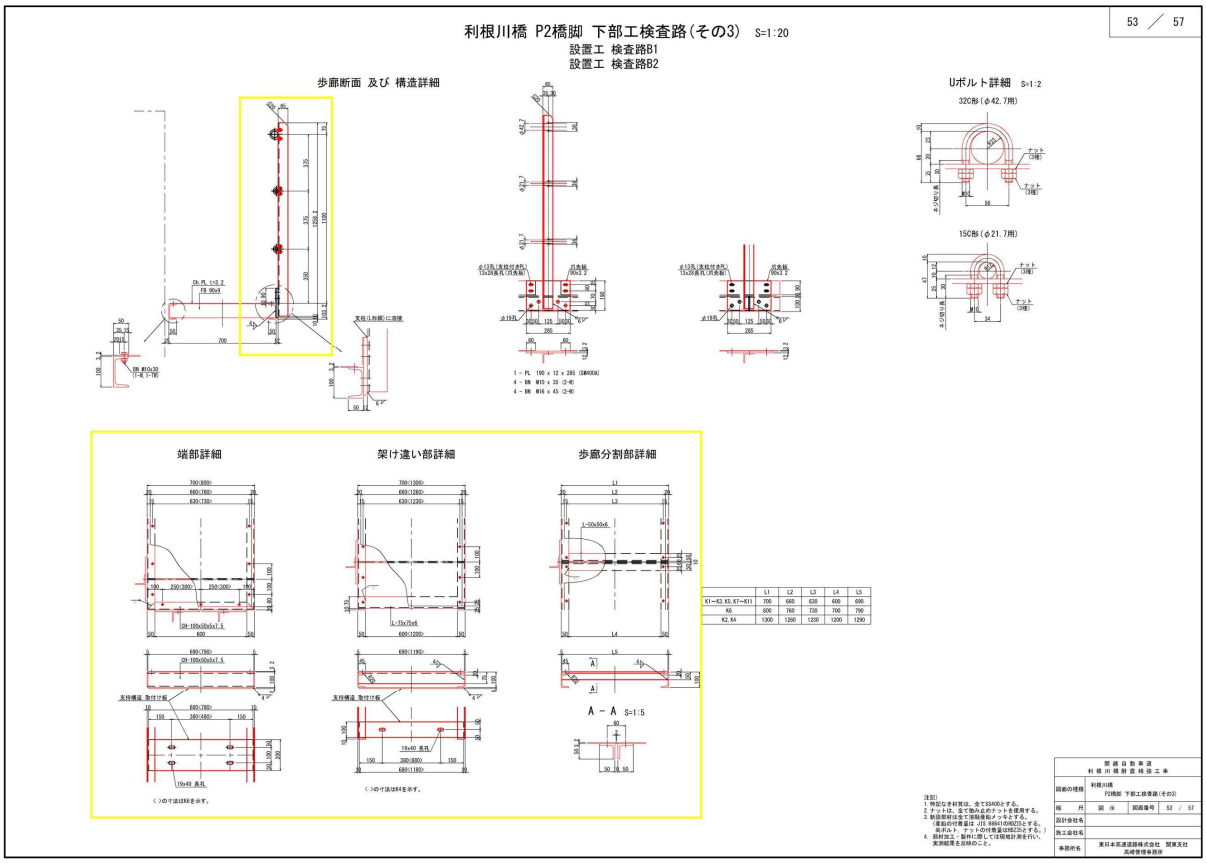

	L1	L2	L3	L4	L5
K1～K3, K5, K7～K11	700	660	630	600	690
K6	800	760	730	700	790
K2, K4	1300	1260	1230	1200	1290

正	

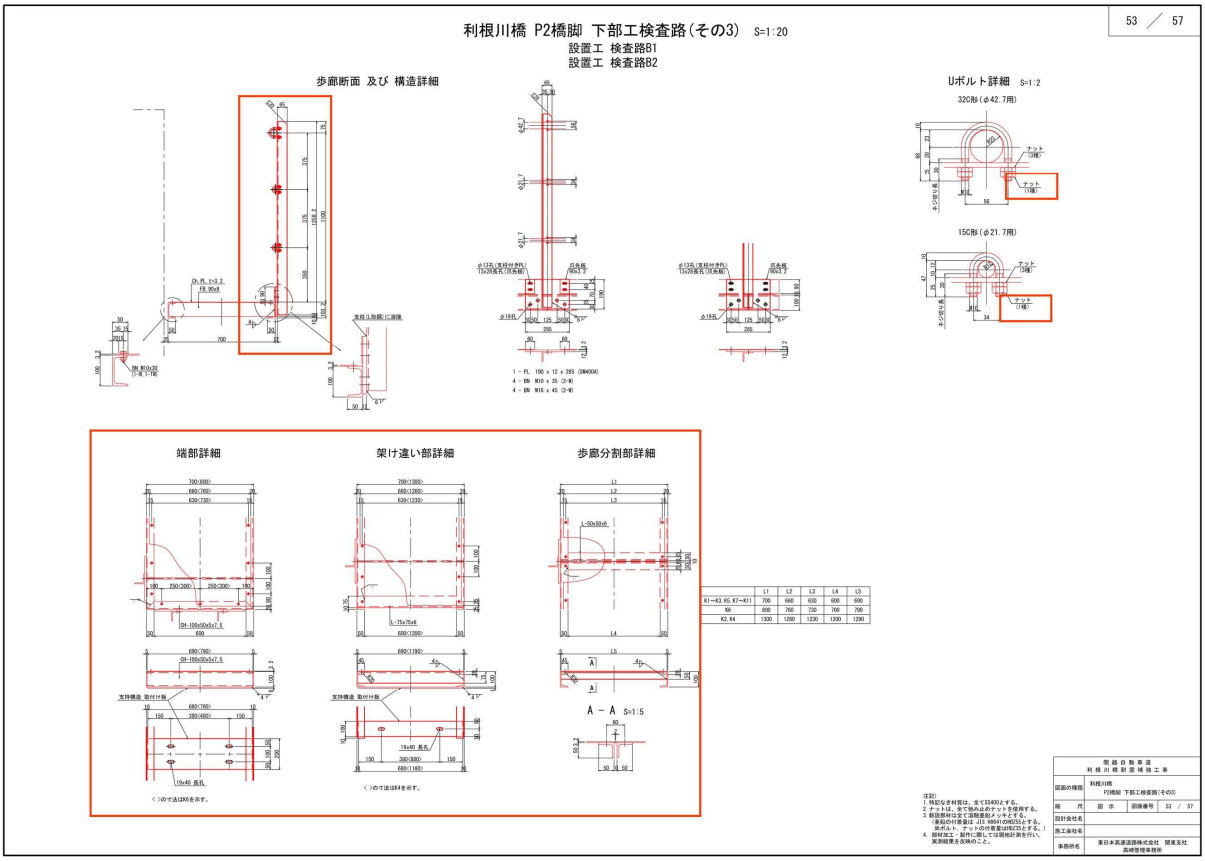

	L1	L2	L3	L4	L5
K1～K3, K5, K7～K11	700	660	630	600	690
K6	800	760	730	700	790
K2, K4	1300	1260	1230	1200	1290

備考	区分着色の訂正

対象	設計図面　利根川橋（上り線)A2橋台　落橋防止構造詳細図(その1)（13/87）
誤	

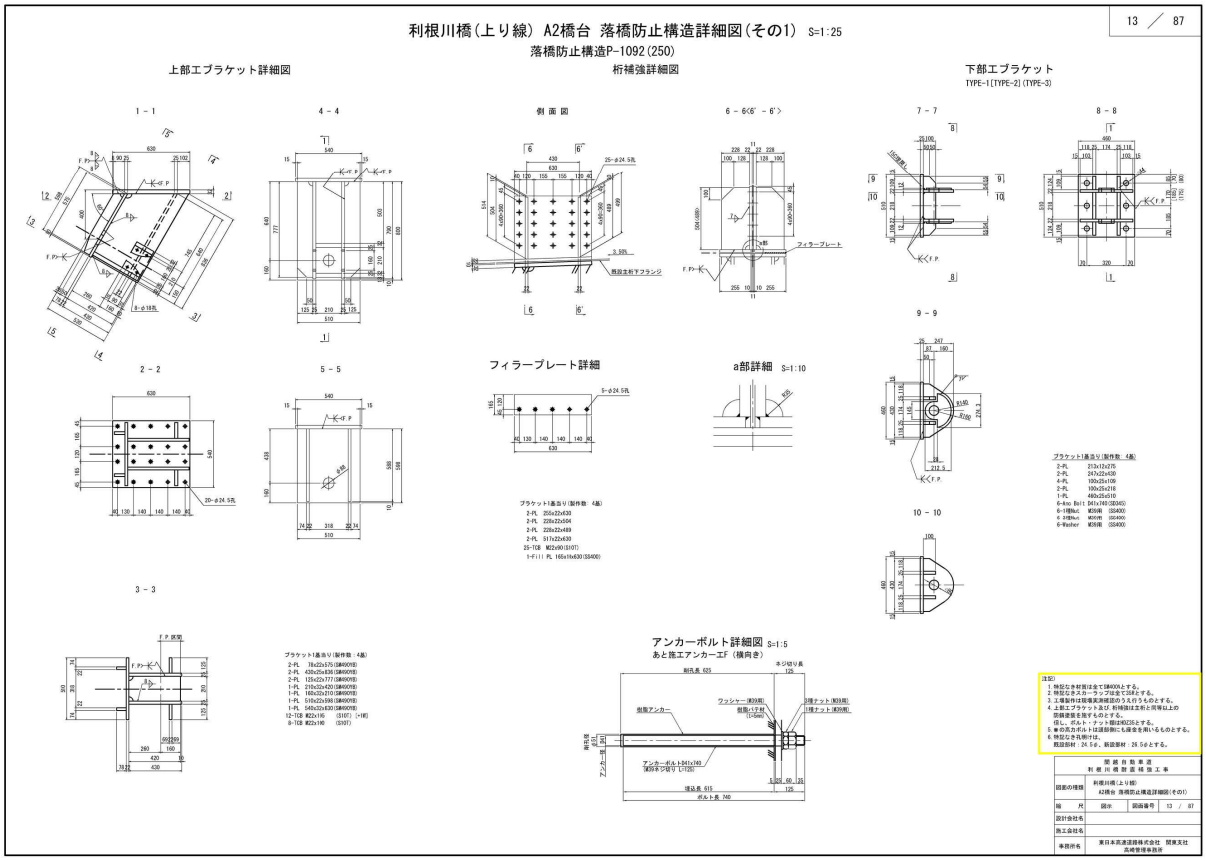

正	

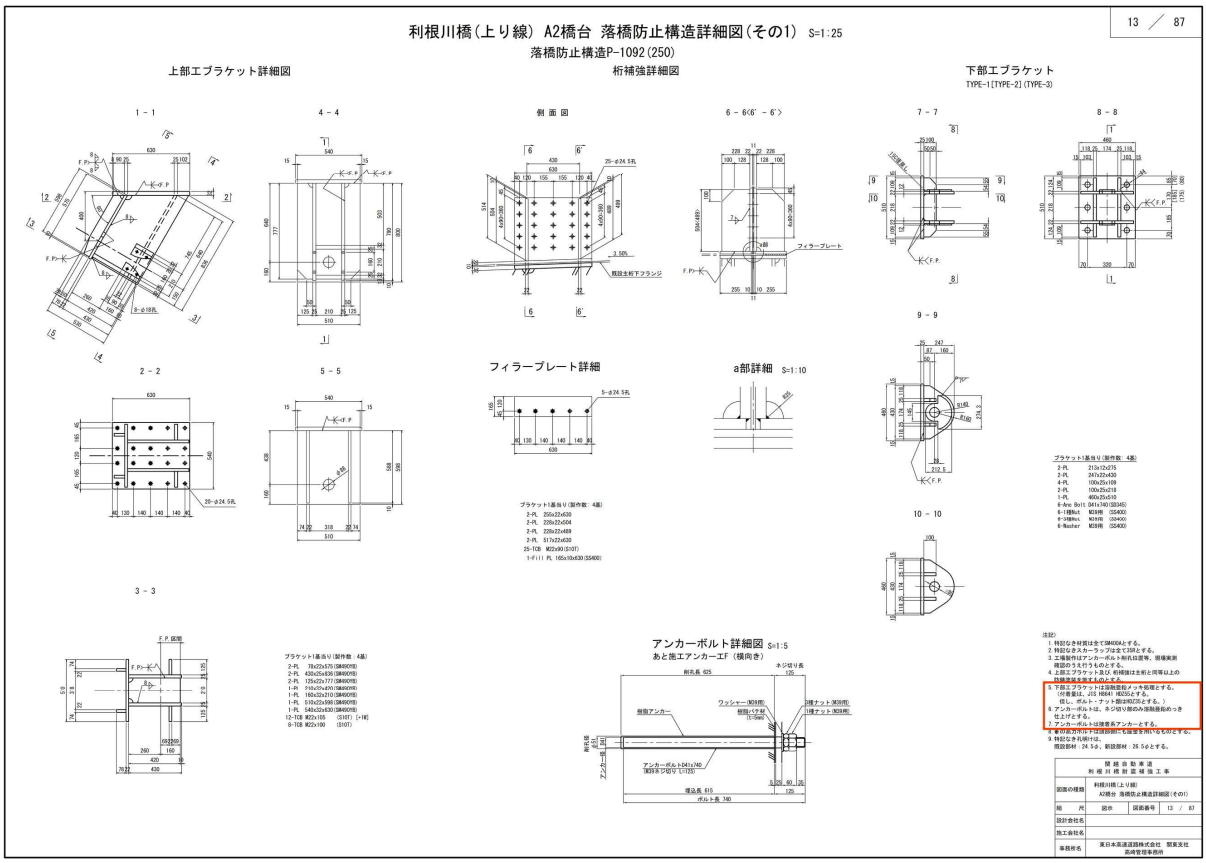

備考	注記の訂正

対象	設計図面　利根川橋（下り線)A2橋台　落橋防止構造詳細図(その1)（21/87）

誤

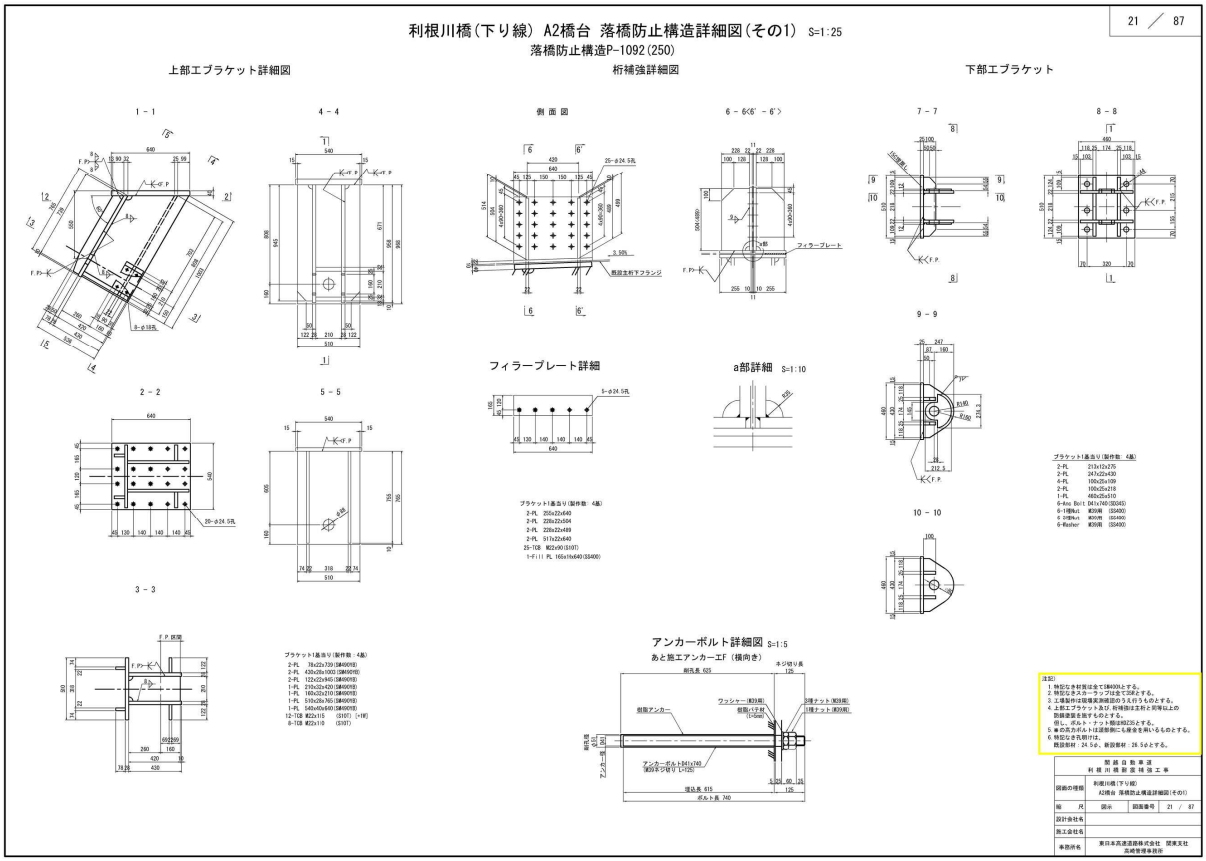

正

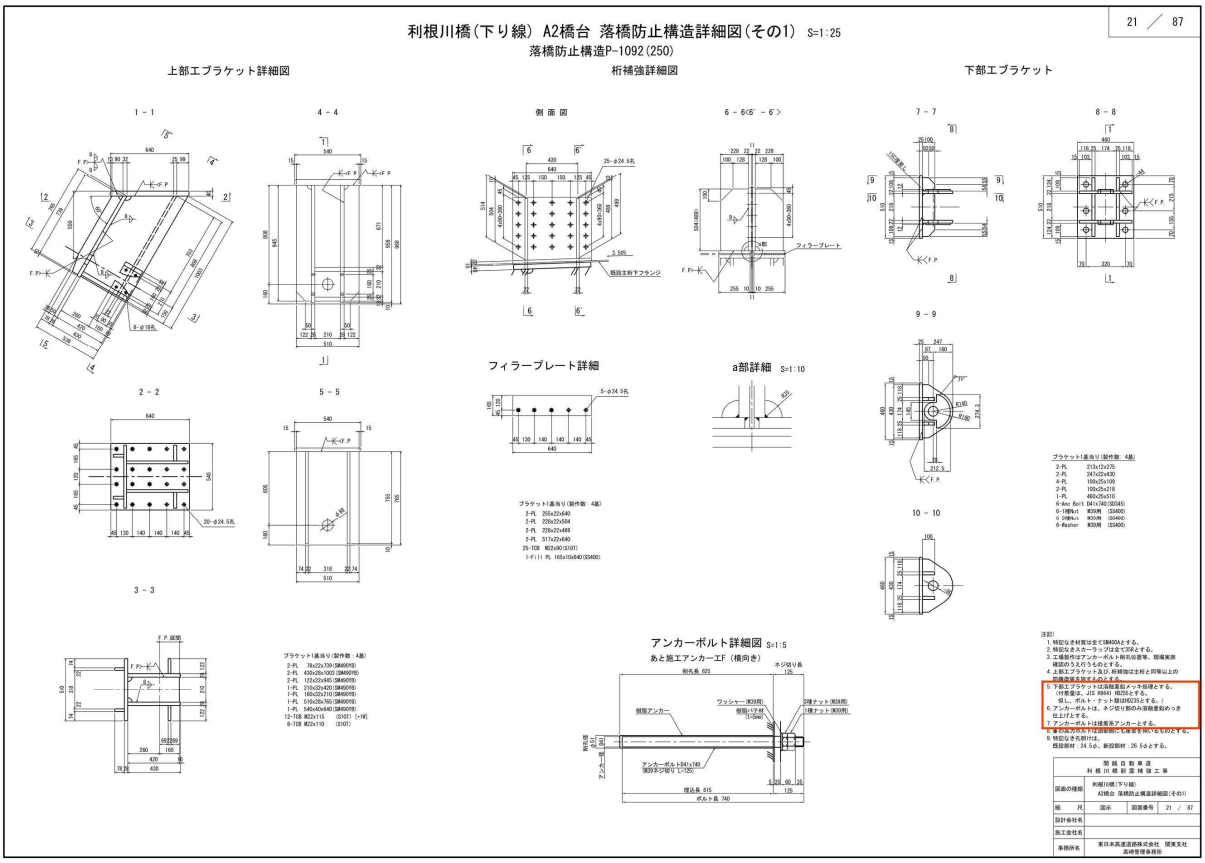

備考	注記の訂正

対象	設計図面　利根川橋　支承詳細図(その1)（27/87）

誤

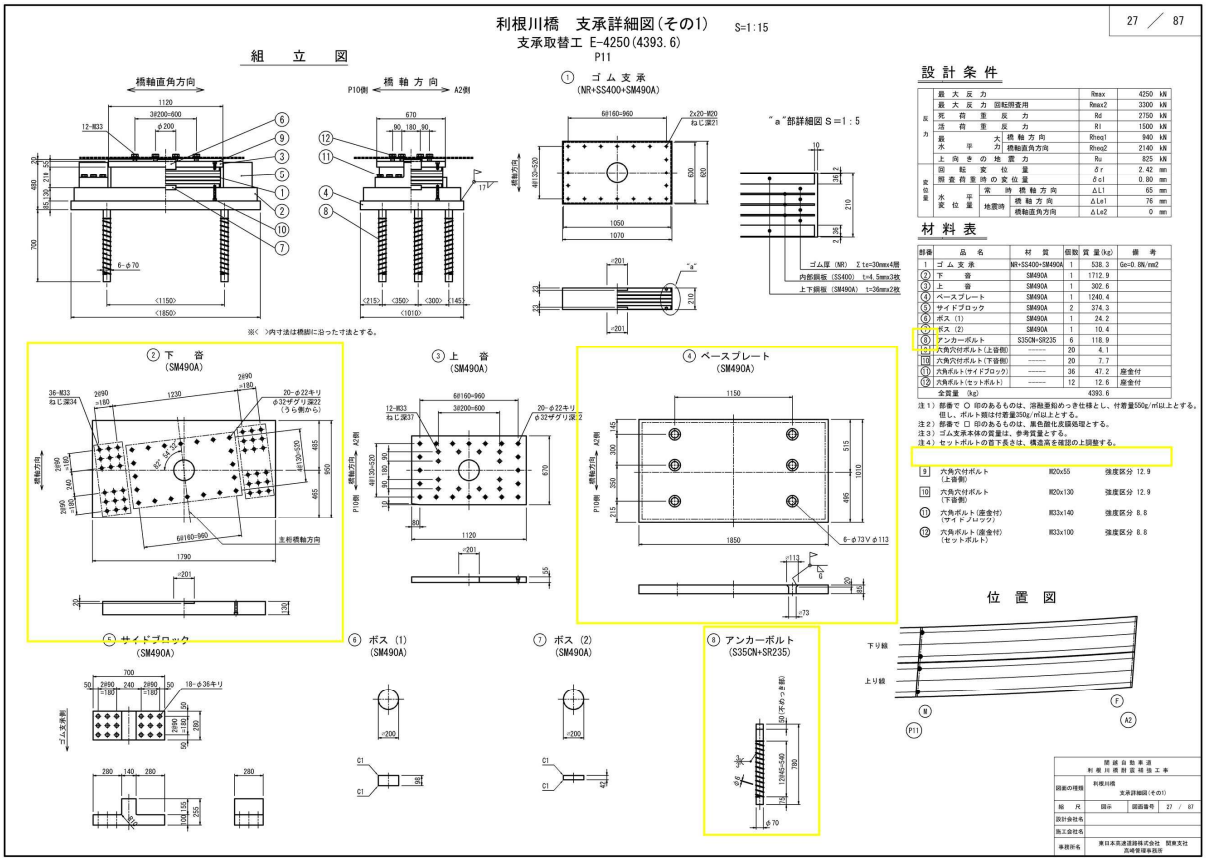

正

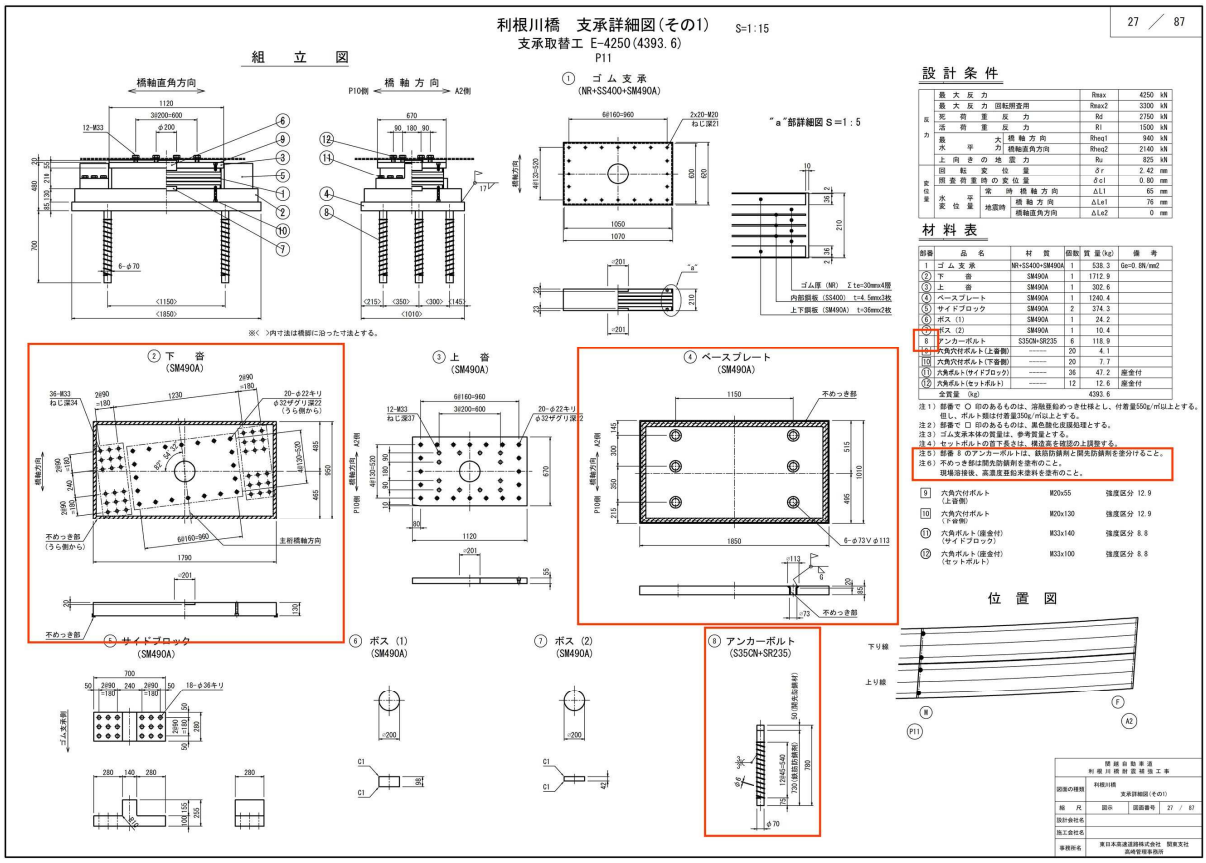

備考	旗揚げ、注記及び図面表記の訂正

対象	設計図面　利根川橋　支承詳細図(その2)（28/87）

誤

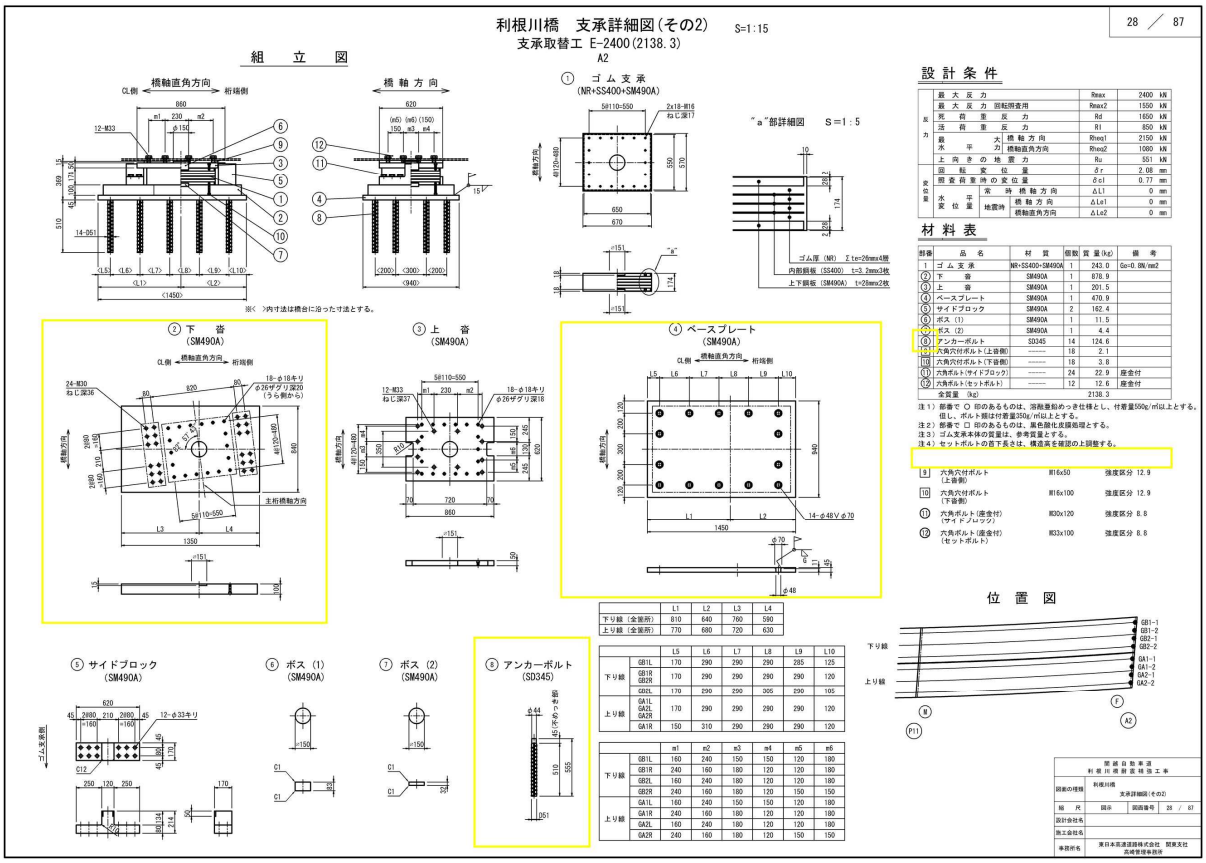

正

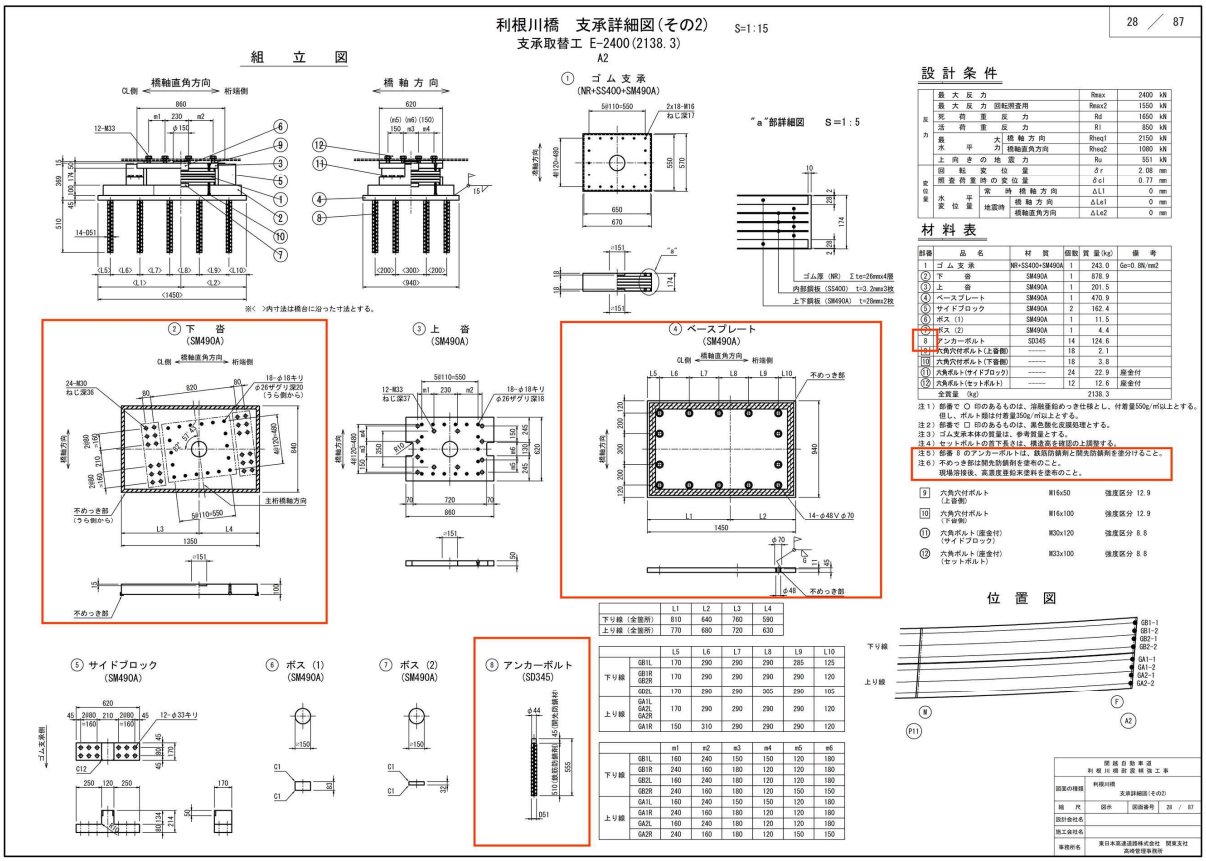

備考	旗揚げ、注記及び図面表記の訂正

対象	設計図面　利根川橋（上り線）P11橋脚(A2側)支承取替工 詳細図　（その4）(34/87)

誤

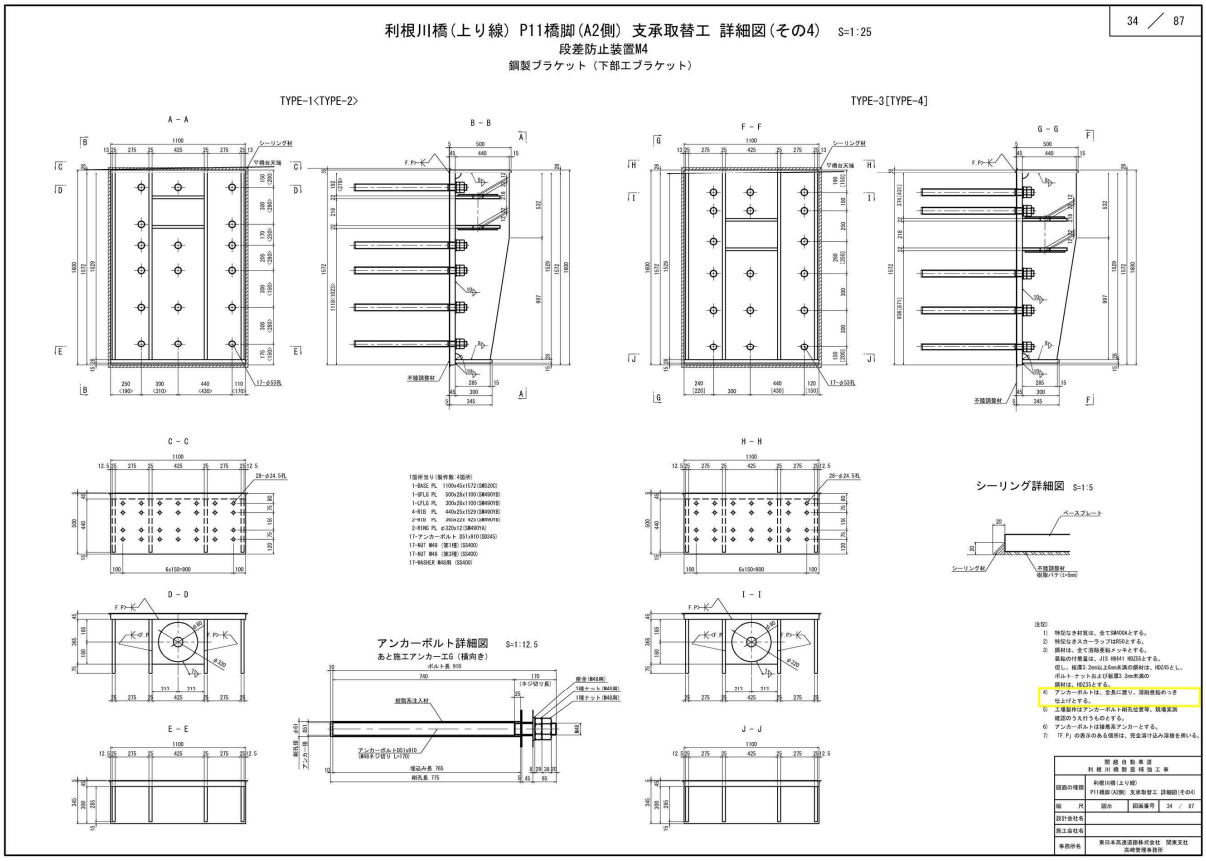

正

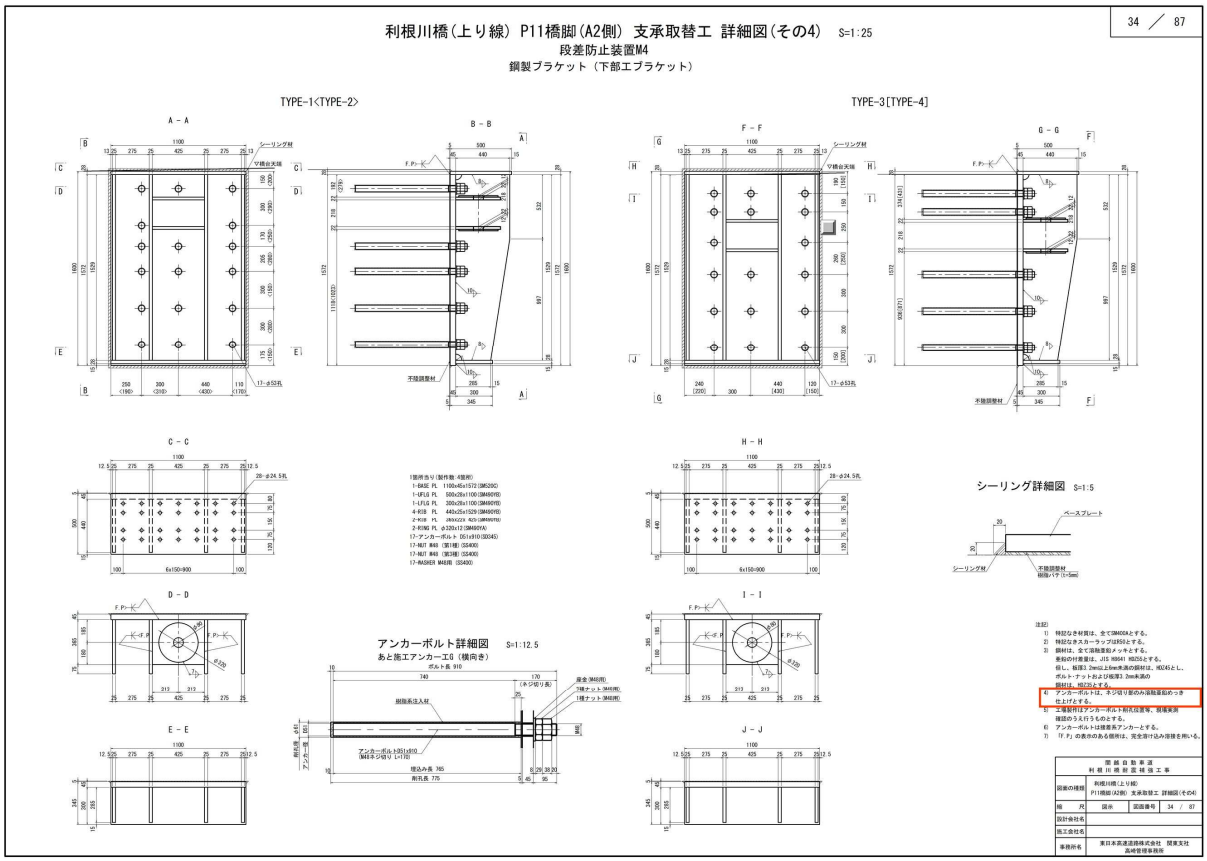

備考　注記の訂正

対象	設計図面　利根川橋（下り線）P11橋脚(A2側)支承取替工 詳細図　（その4）（51/87）
誤	

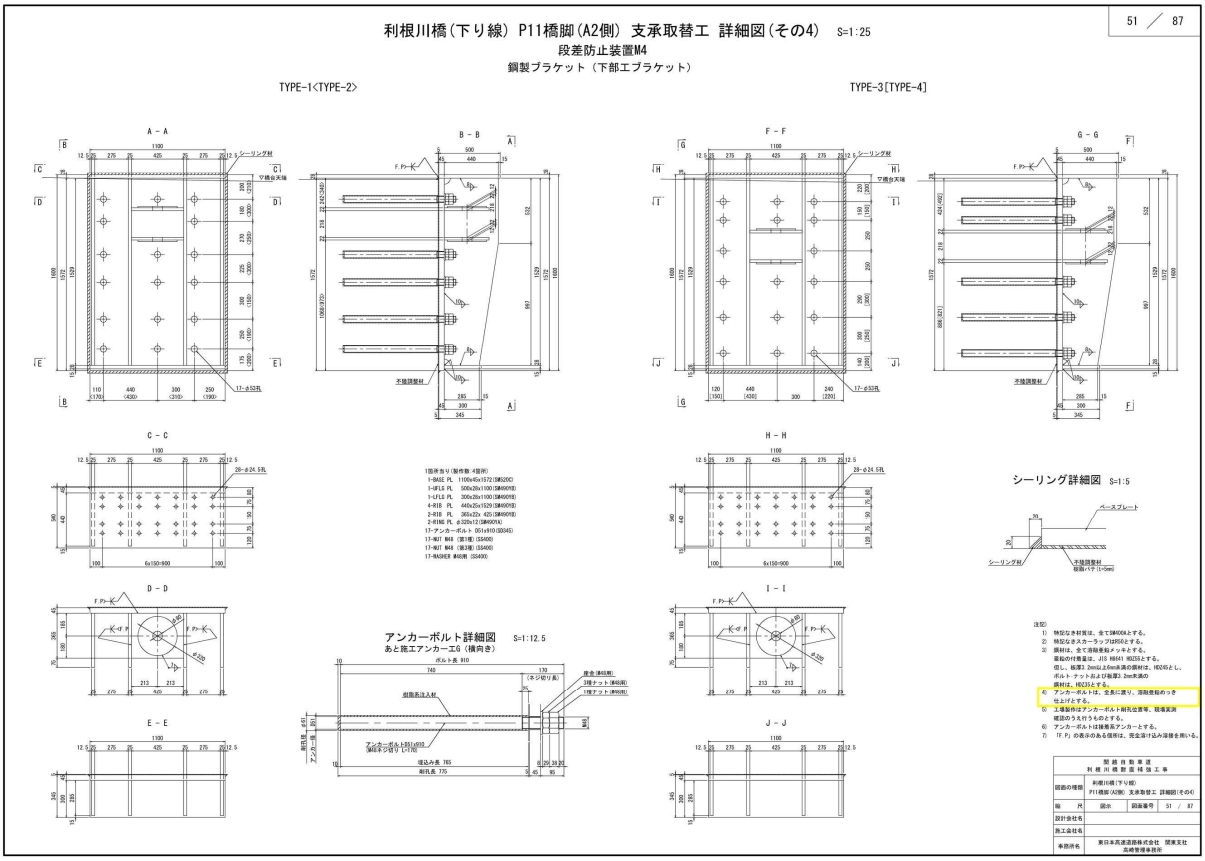

正	

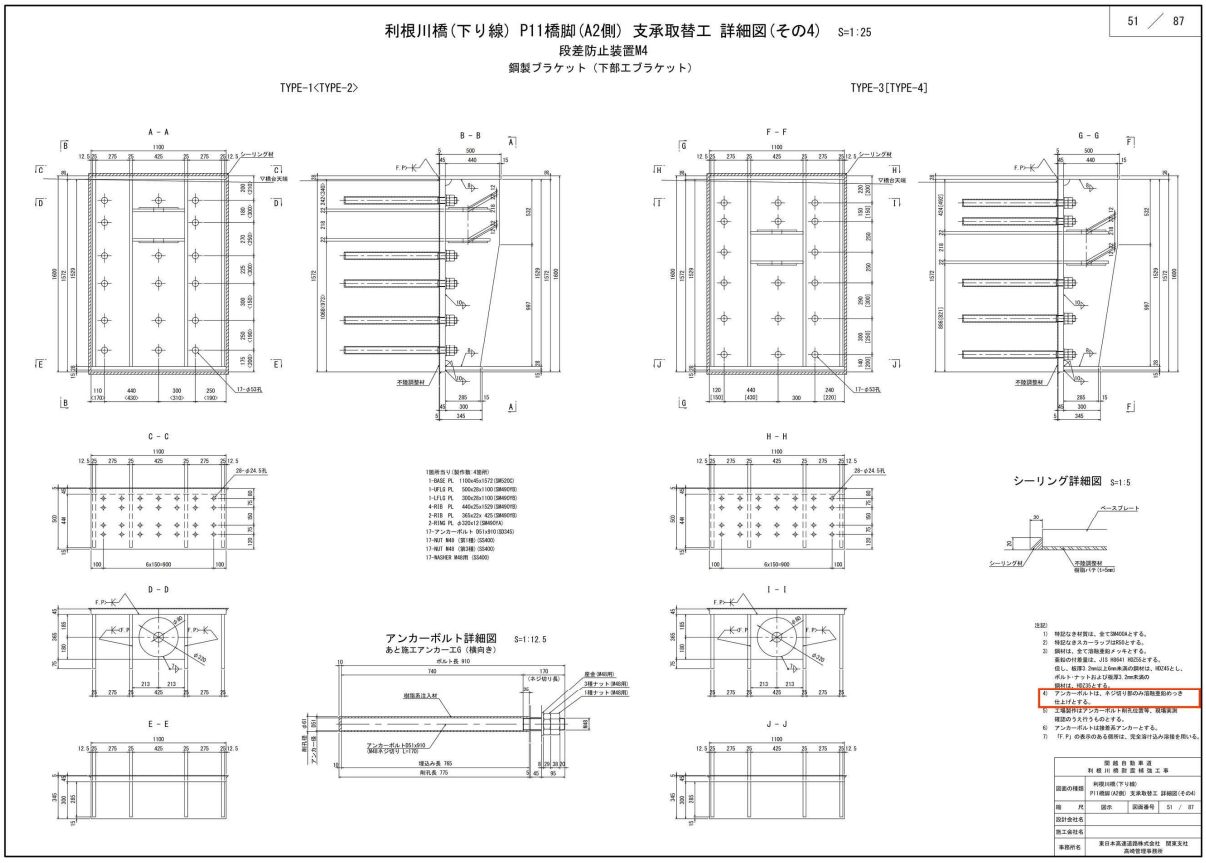

備考	注記の訂正

対象	設計図面　利根川橋(上り線) A2橋台　段差防止装置詳細図 (64/87)

誤

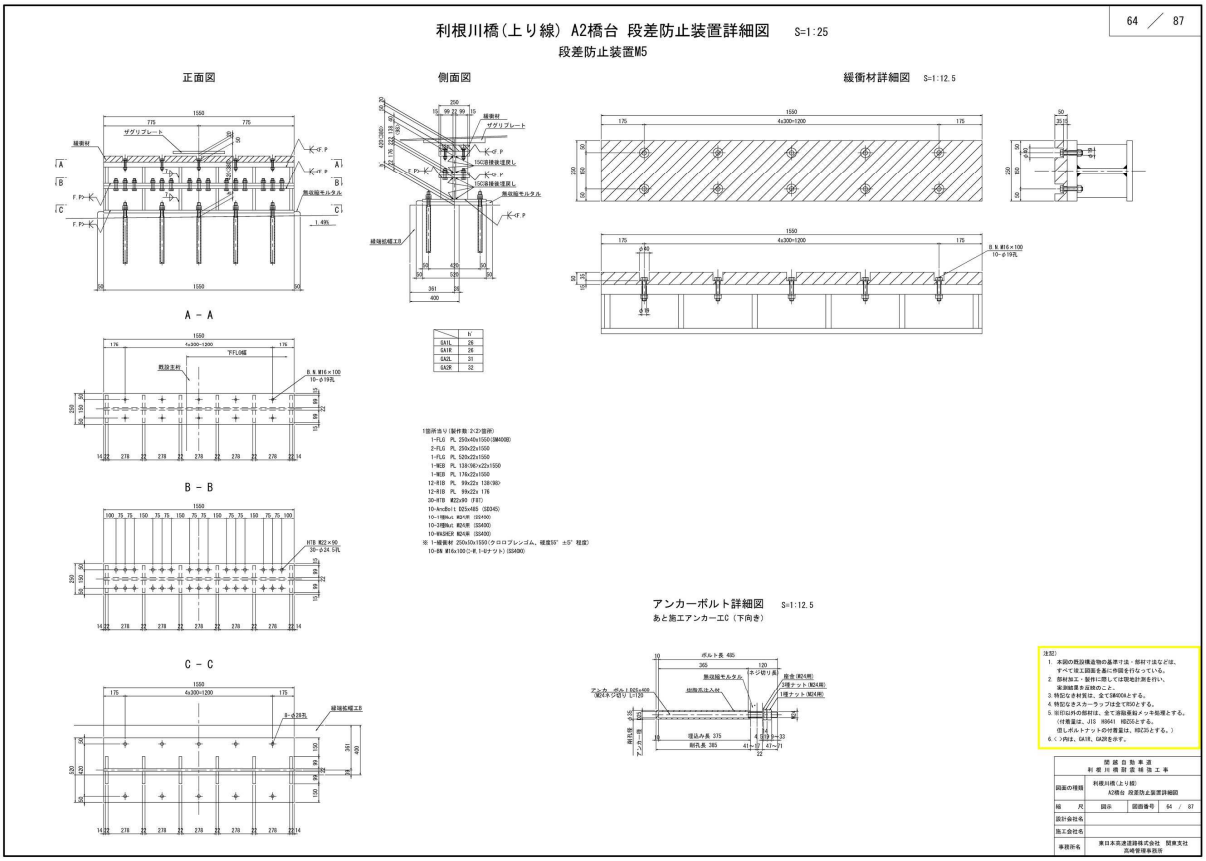

正

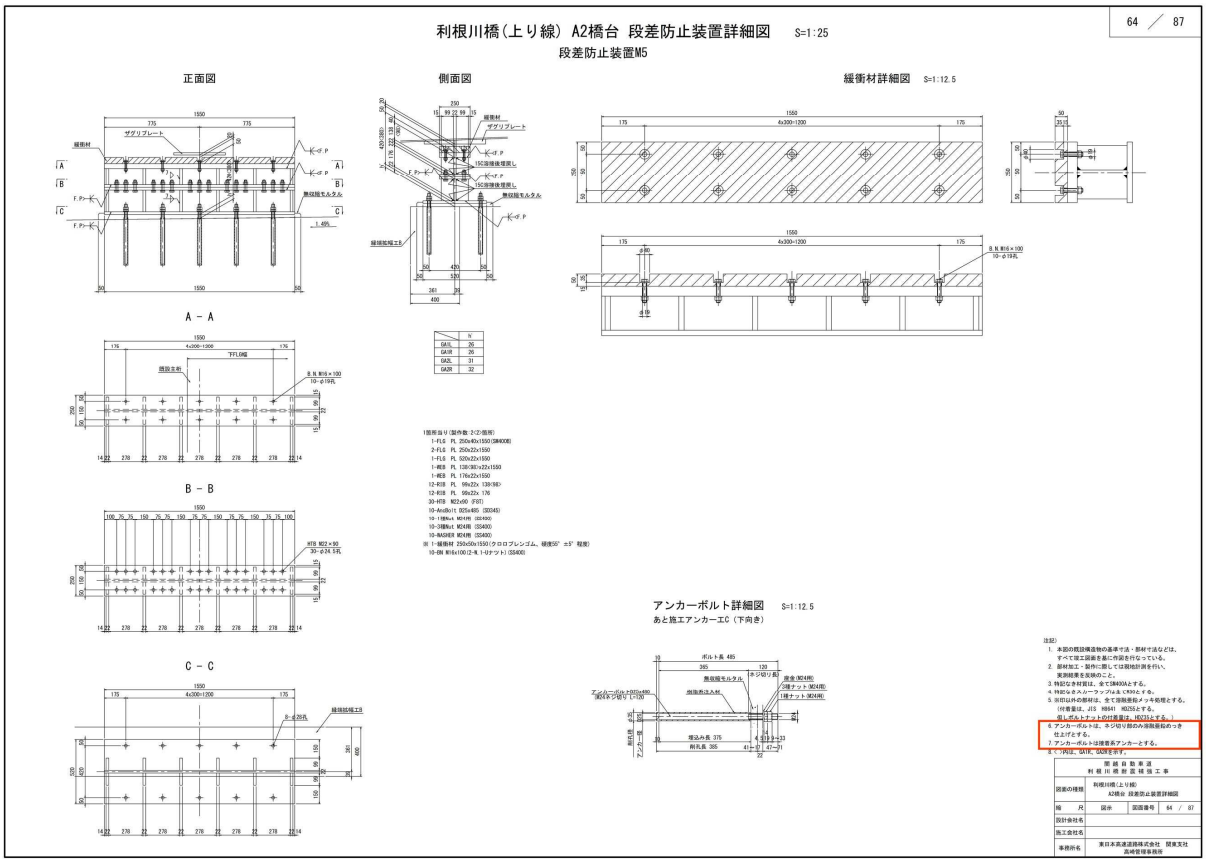

備考　注記の訂正

対象	設計図面　利根川橋(下り線) A2橋台　段差防止装置詳細図 (66/87)

誤

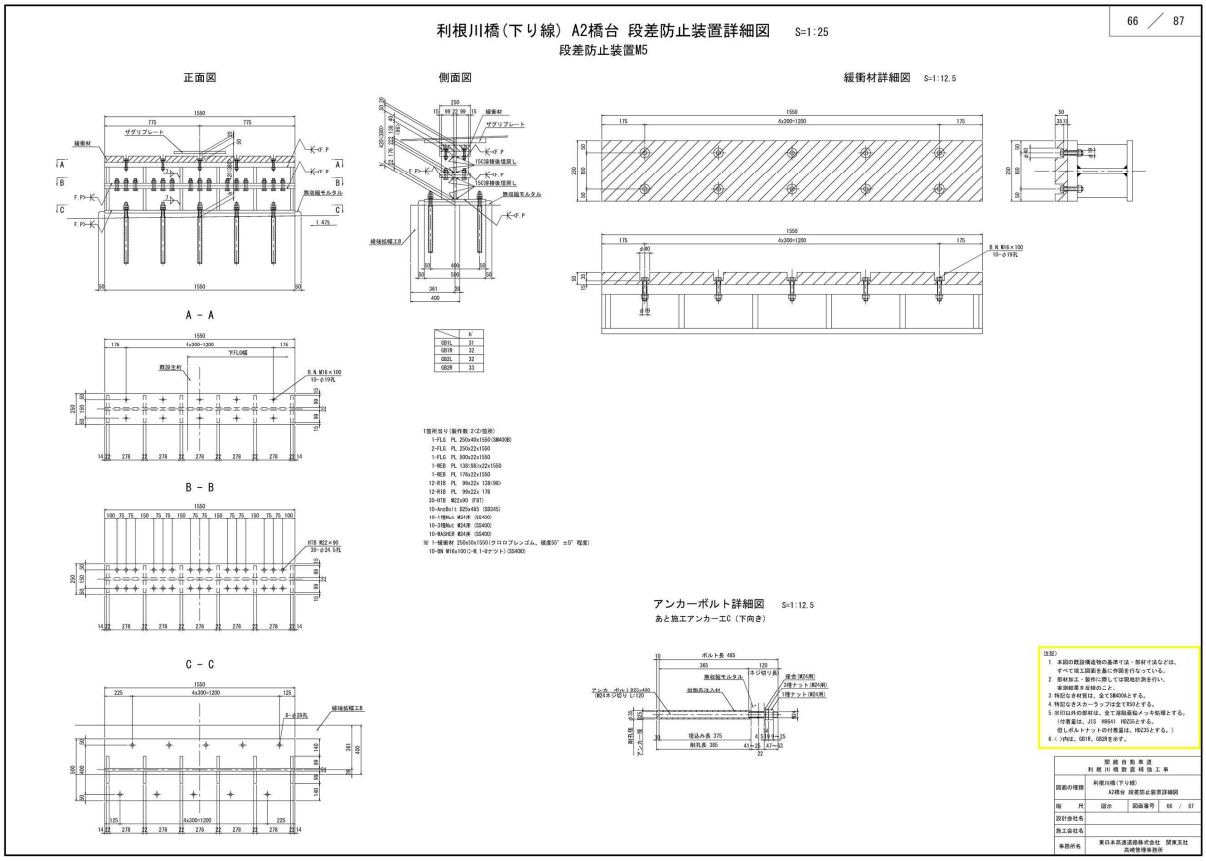

正

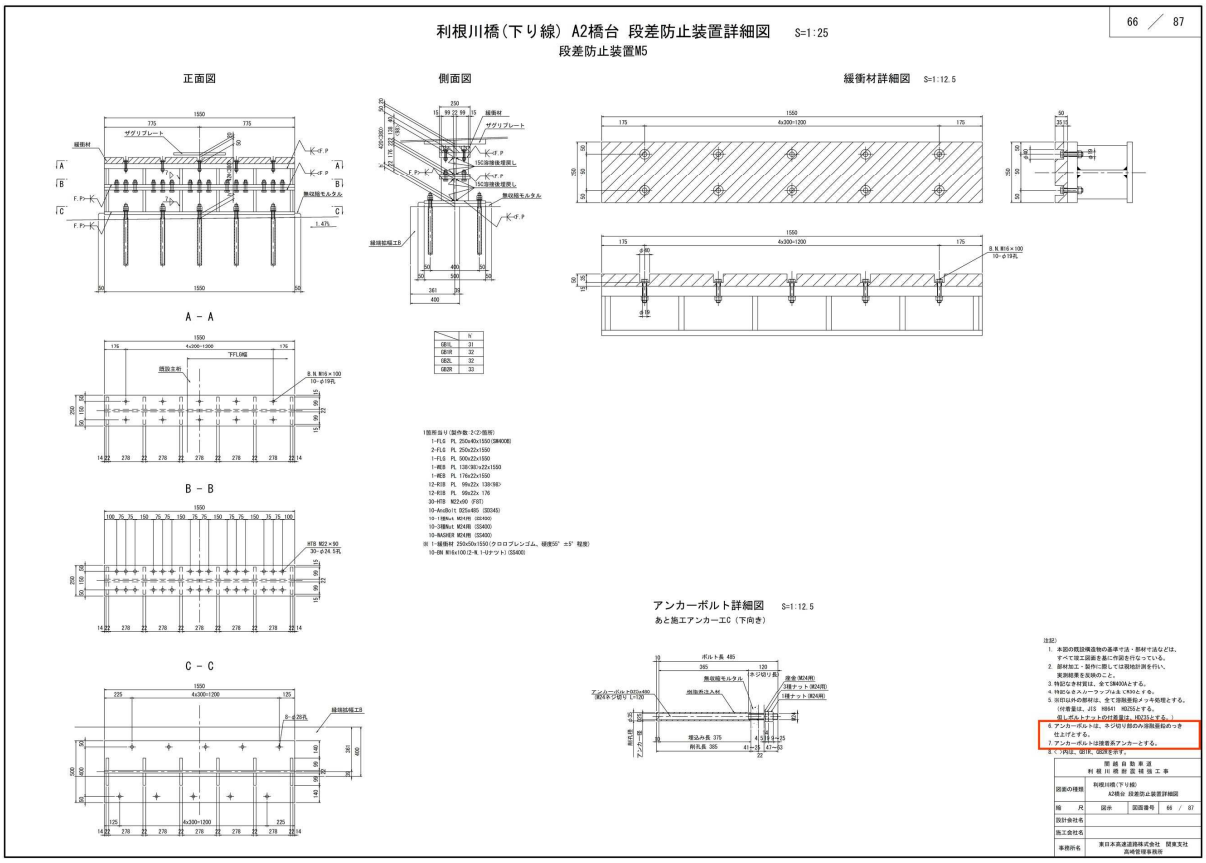

備考	注記の訂正

対象	設計図面　利根川橋(P11-A2)検査路撤去図(その1)（73/87）

誤

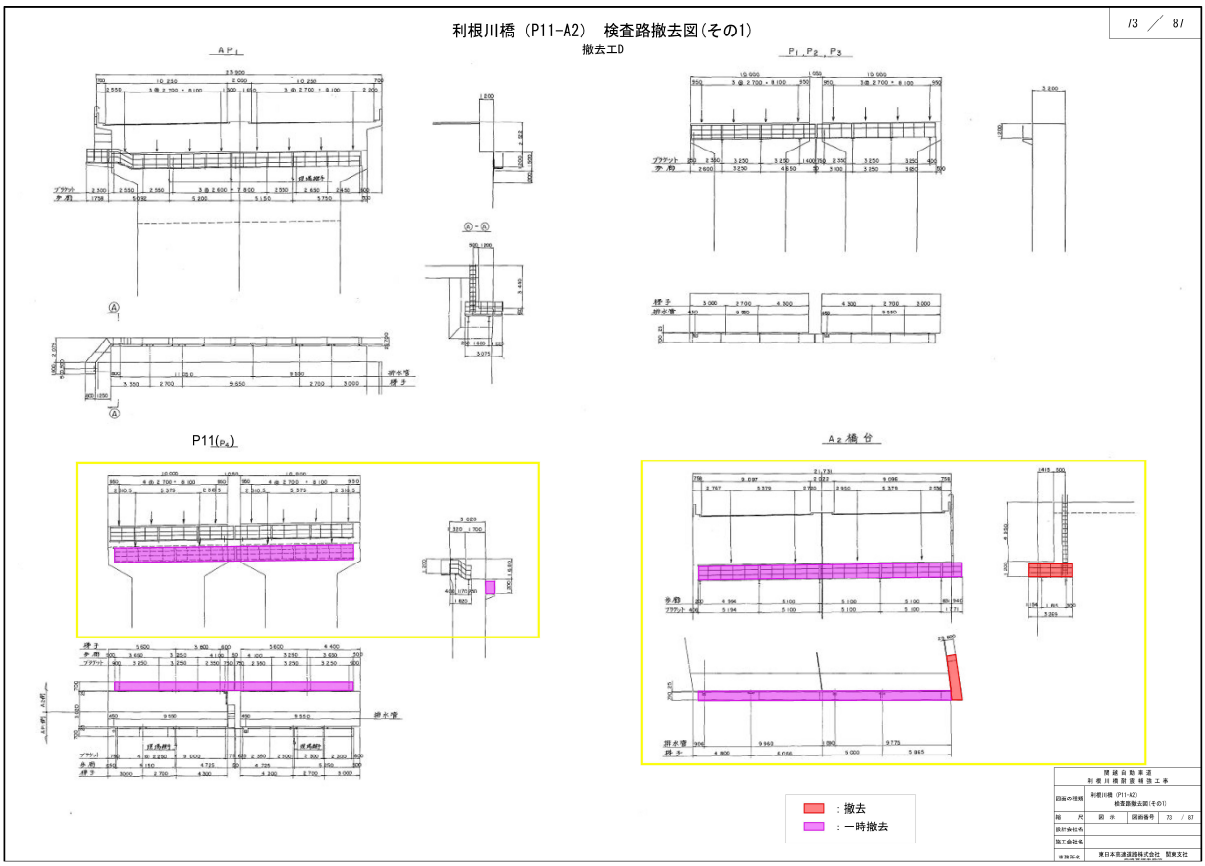

正

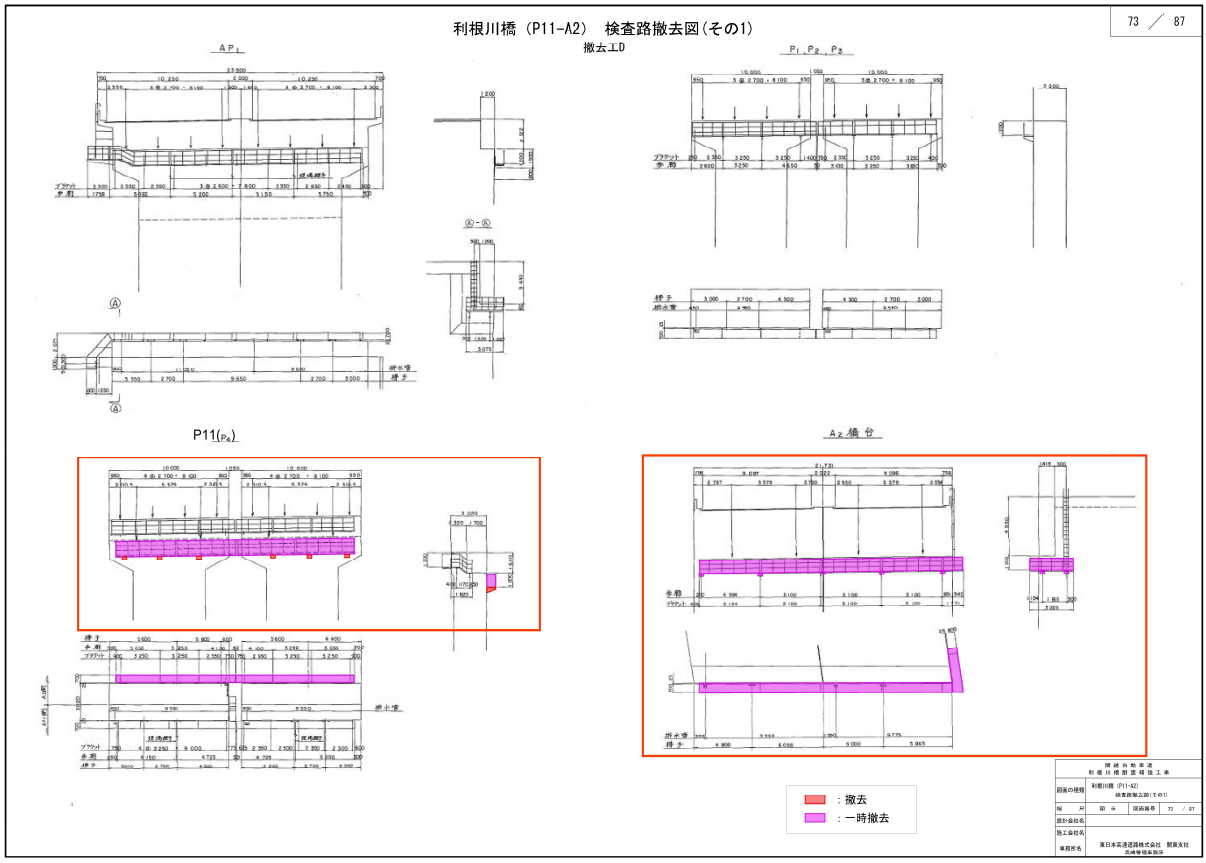

備考	区分着色の訂正

対象	設計図面　利根川橋　A2橋脚　検査路復旧図(その1)（80/87）
誤	

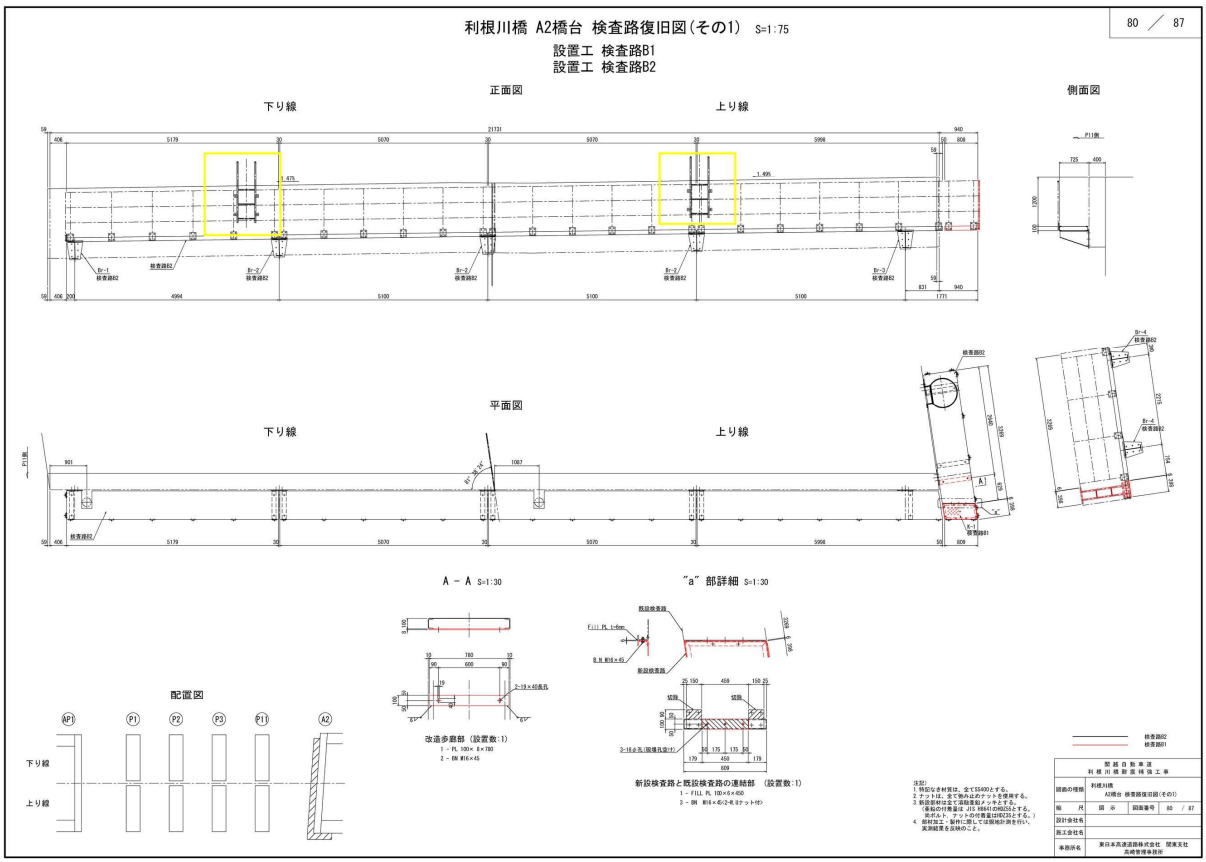

正	

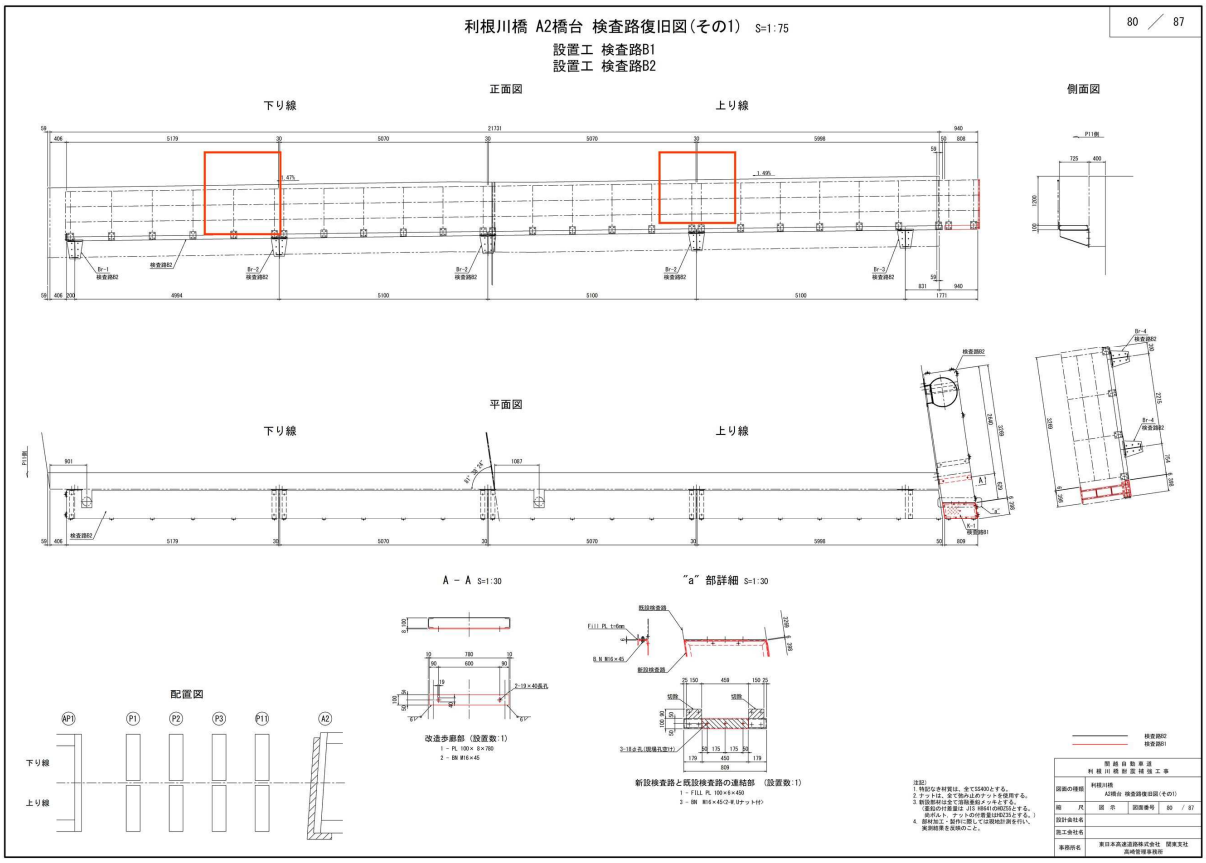

備考	図面表記の訂正

対象	設計図面　利根川橋　A2橋脚　検査路復旧図(その1)（81/87）
誤	

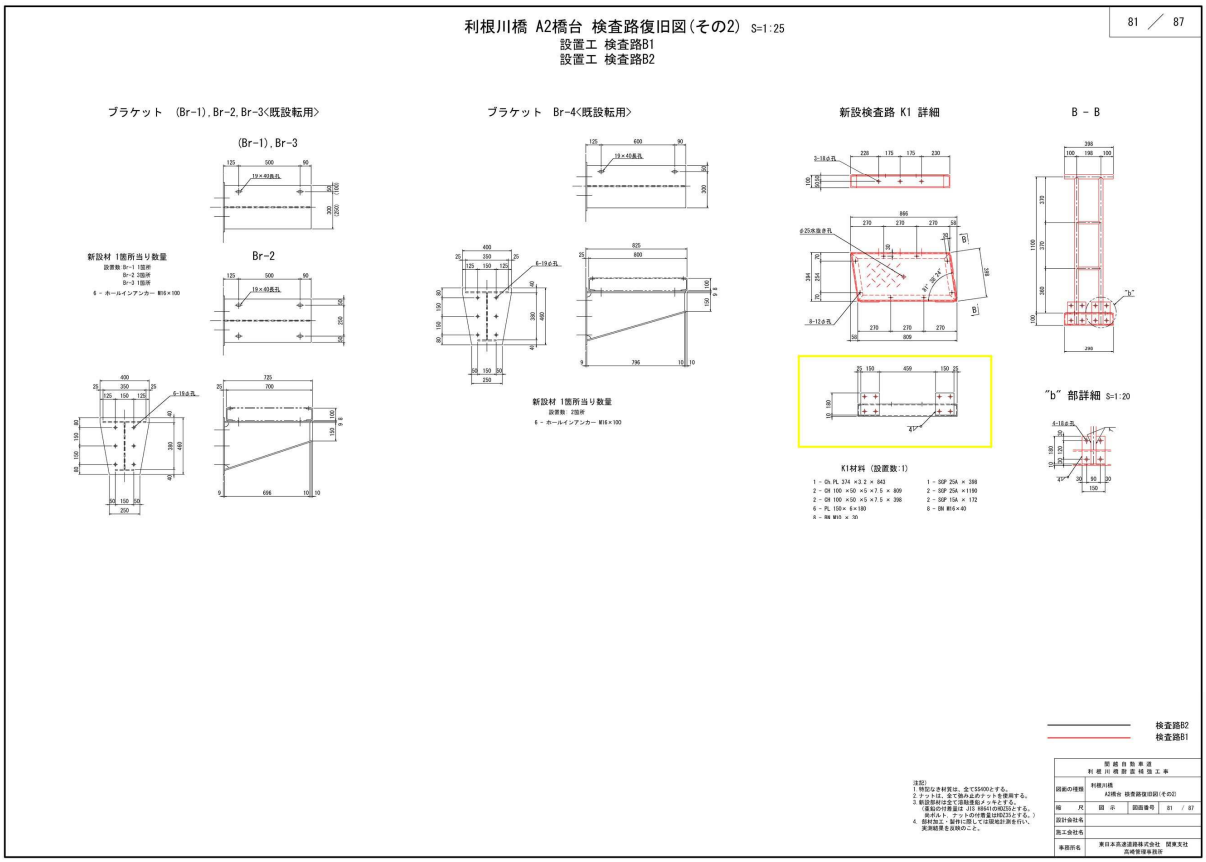

正	

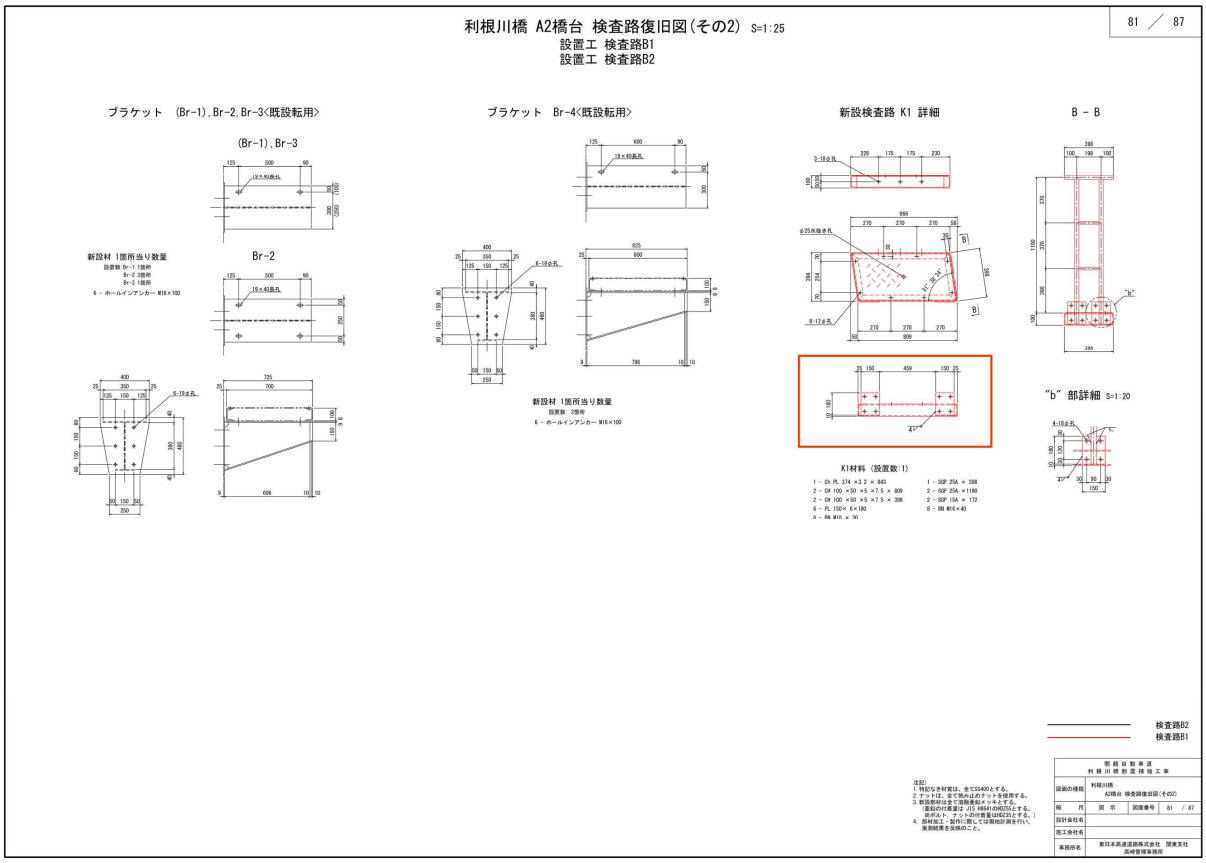

備考	区分着色の訂正

対象	設計図面　東川橋　支承詳細図(その1)（18/141）

誤

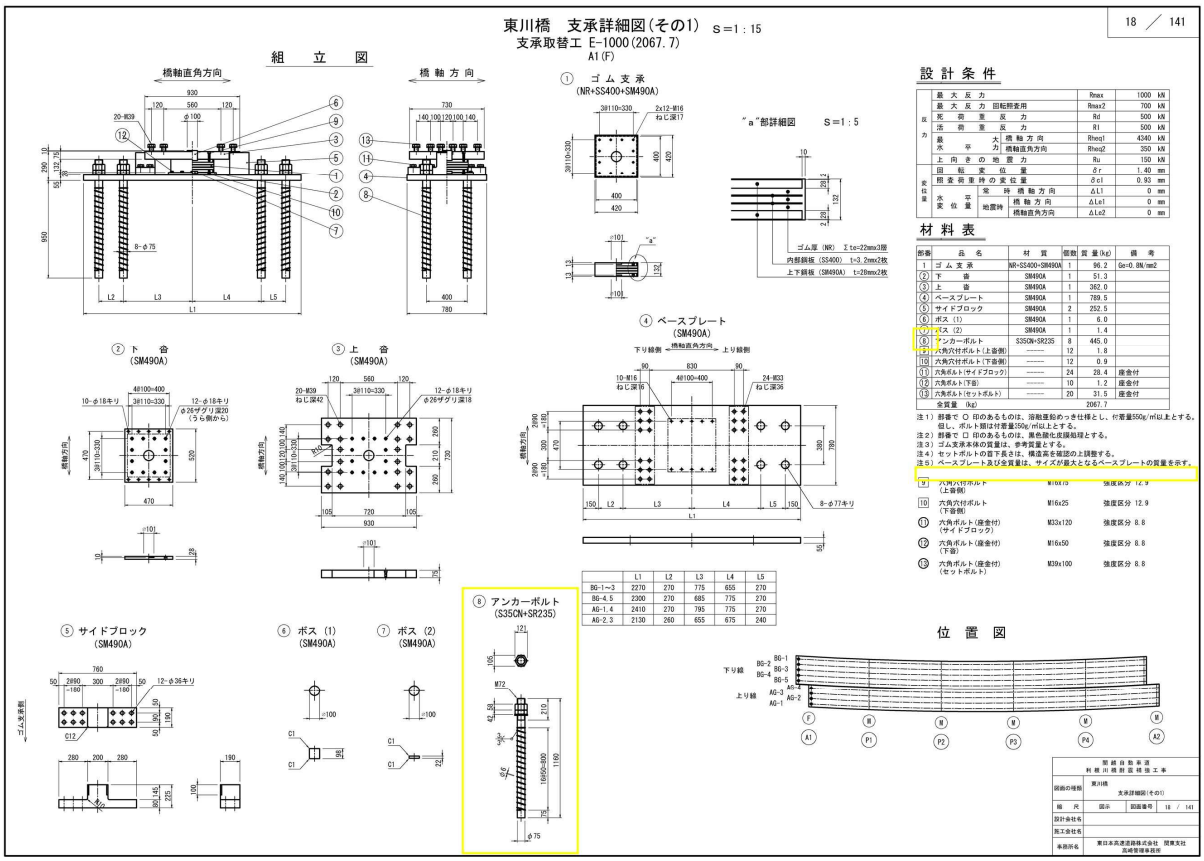

正

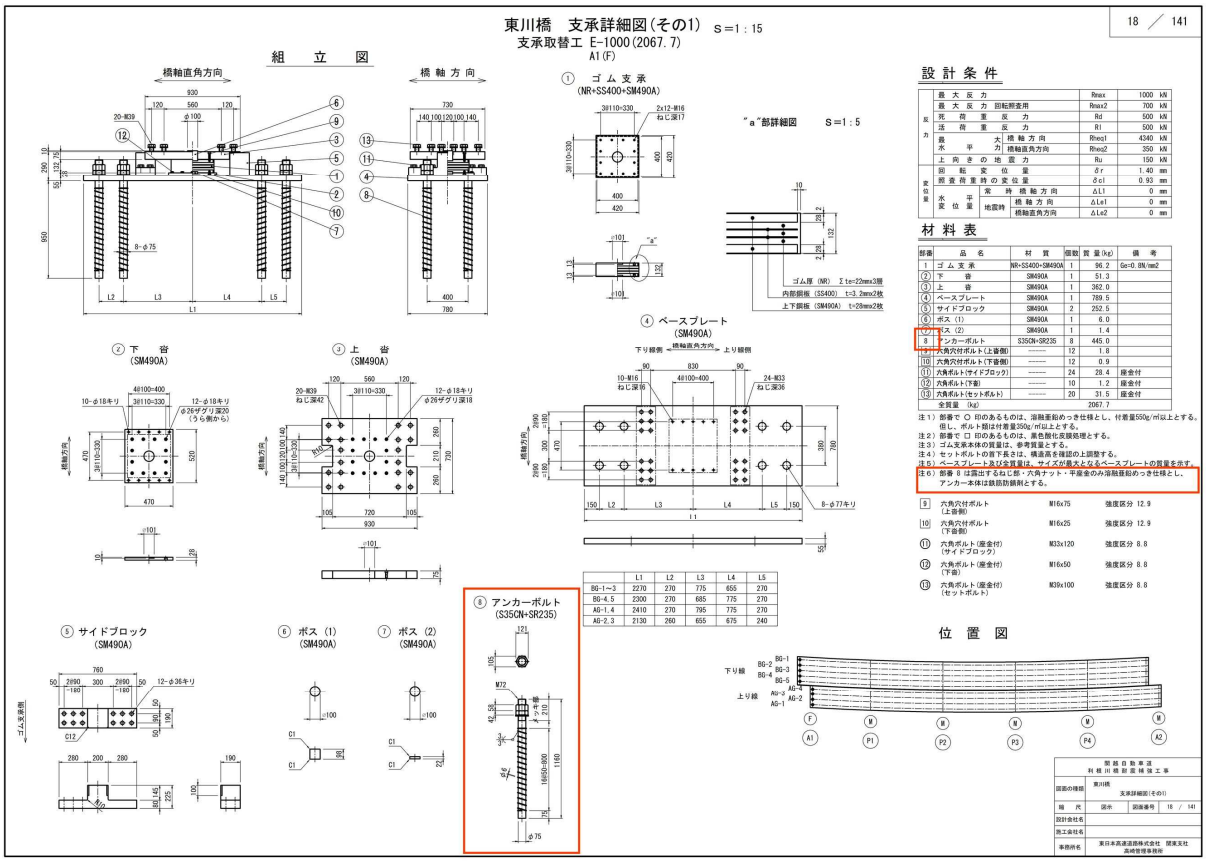

備考	旗揚げ、注記及び図面表記の訂正

対象	設計図面　東川橋　支承詳細図(その2)（19/141）

誤

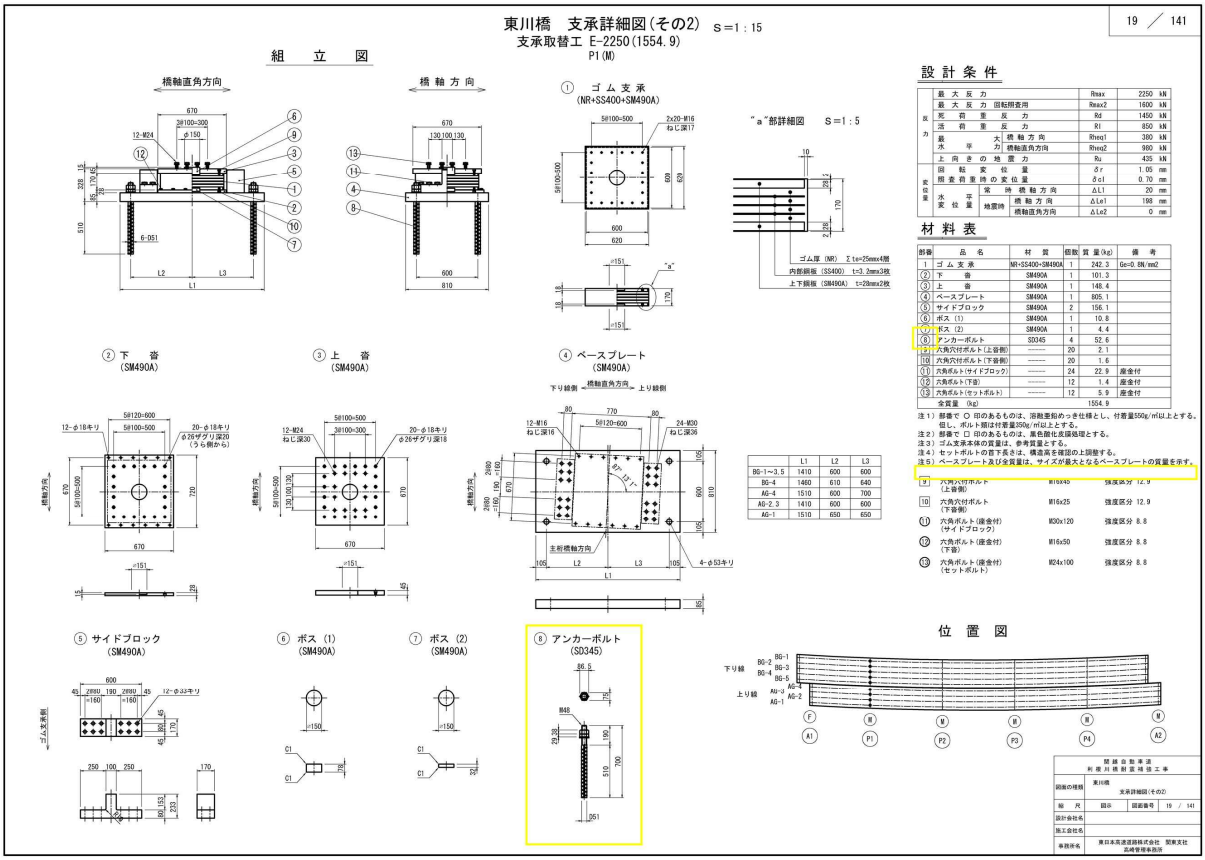

正

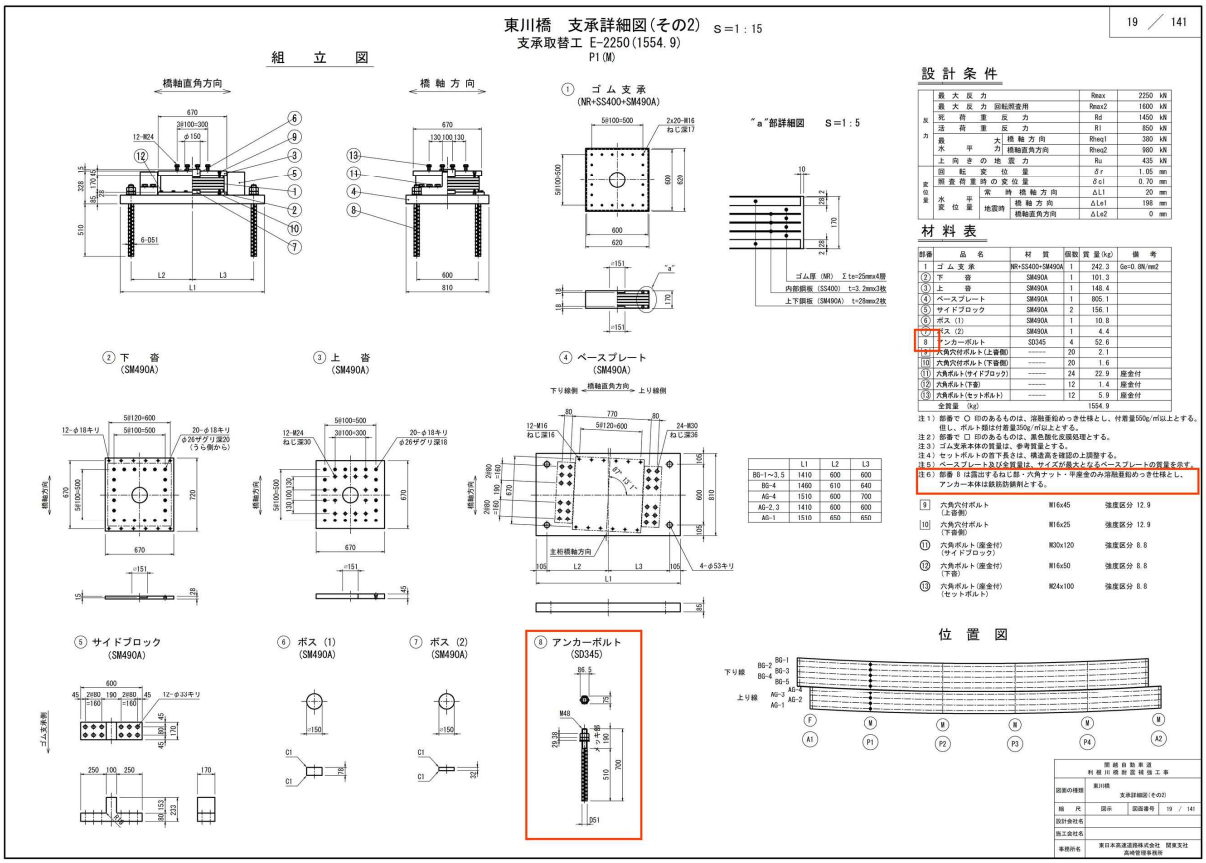

備考	旗揚げ、注記及び図面表記の訂正

対象	設計図面　東川橋　支承詳細図(その3)（20/141）

誤

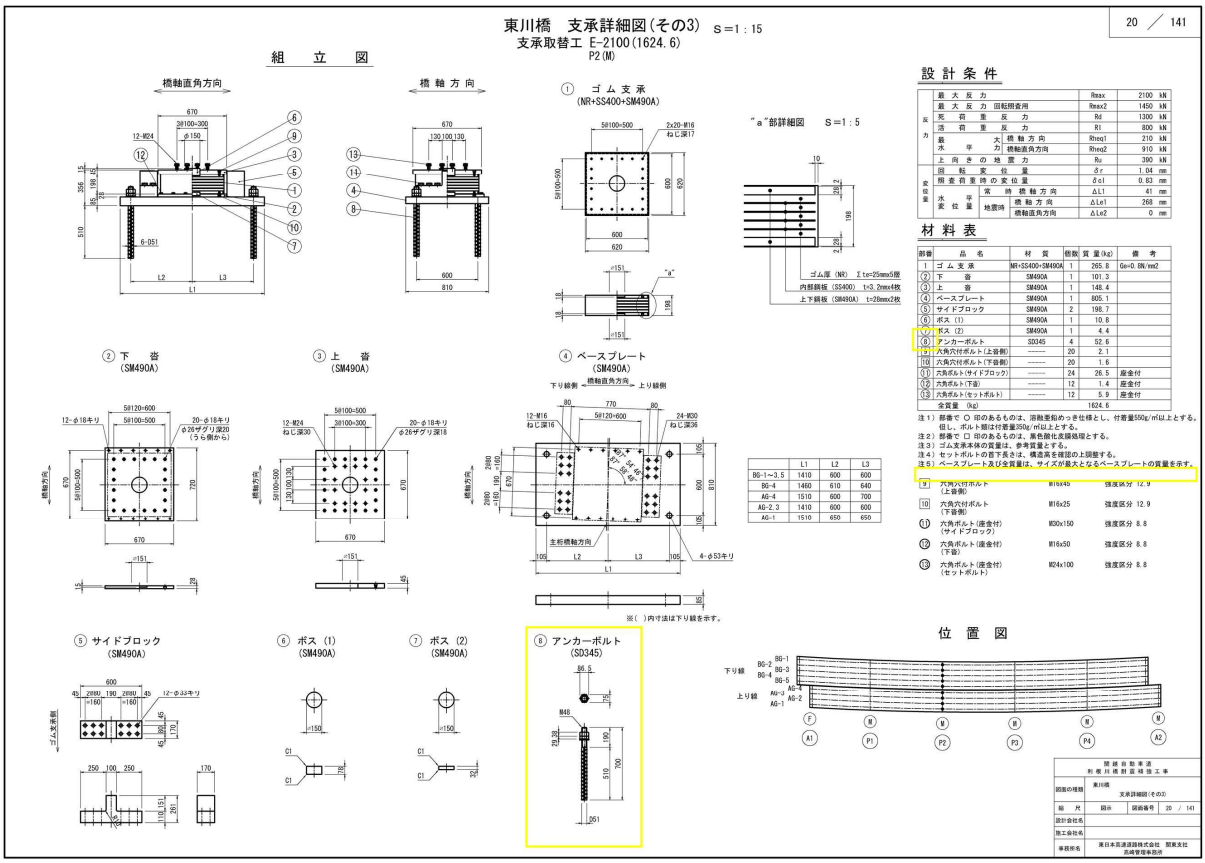

正

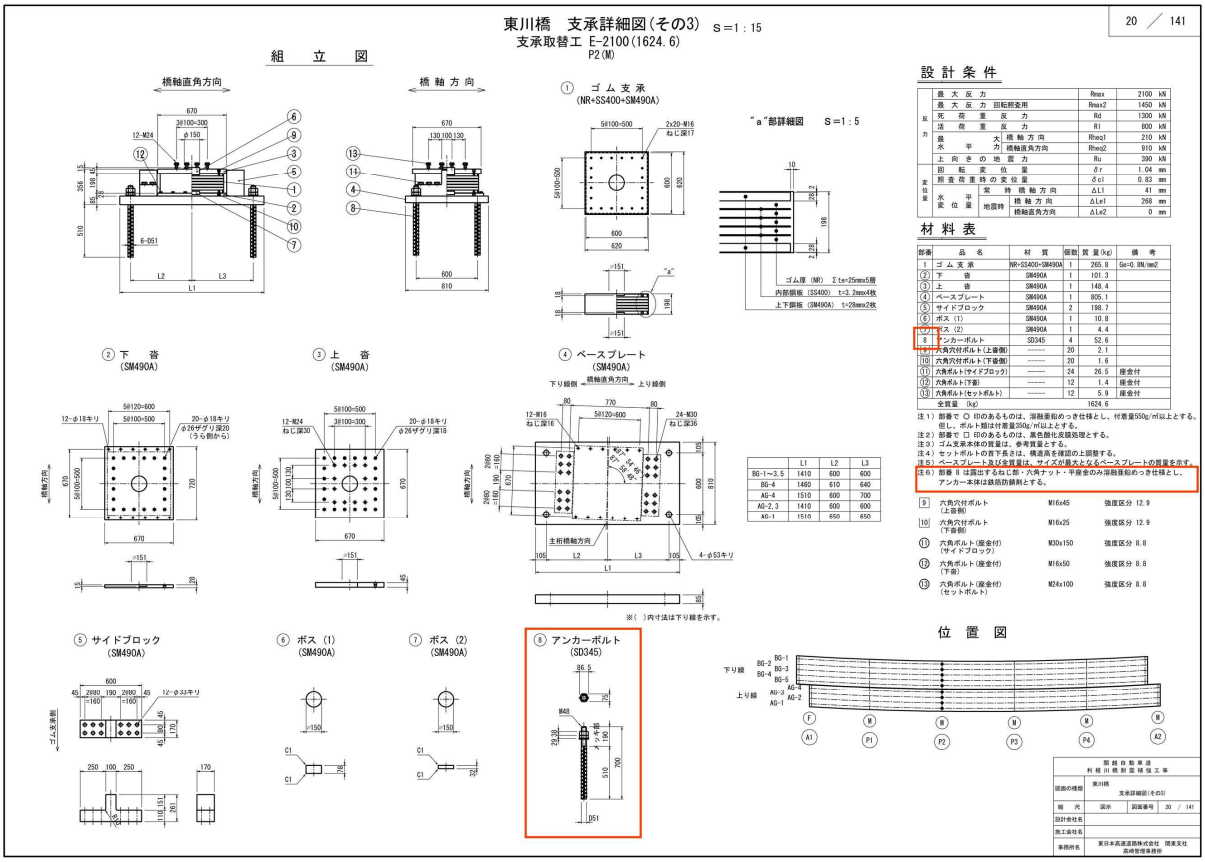

備考	旗揚げ、注記及び図面表記の訂正

対象	設計図面　東川橋　支承詳細図(その4)（21/141）

誤

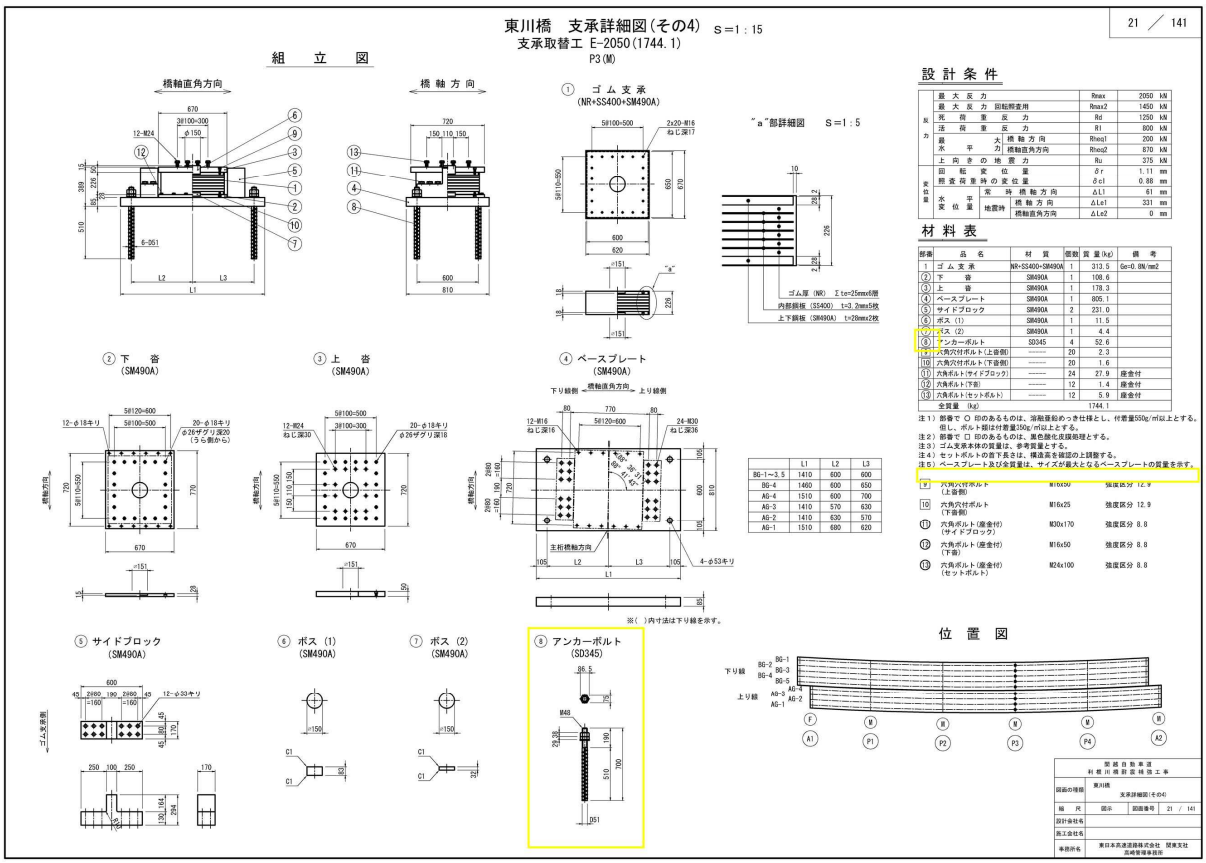

正

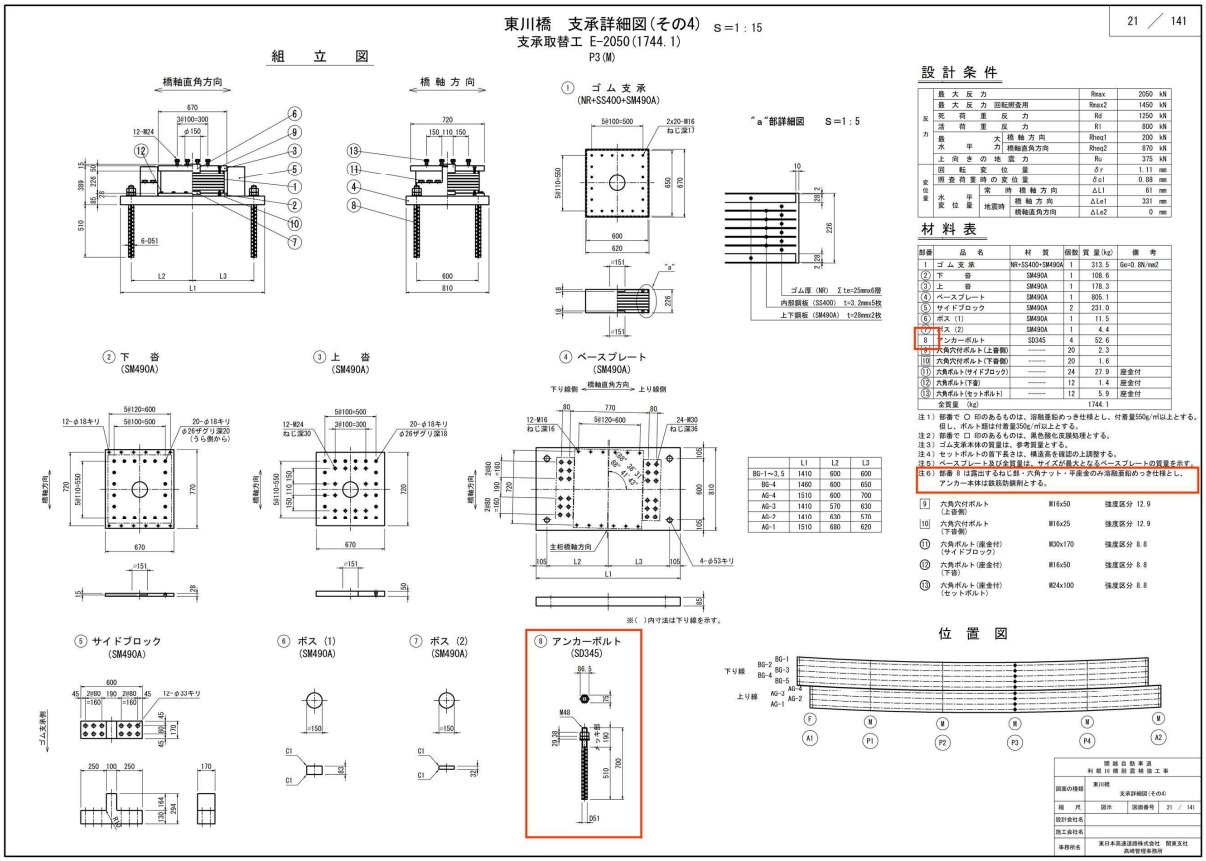

備考	旗揚げ、注記及び図面表記の訂正

対象	設計図面　東川橋　支承詳細図(その5)（22/141）

誤

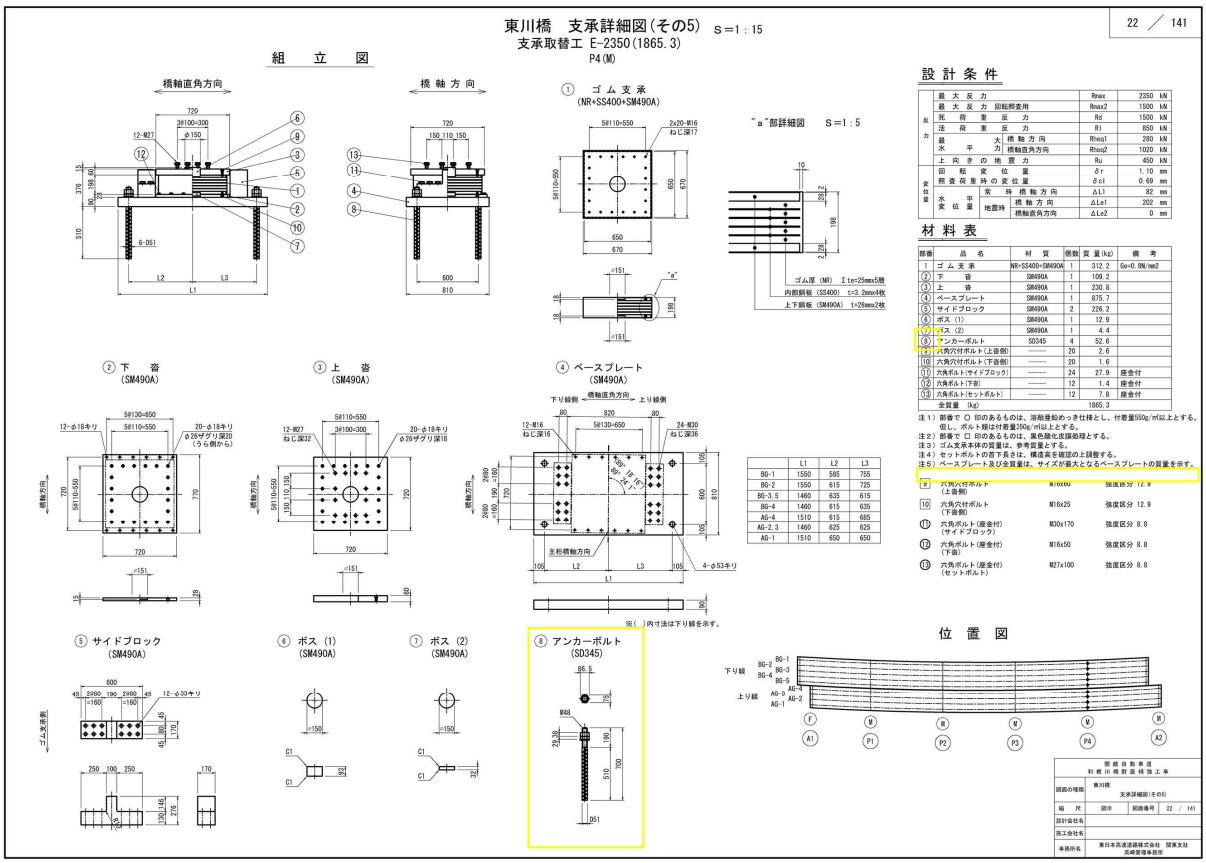

正

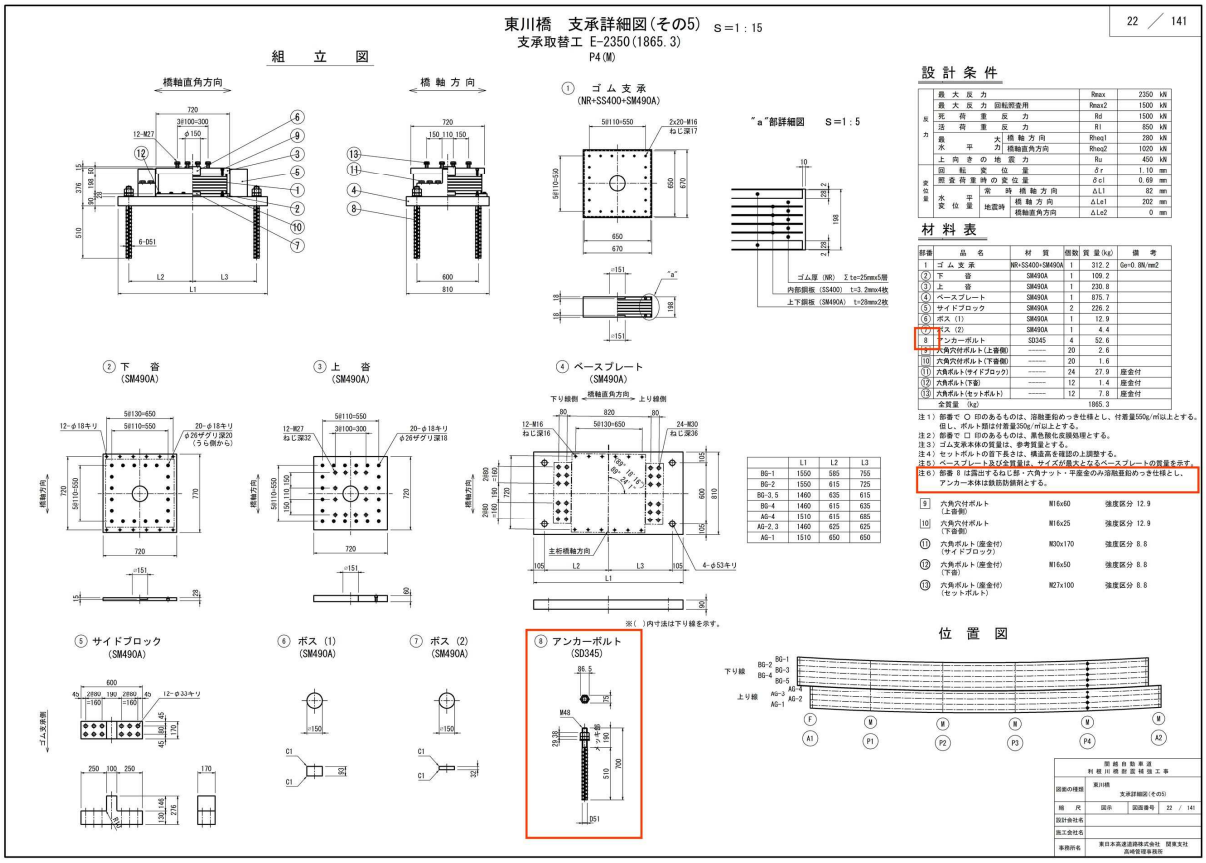

備考	旗揚げ、注記及び図面表記の訂正

対象	設計図面　東川橋　支承詳細図(その6)（23/141）

誤

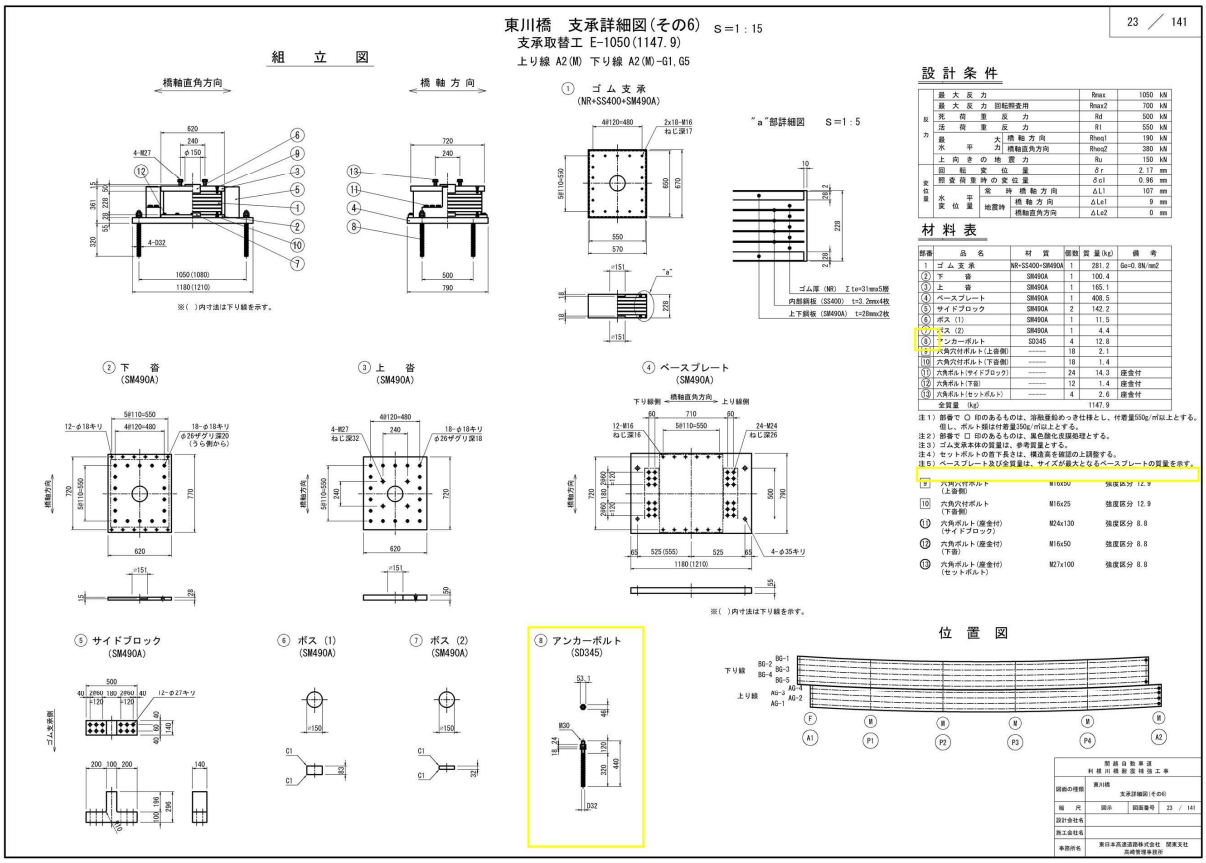

正

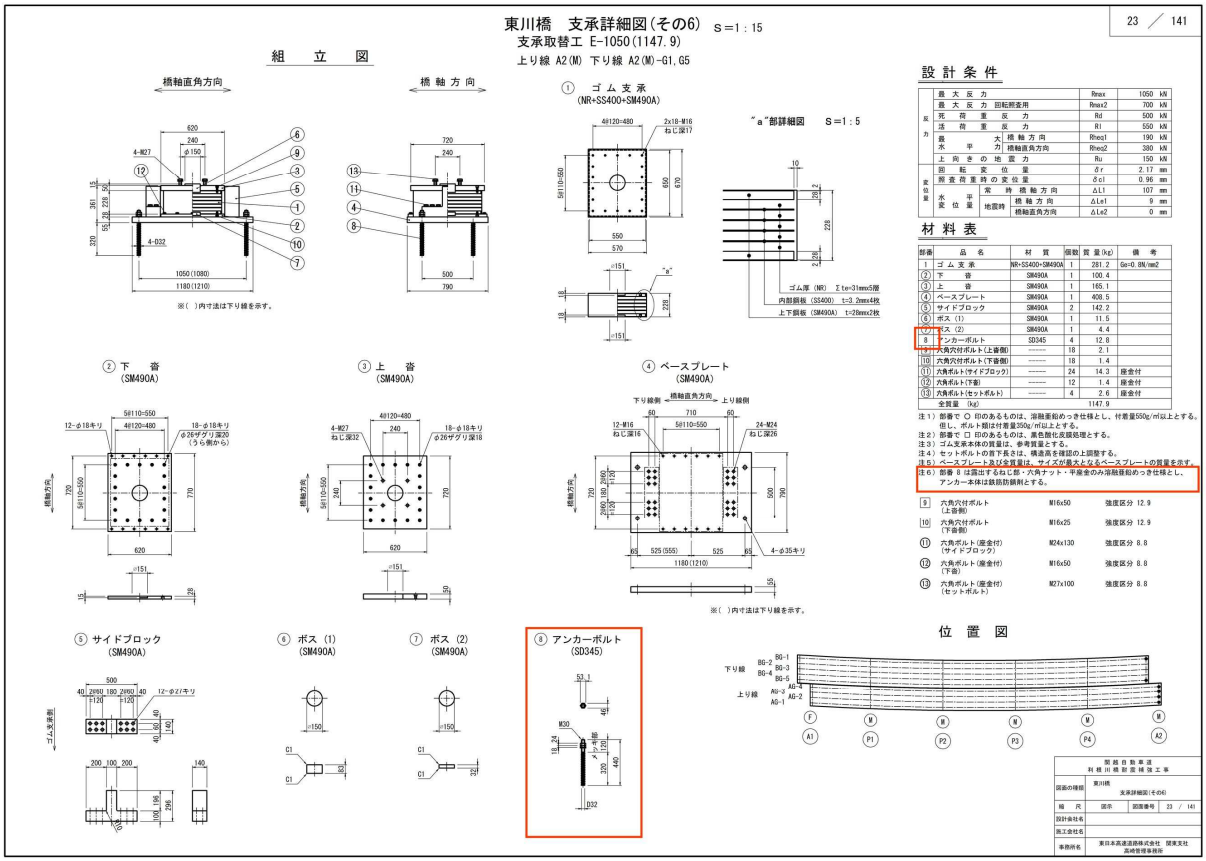

備考	旗揚げ、注記及び図面表記の訂正

対象	設計図面　東川橋　支承詳細図(その7)（24/141）

誤

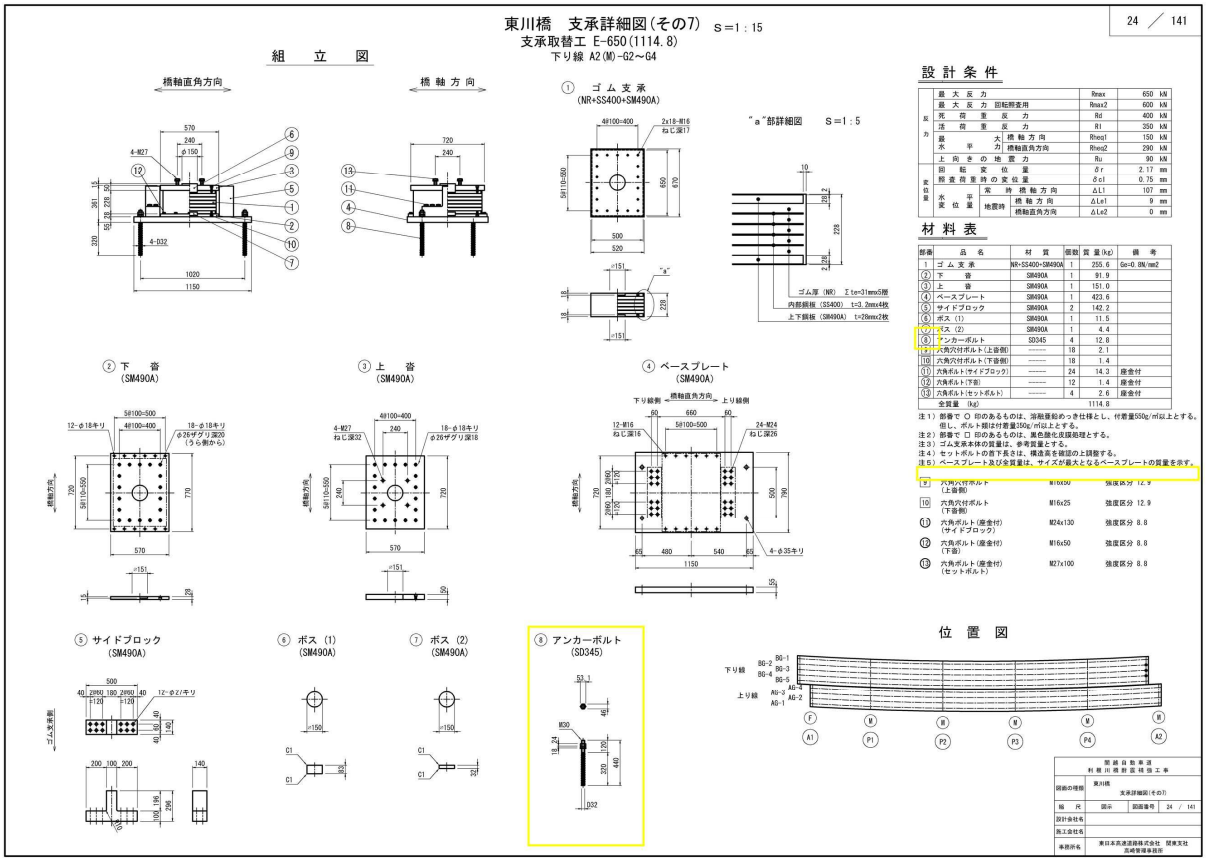

正

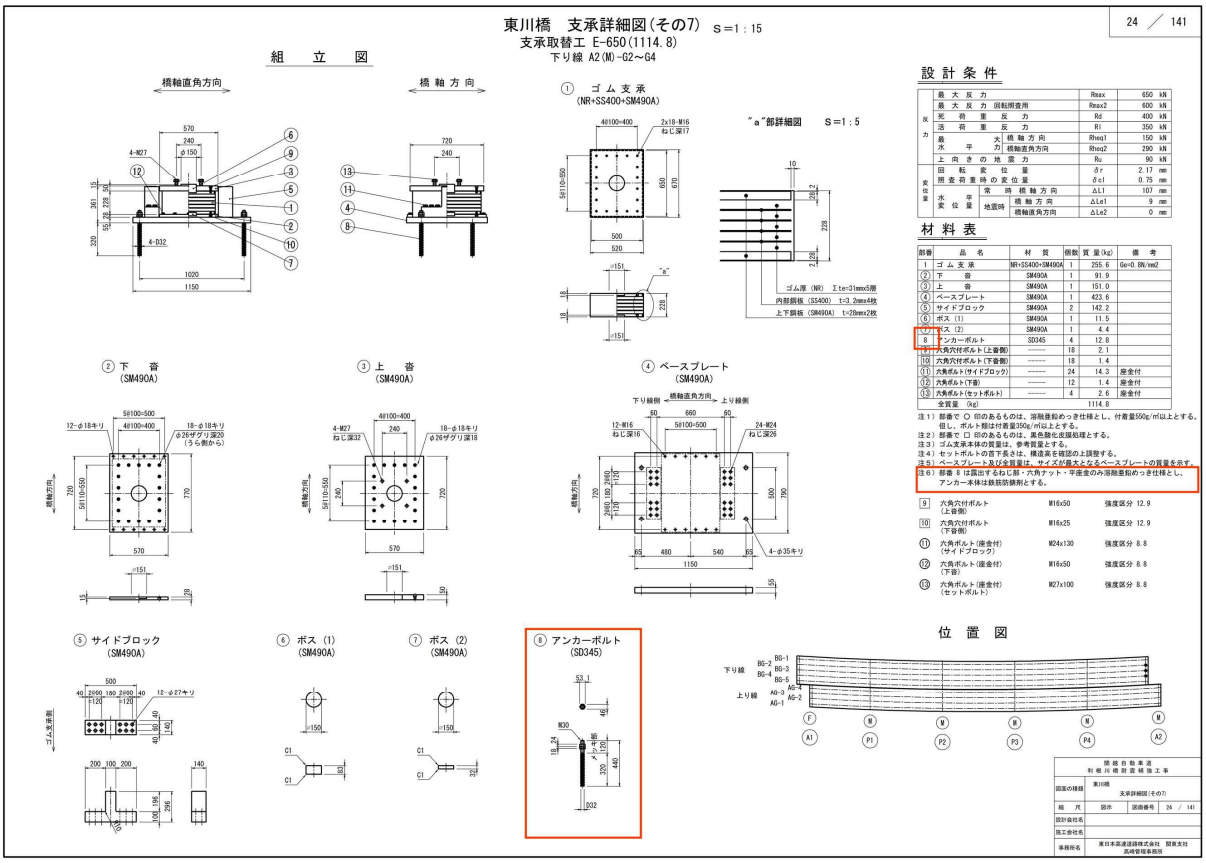

備考	旗揚げ、注記及び図面表記の訂正

対象	設計図面　東川橋（上り線）P1橋脚　支承取替工 詳細図(その4)（35/141）

誤

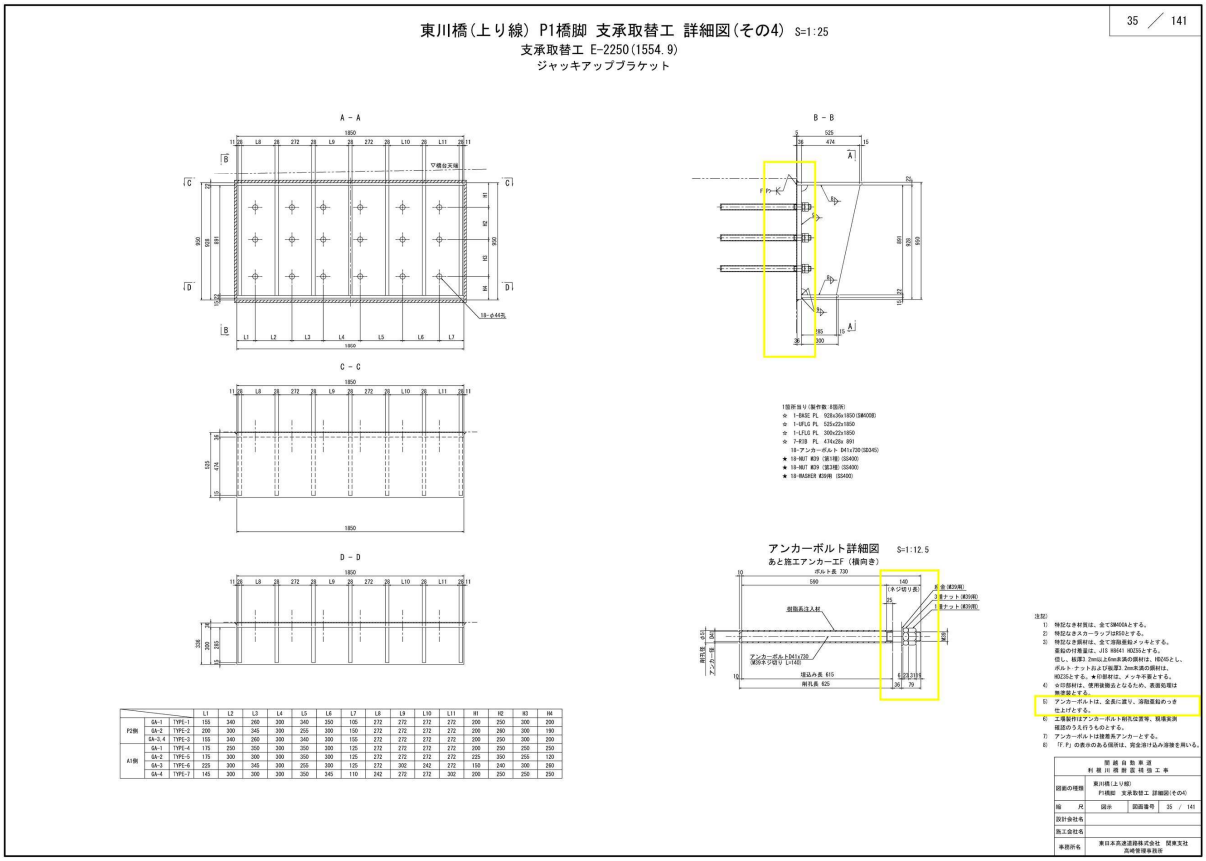

正

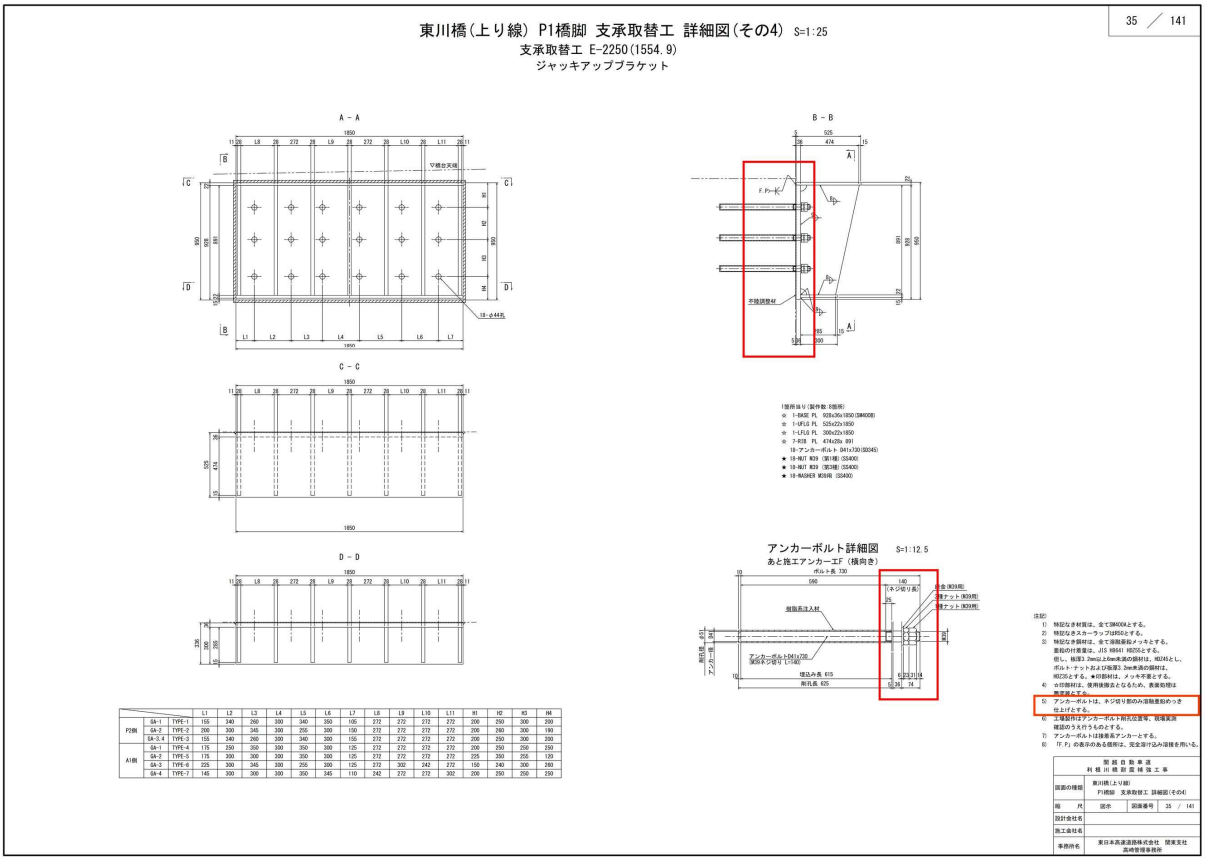

備考	旗揚げ、注記及び図面表記の訂正

対象	設計図面　東川橋（上り線）P2橋脚　支承取替工 詳細図(その4)（42/141）

誤

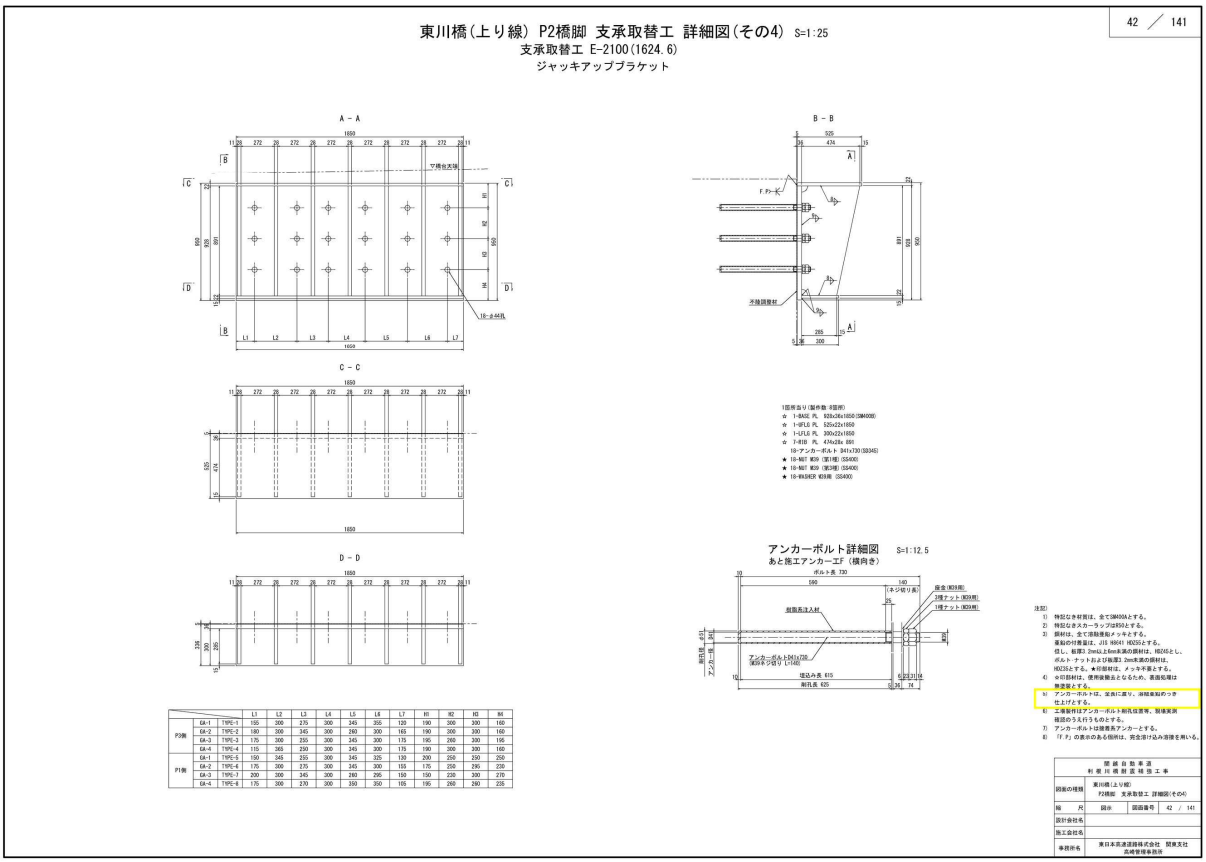

正

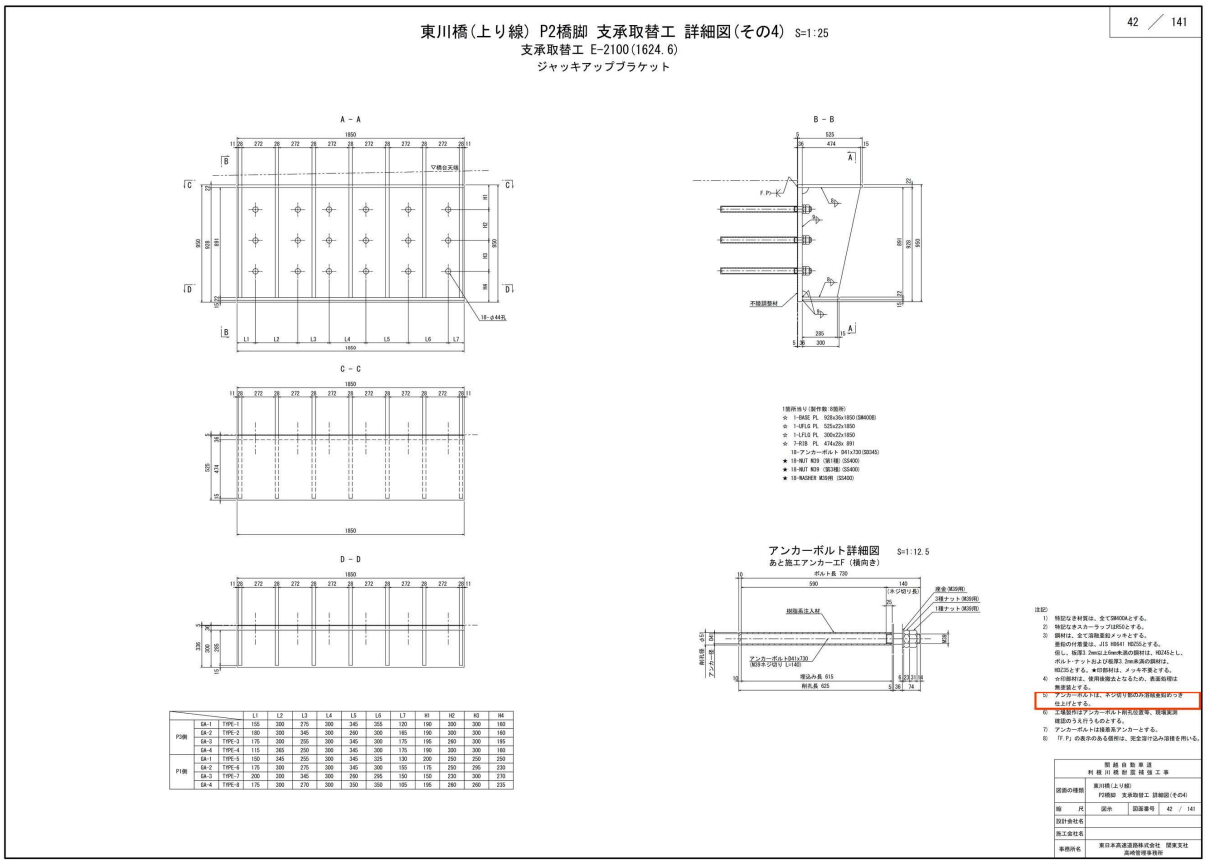

備考	注記の訂正

対象	設計図面　東川橋（上り線）P3橋脚　支承取替工 詳細図(その4)（49/141）

誤

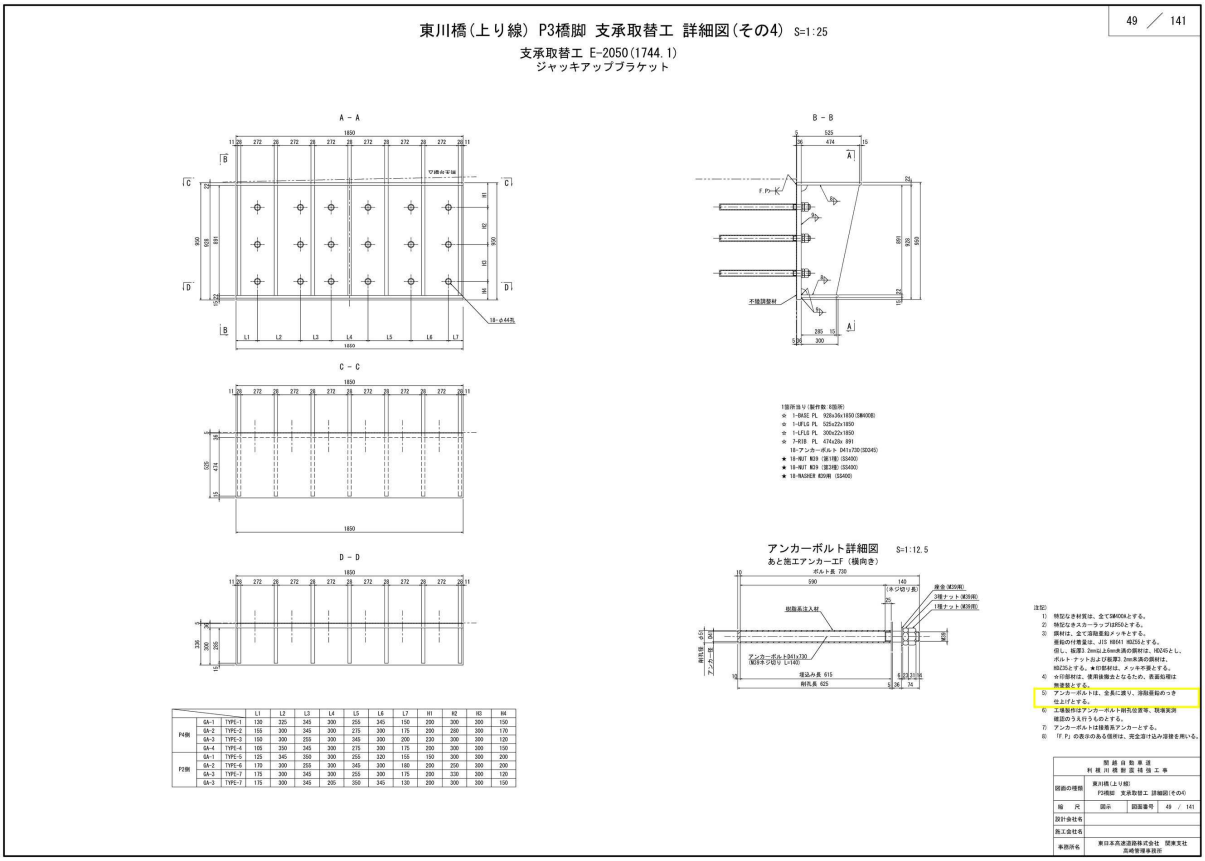

正

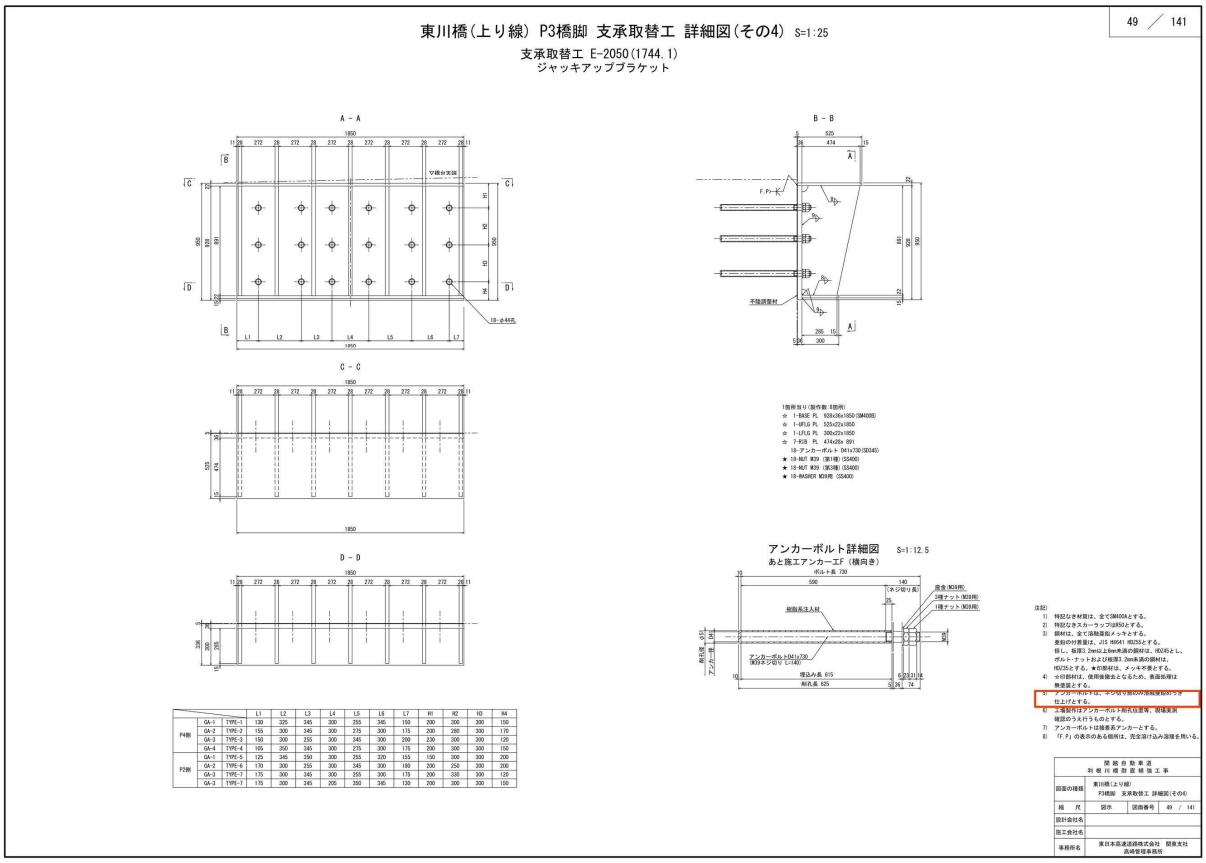

備考	注記の訂正

対象	設計図面　東川橋（上り線）P4橋脚　支承取替工 詳細図(その4)（56/141）

誤

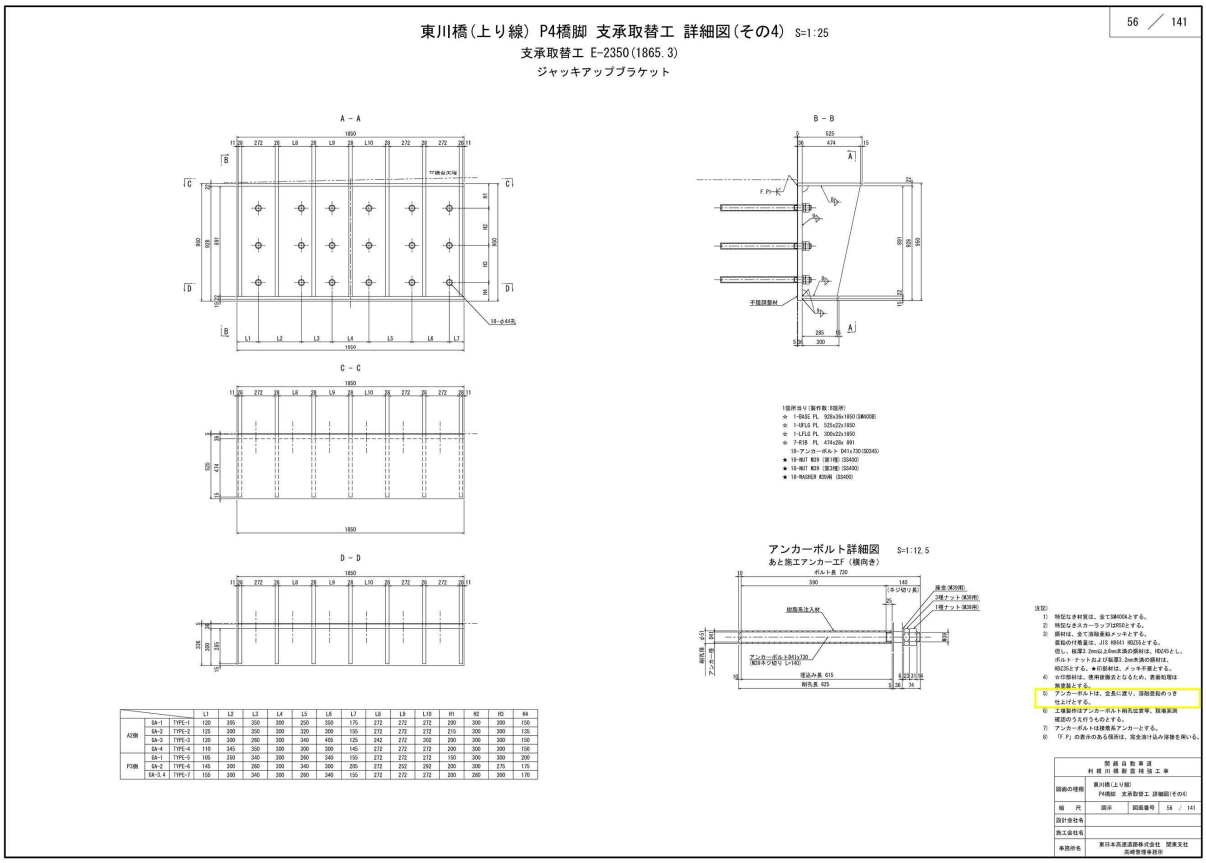

正

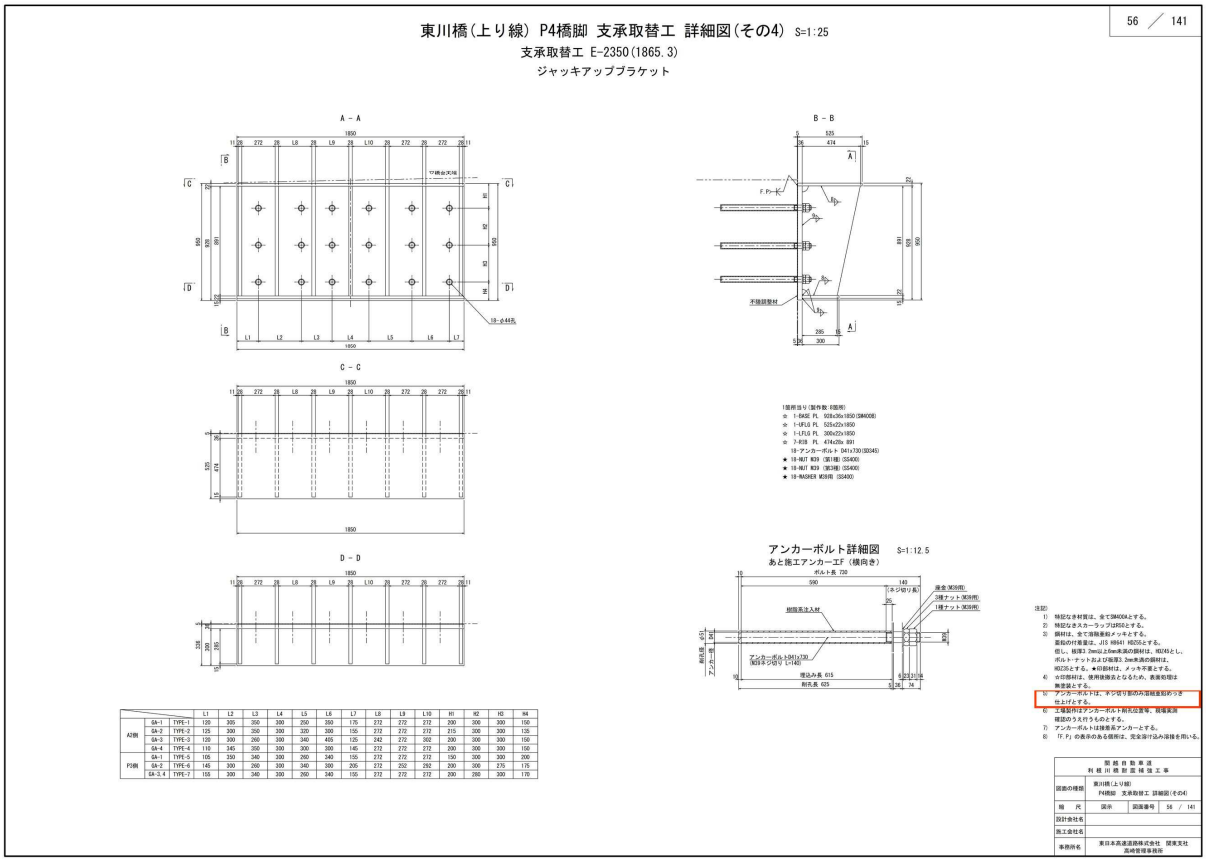

備考	注記の訂正

対象	設計図面　東川橋（上り線）A2橋台　支承取替工 詳細図(その4)（63/141）

誤

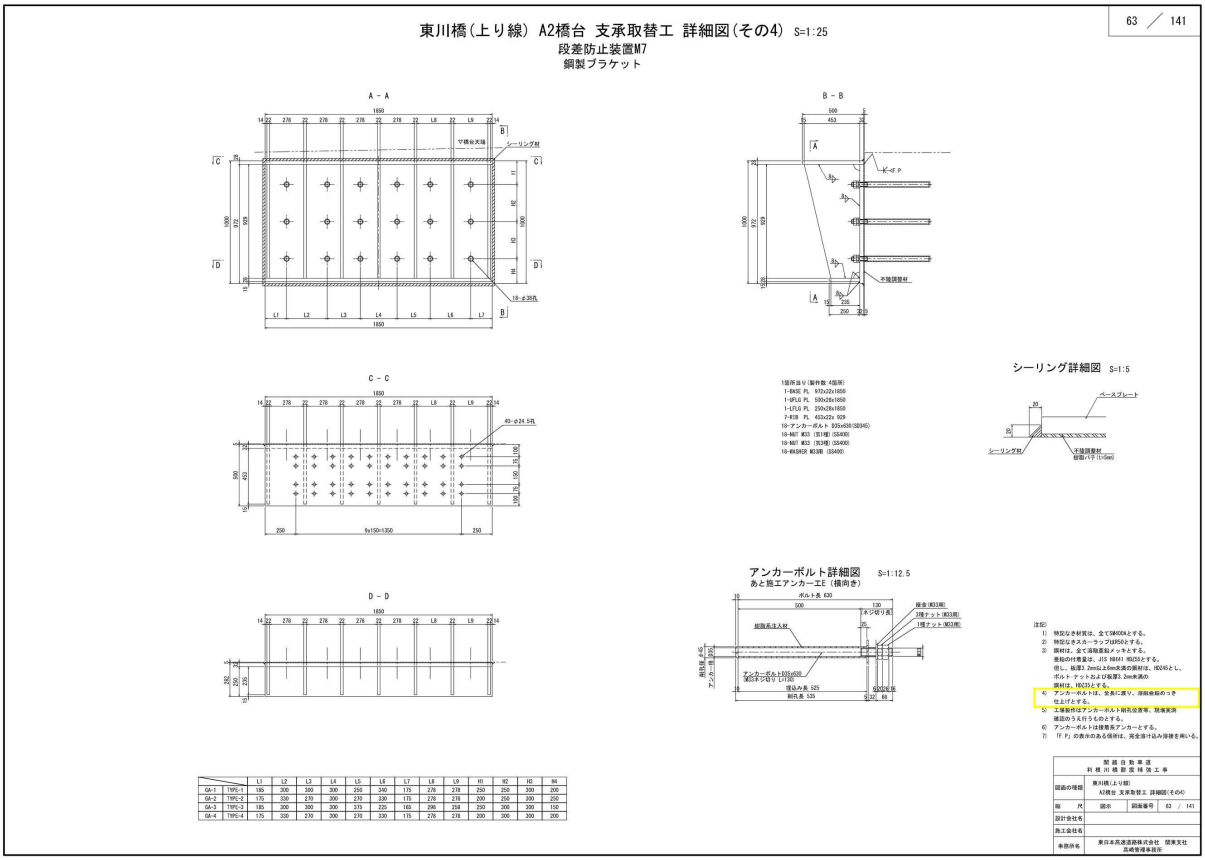

		L1	L2	L3	L4	L5	L6	L7	L8	L9	H1	H2	H3	H4
GA-1	TYPE-1	185	300	300	300	250	340	175	278	278	250	250	300	200
GA-2	TYPE-2	175	330	270	300	270	330	175	278	278	200	250	300	250
GA-3	TYPE-3	185	300	200	300	375	225	165	298	258	250	200	300	150
GA-4	TYPE-4	175	330	270	300	270	330	175	278	278	200	300	300	200

正

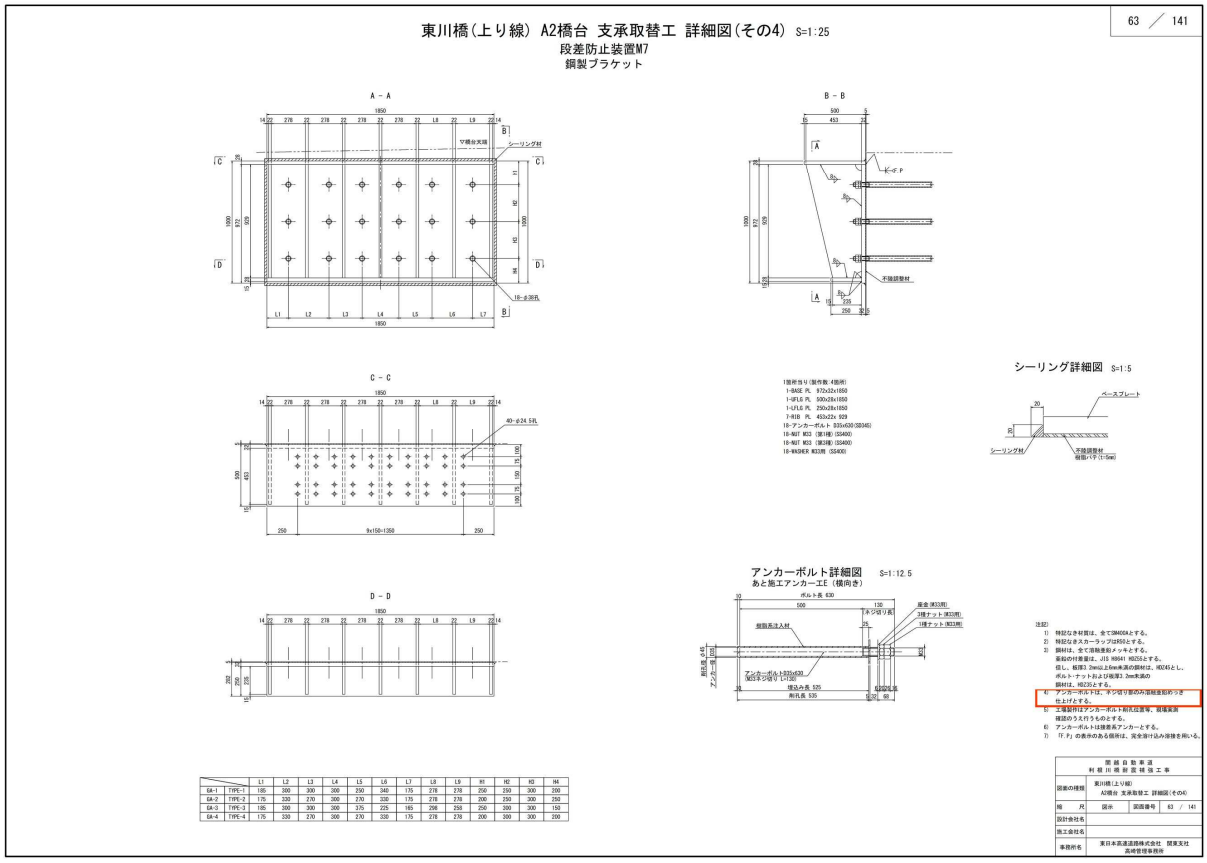

		L1	L2	L3	L4	L5	L6	L7	L8	L9	H1	H2	H3	H4
GA-1	TYPE-1	185	300	300	300	250	340	175	278	278	250	250	300	200
GA-2	TYPE-2	175	330	270	300	270	330	175	278	278	200	250	300	250
GA-3	TYPE-3	185	300	200	300	375	225	165	298	258	250	200	300	150
GA-4	TYPE-4	175	330	270	300	270	330	175	278	278	200	300	300	200

備考	注記の訂正

対象	設計図面　東川橋（下り線）P1橋脚　支承取替工 詳細図(その4)（76/141）

誤

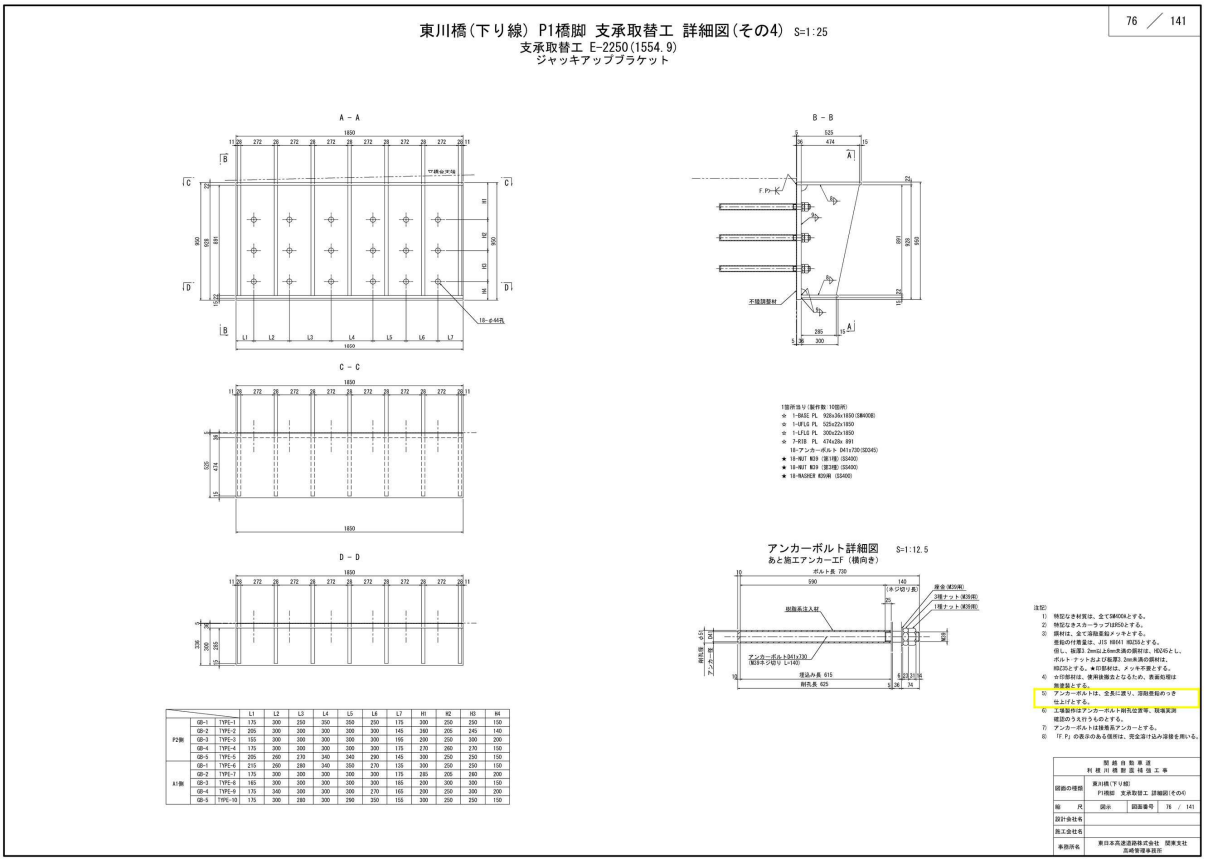

正

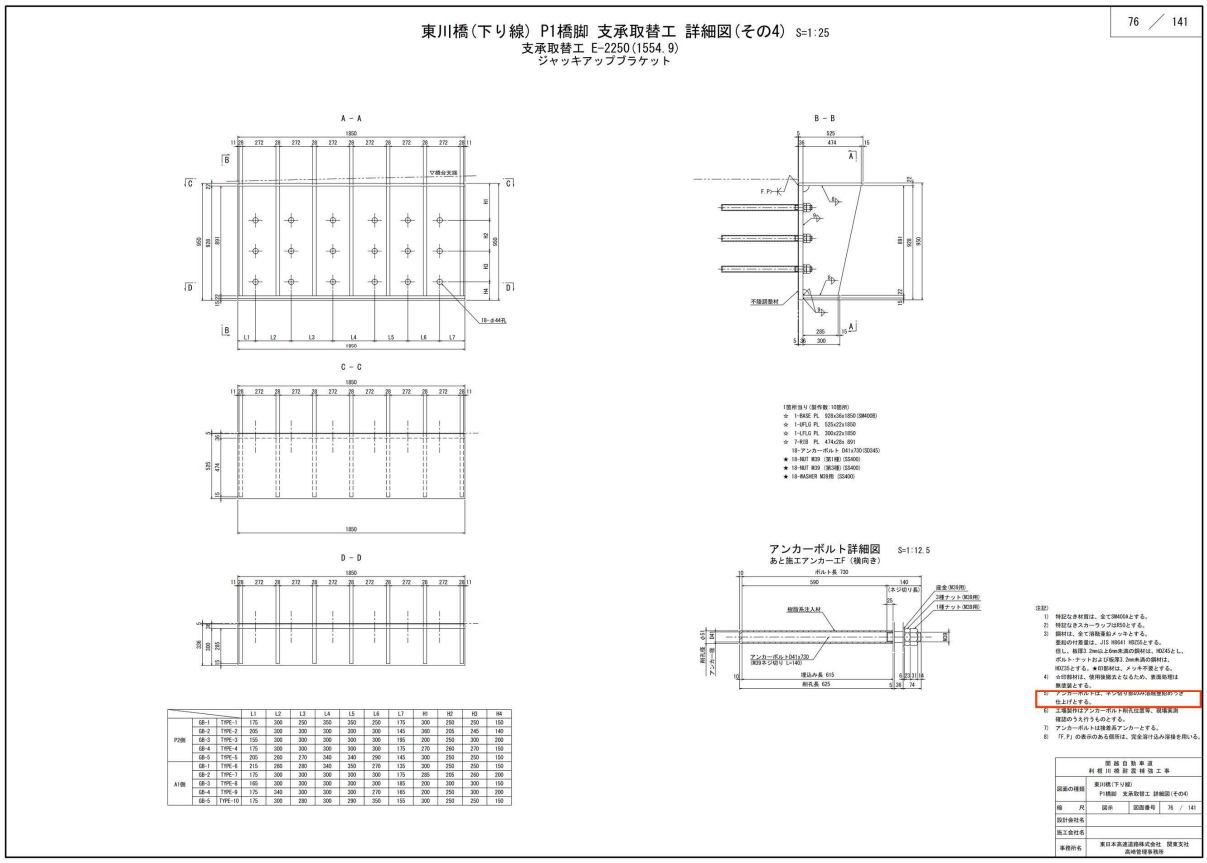

		L1	L2	L3	L4	L5	L6	L7	H1	H2	H3	H4
P2側	GB-1	TYPE-1	175	300	250	350	350	250	175	300	250	250	150
	GB-2	TYPE-2	205	300	200	300	300	300	145	360	205	245	140
	GB-3	TYPE-3	155	300	300	300	300	300	195	200	250	300	200
	GB-4	TYPE-4	175	300	300	300	300	300	175	270	260	270	150
	GB-5	TYPE-5	205	260	270	340	340	290	145	300	250	250	150
A1側	GB-1	TYPE-6	215	260	280	340	350	270	125	300	250	250	150
	GB-2	TYPE-7	175	300	300	300	300	300	175	285	205	260	200
	GB-3	TYPE-8	165	300	300	300	300	300	185	200	300	300	150
	GB-4	TYPE-9	175	340	300	300	300	270	165	200	250	200	200
	GB-5	TYPE-10	175	300	280	300	290	350	155	300	250	250	150

		L1	L2	L3	L4	L5	L6	L7	H1	H2	H3	H4
P2側	GB-1	TYPE-1	175	300	250	350	350	250	175	300	250	250	150
	GB-2	TYPE-2	205	300	200	300	300	300	145	360	205	245	140
	GB-3	TYPE-3	155	300	300	300	300	300	195	200	250	300	200
	GB-4	TYPE-4	175	300	300	300	300	300	175	270	260	270	150
	GB-5	TYPE-5	205	260	270	340	340	290	145	300	250	250	150
A1側	GB-1	TYPE-6	215	260	280	340	350	270	125	300	250	250	150
	GB-2	TYPE-7	175	300	300	300	300	300	175	285	205	260	200
	GB-3	TYPE-8	165	300	300	300	300	300	185	200	300	300	150
	GB-4	TYPE-9	175	340	300	300	300	270	165	200	250	200	200
	GB-5	TYPE-10	175	300	280	300	290	350	155	300	250	250	150

備考	注記の訂正

対象	設計図面　東川橋（下り線）P2橋脚　支承取替工 詳細図(その4)（83/141）

誤

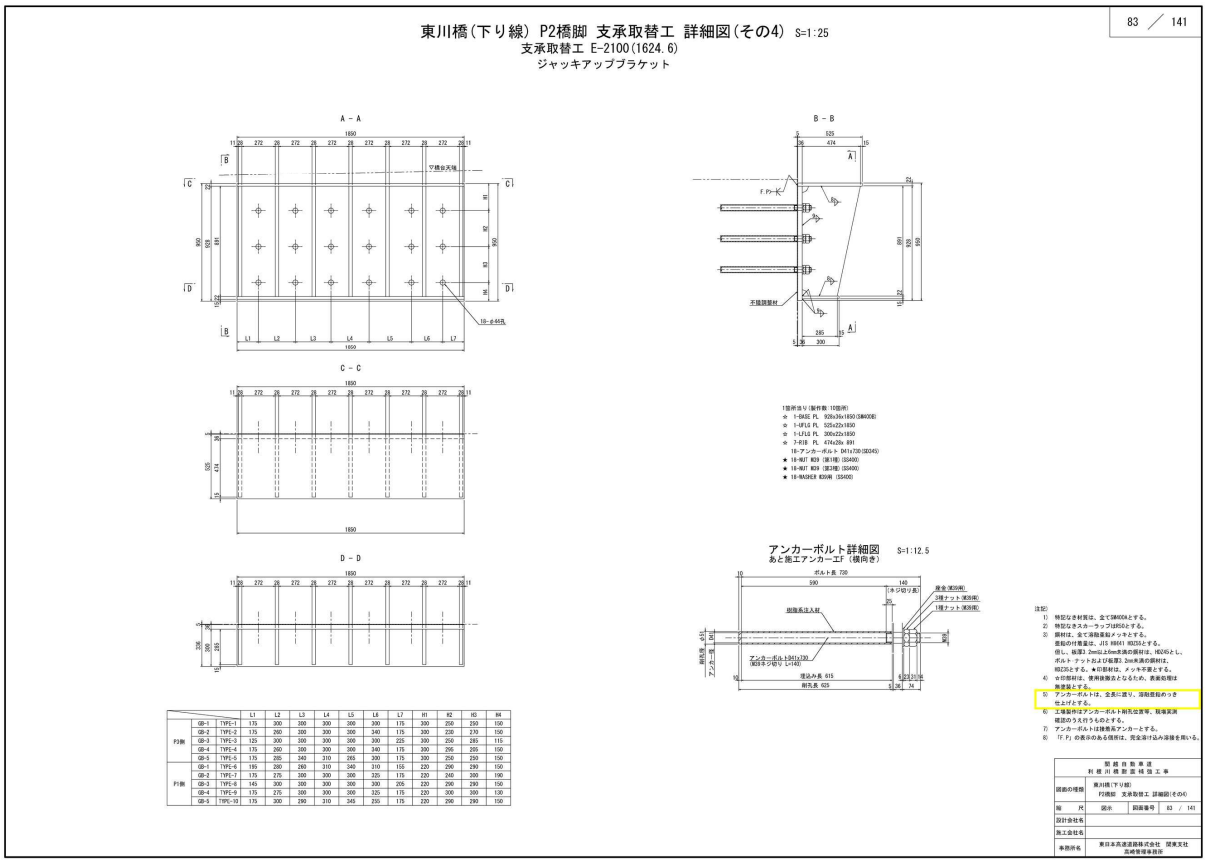

正

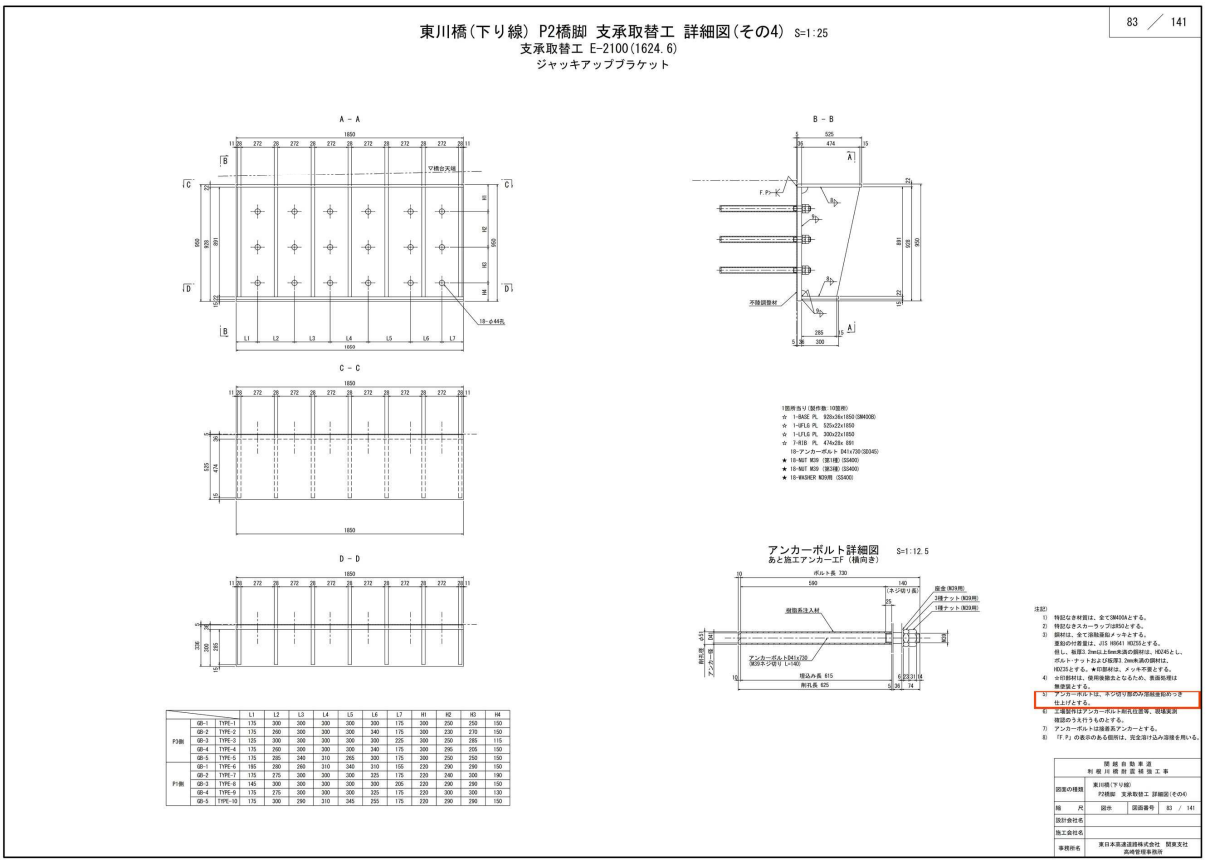

備考	注記の訂正

対象	設計図面　東川橋（下り線）P3橋脚　支承取替工 詳細図(その4)（90/141）

誤

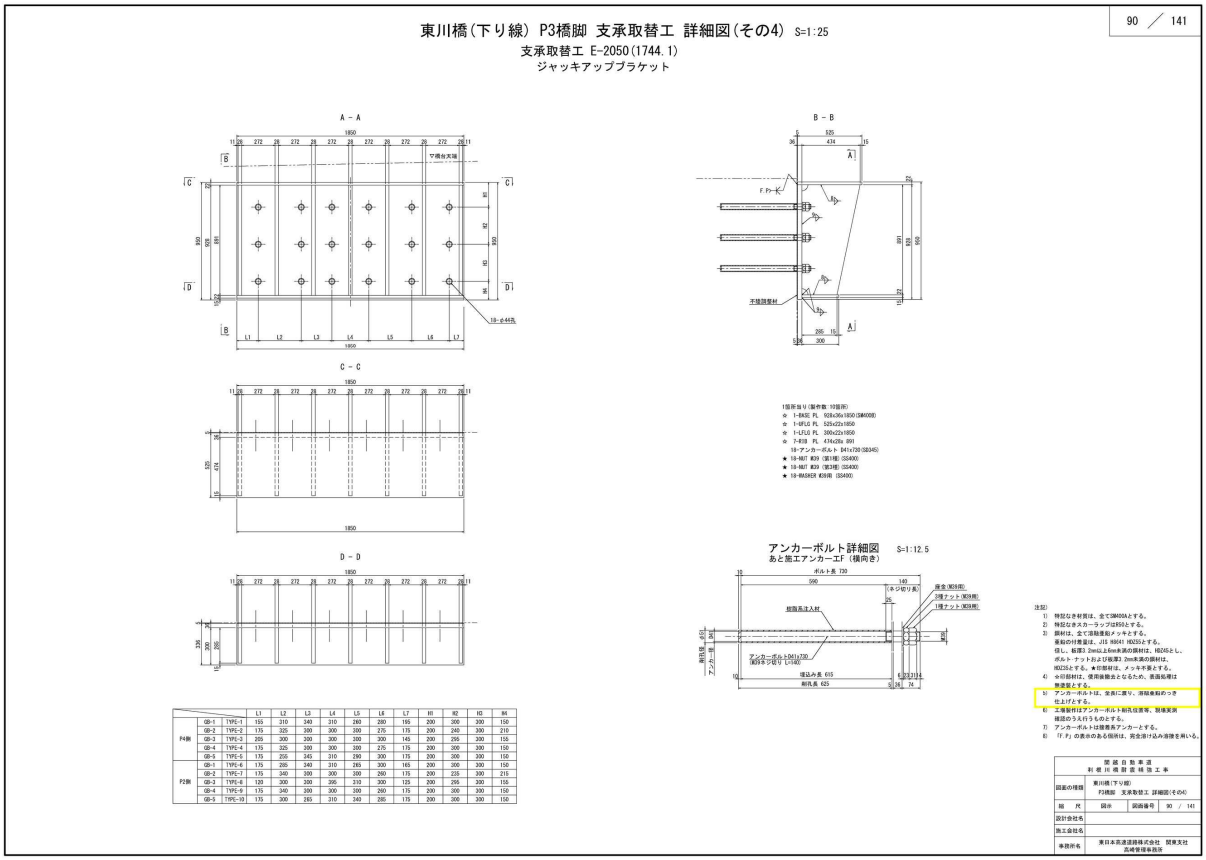

正

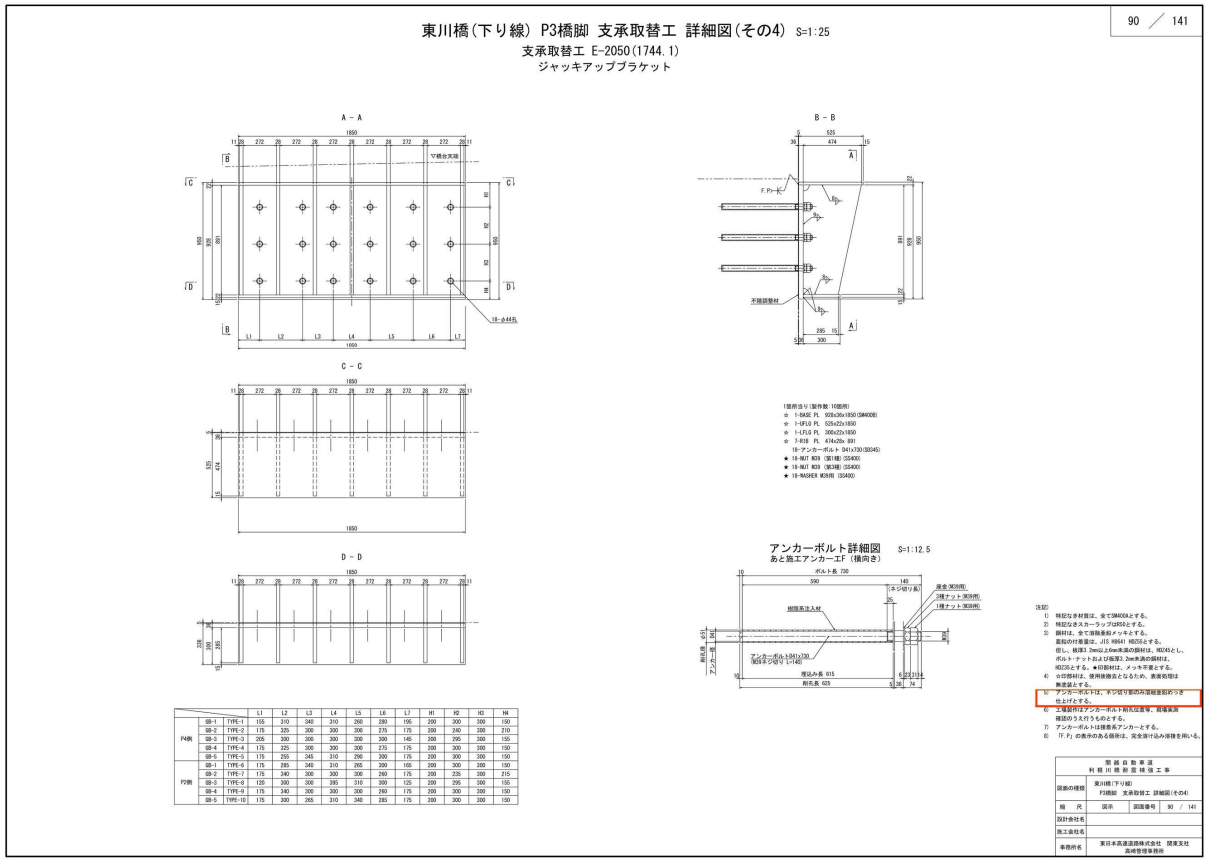

備考	注記の訂正

対象	設計図面　東川橋（下り線）P4橋脚　支承取替工 詳細図(その4)（97/141）

誤

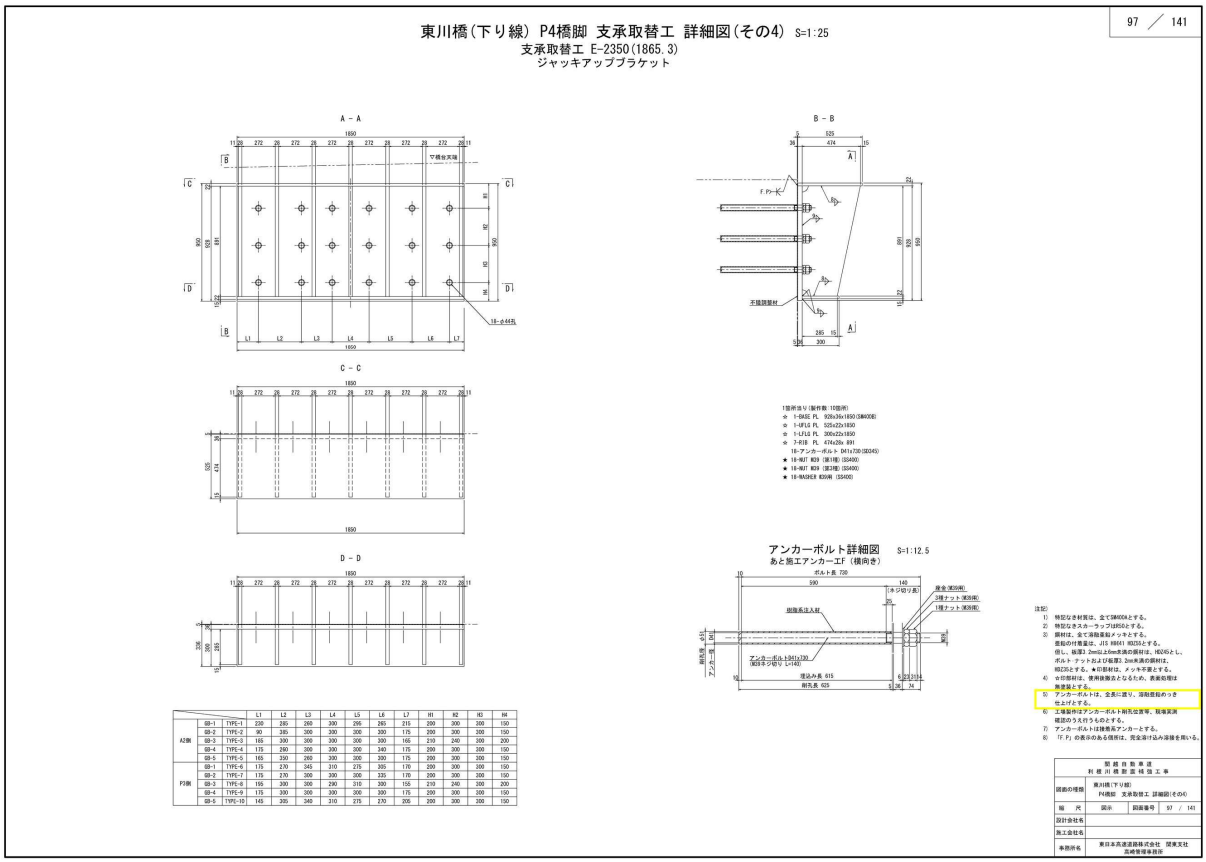

正

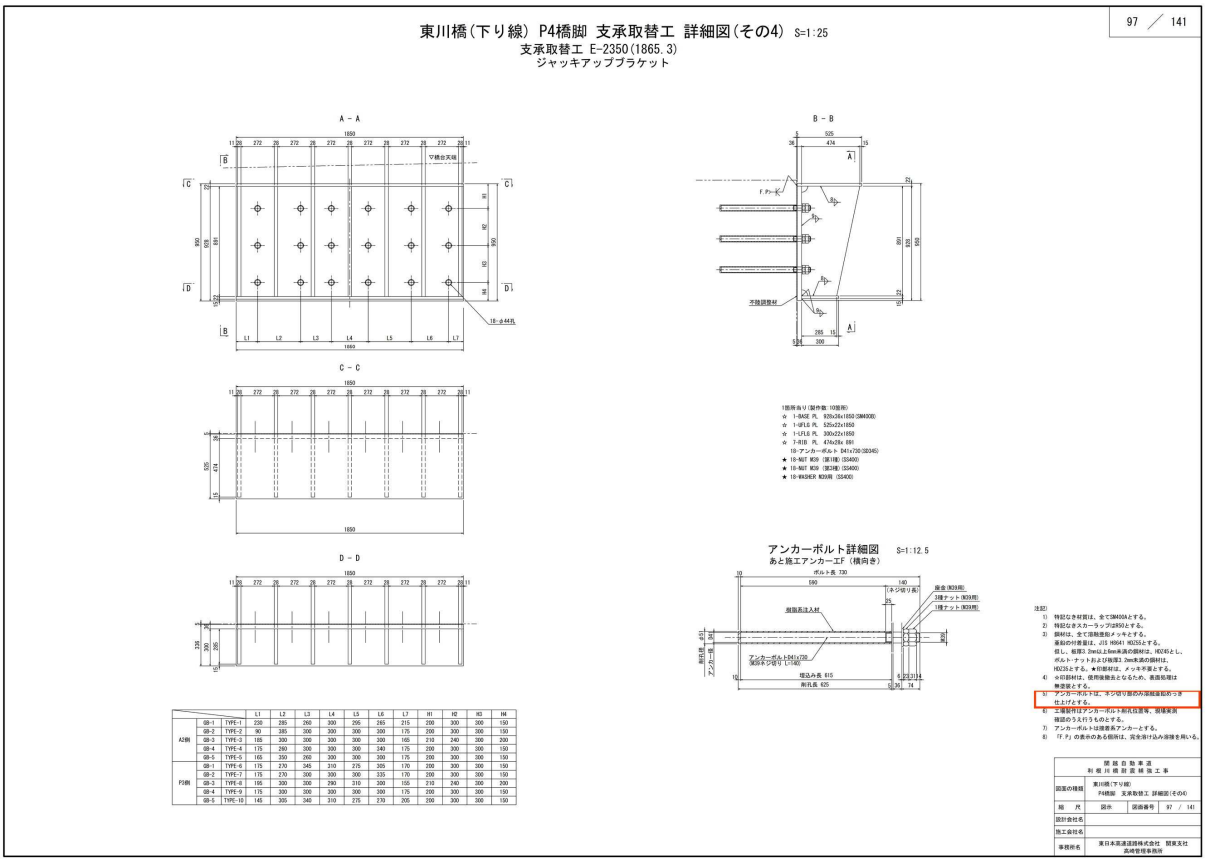

備考	注記の訂正

対象	設計図面　東川橋（下り線）A2橋脚　支承取替工 詳細図(その4)（104/141）

誤

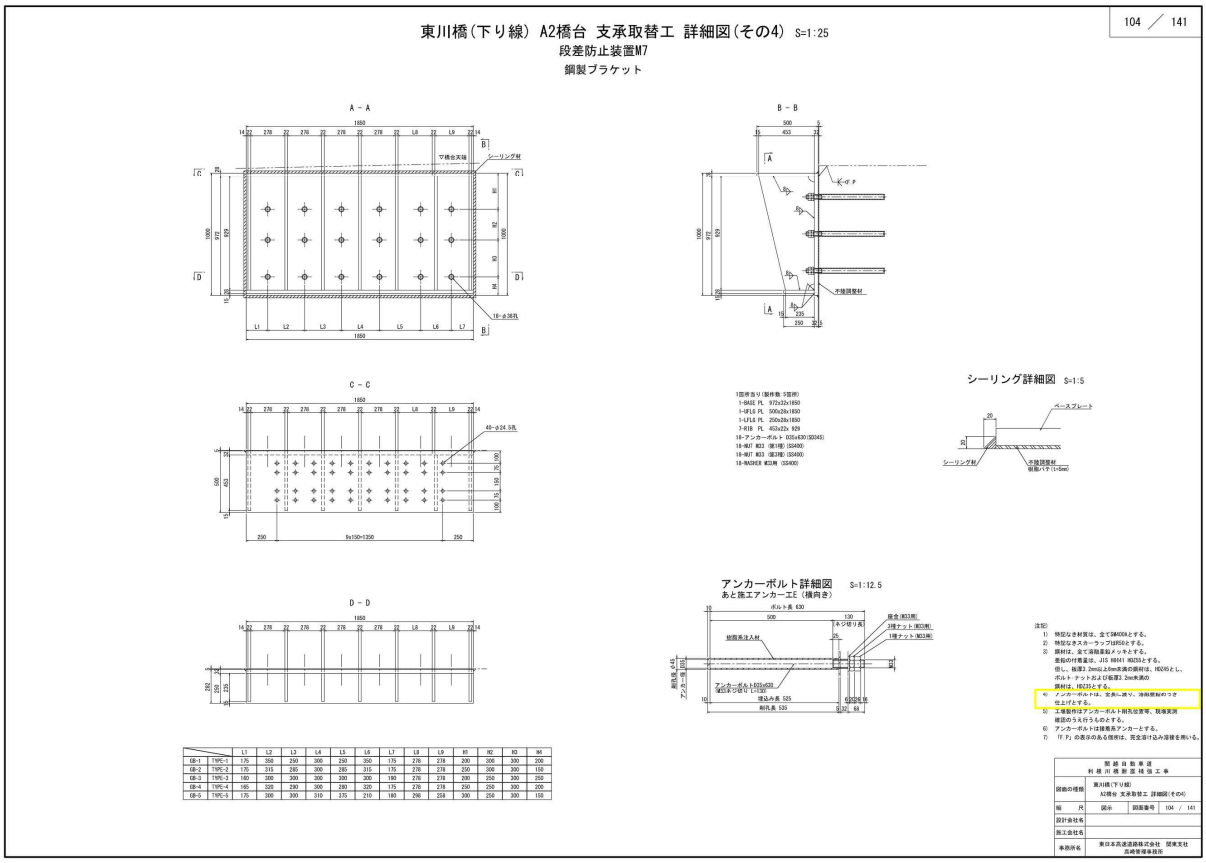

正

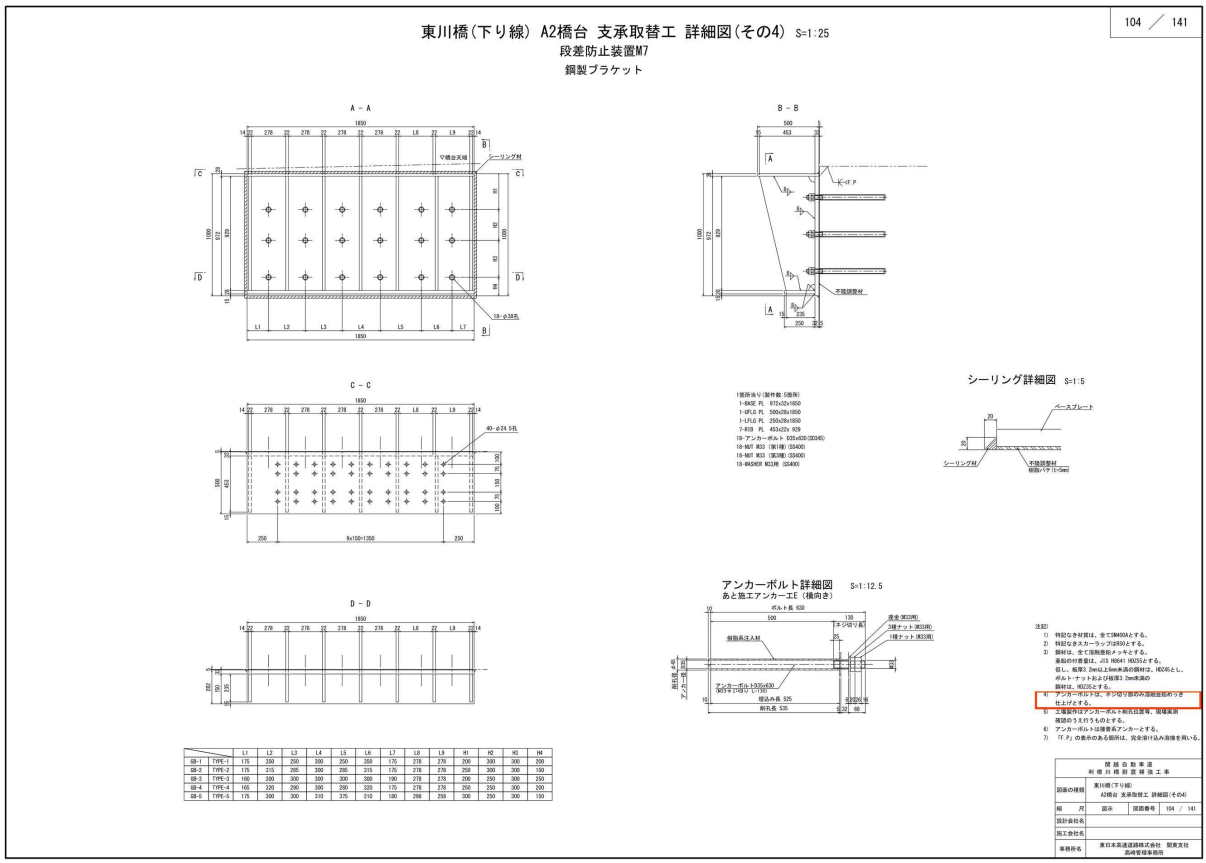

備考	注記の訂正

対象	設計図面　東川橋（上り線）A1橋台　段差防止装置詳細図（108/141）

誤

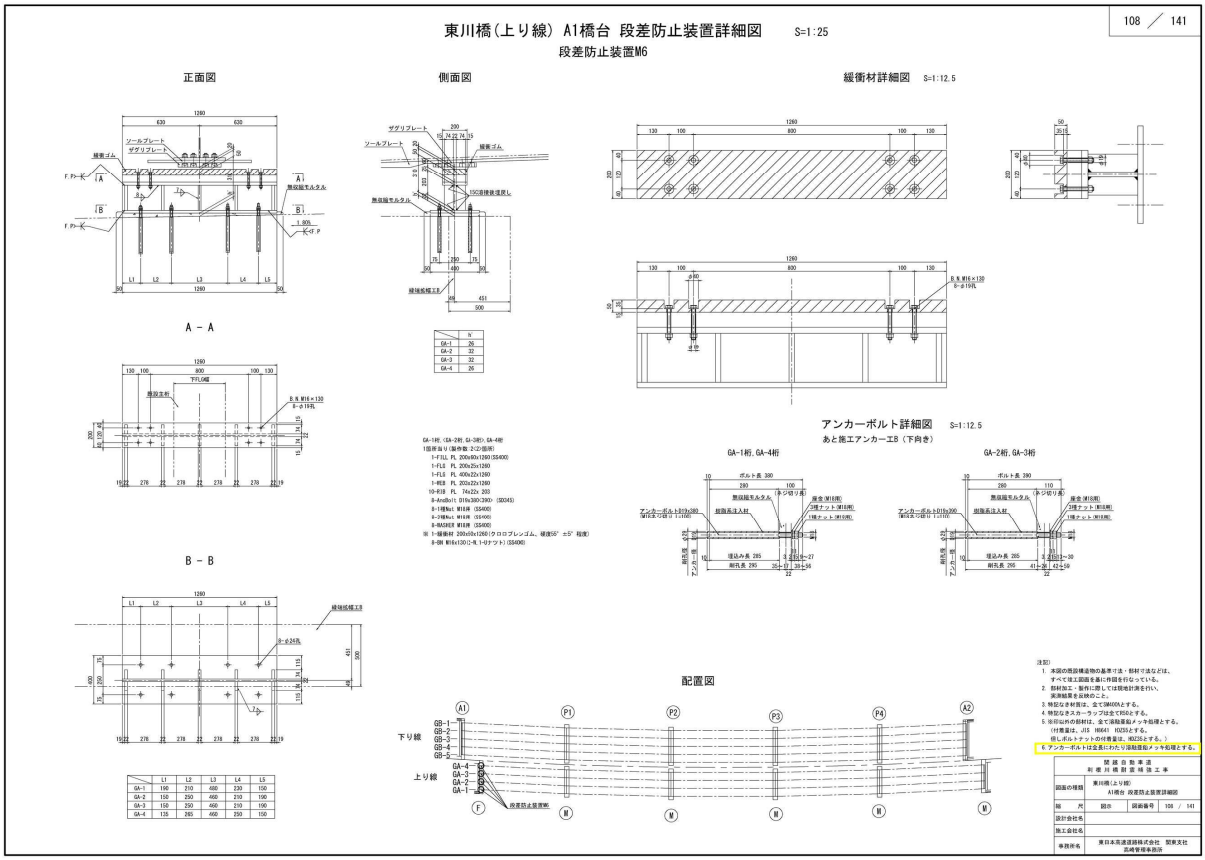

正

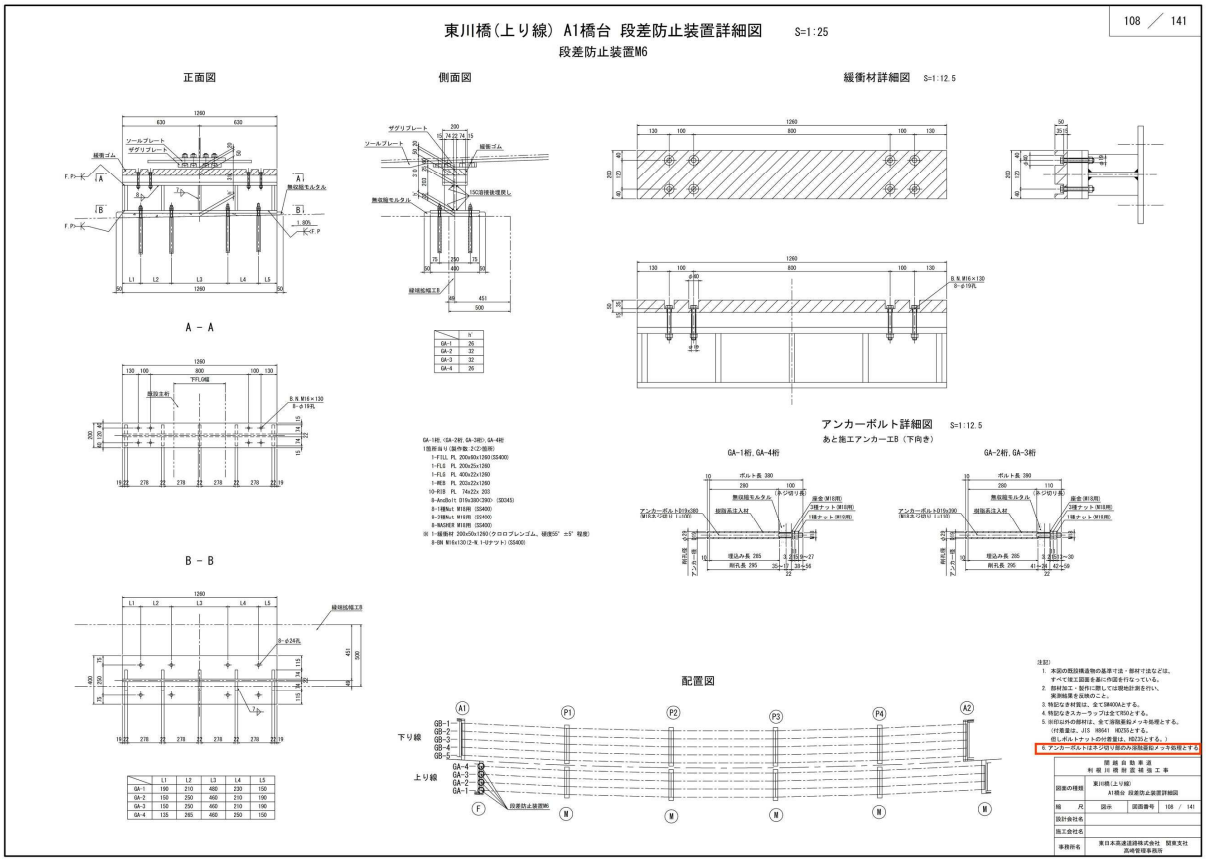

備考	注記の訂正

対象	設計図面　東川橋（下り線）A1橋台　段差防止装置詳細図（112/141）

誤

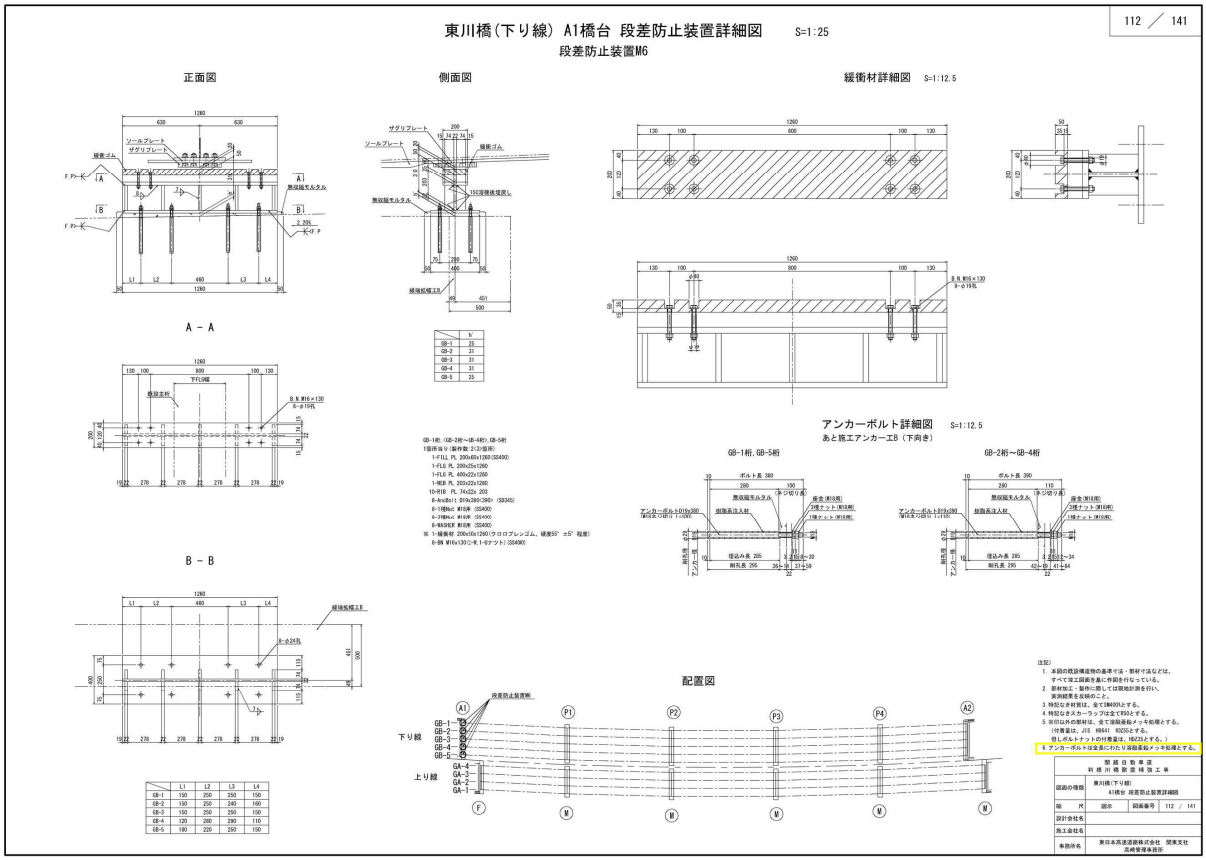

正

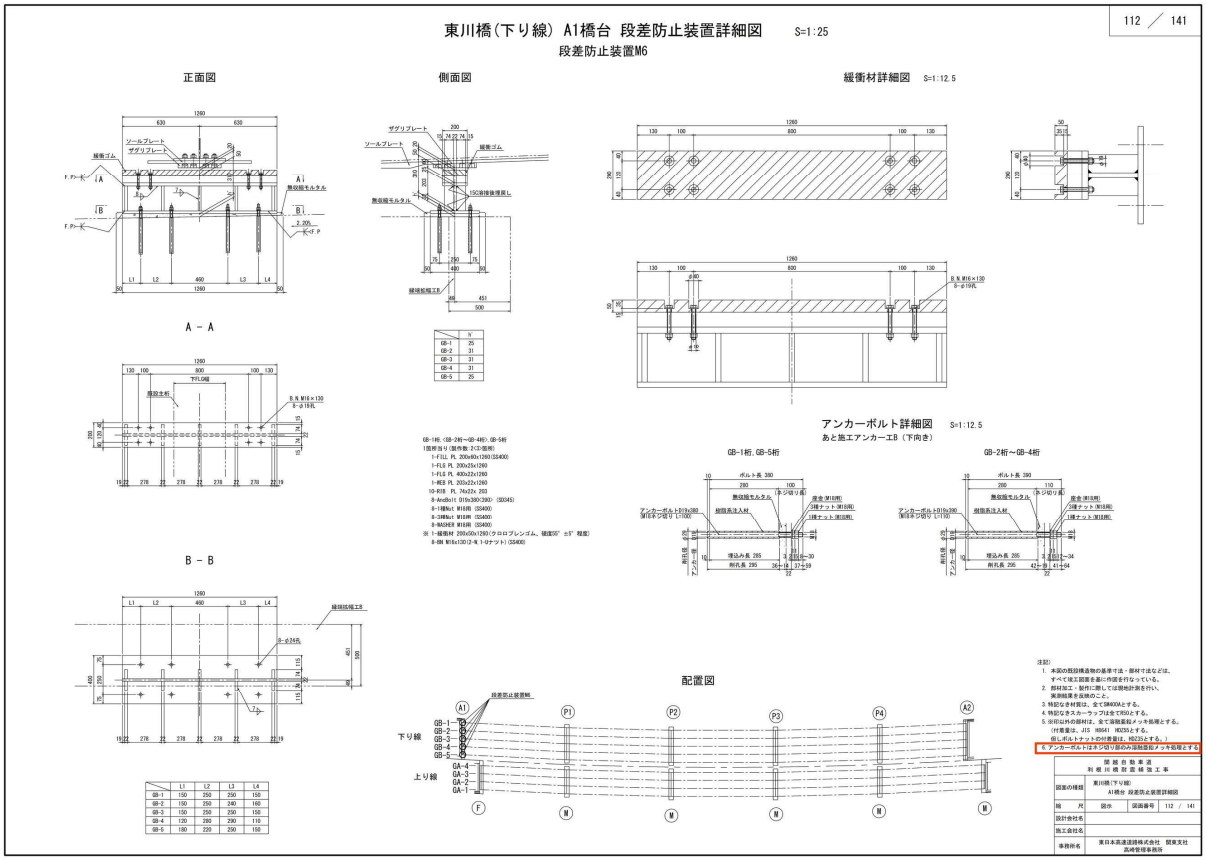

備考	注記の訂正

対象	設計図面　東川橋　検査路復旧図(その4)（136/141）

誤

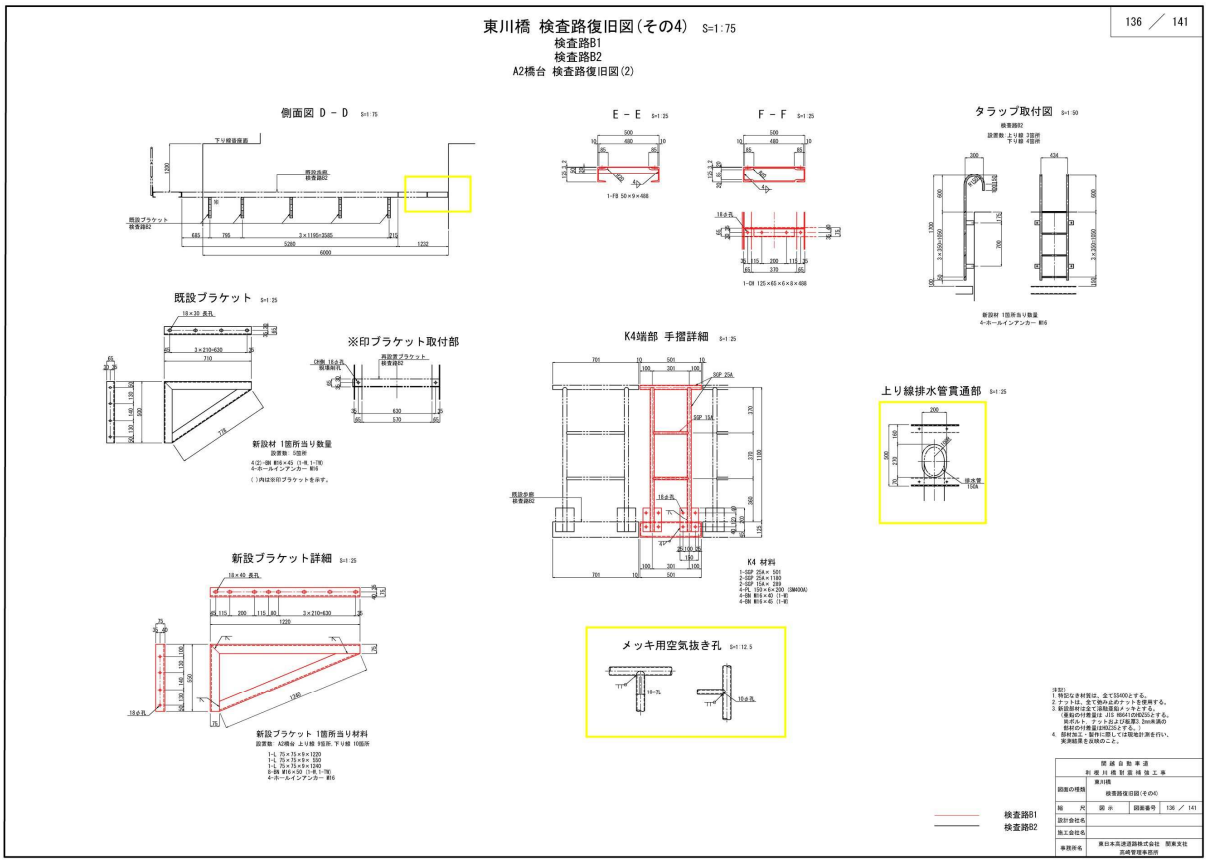

正

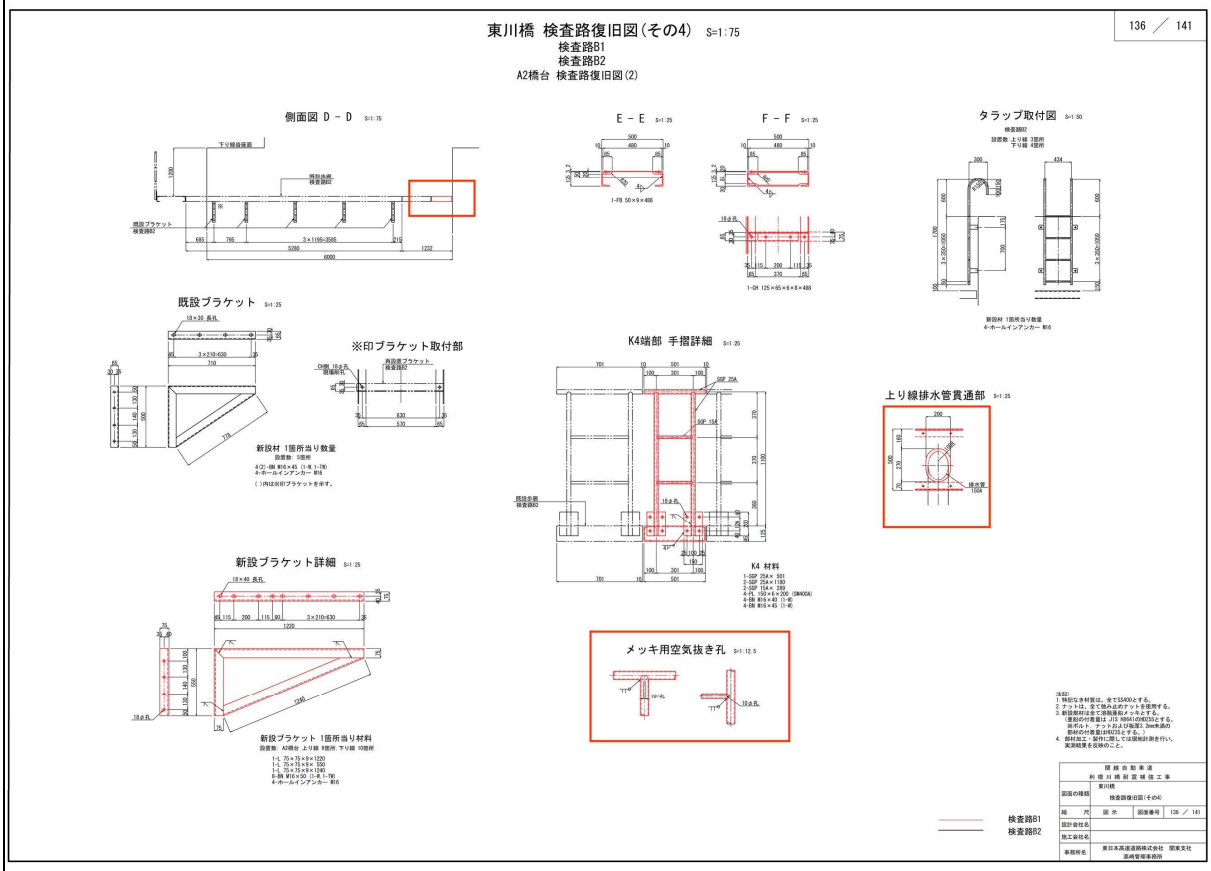

備考	区分着色の訂正

対象	設計図面　黒沢橋　支承詳細図(その1)（6/54）

誤

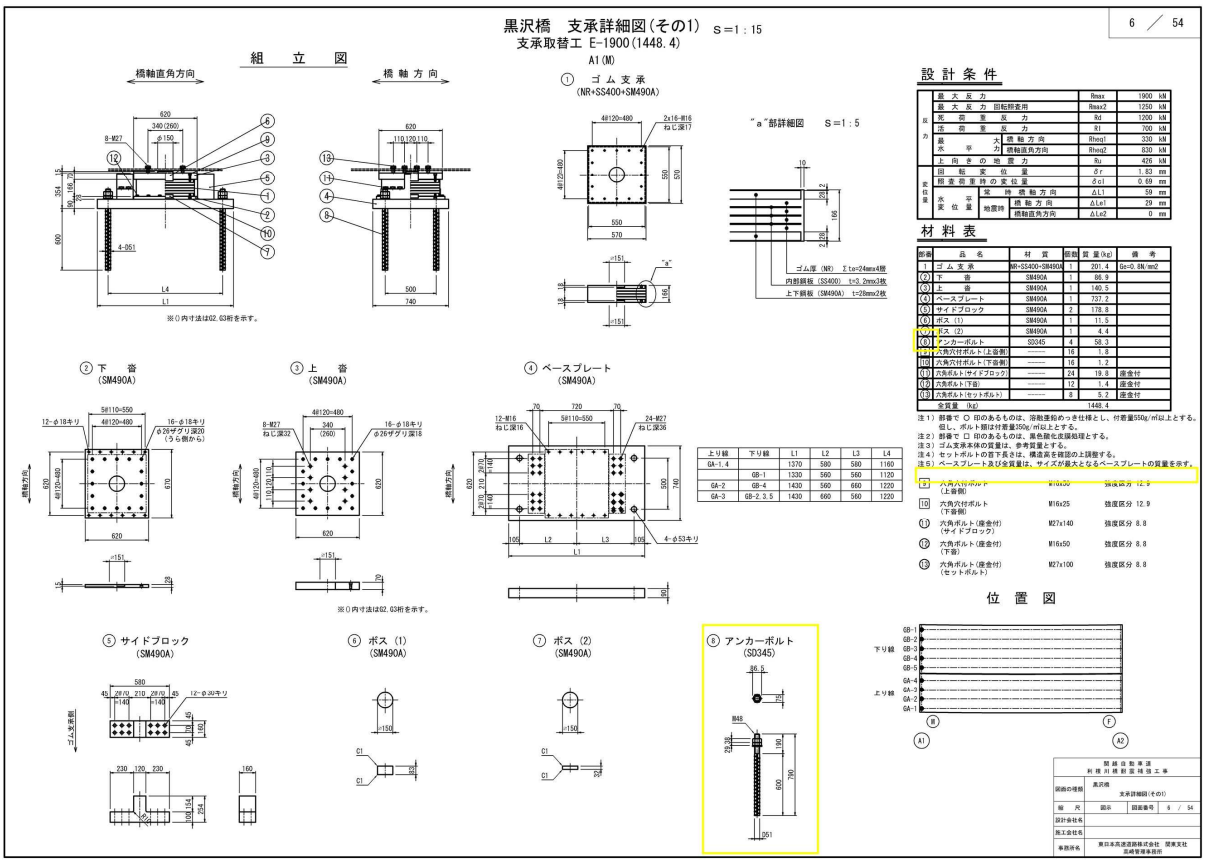

正

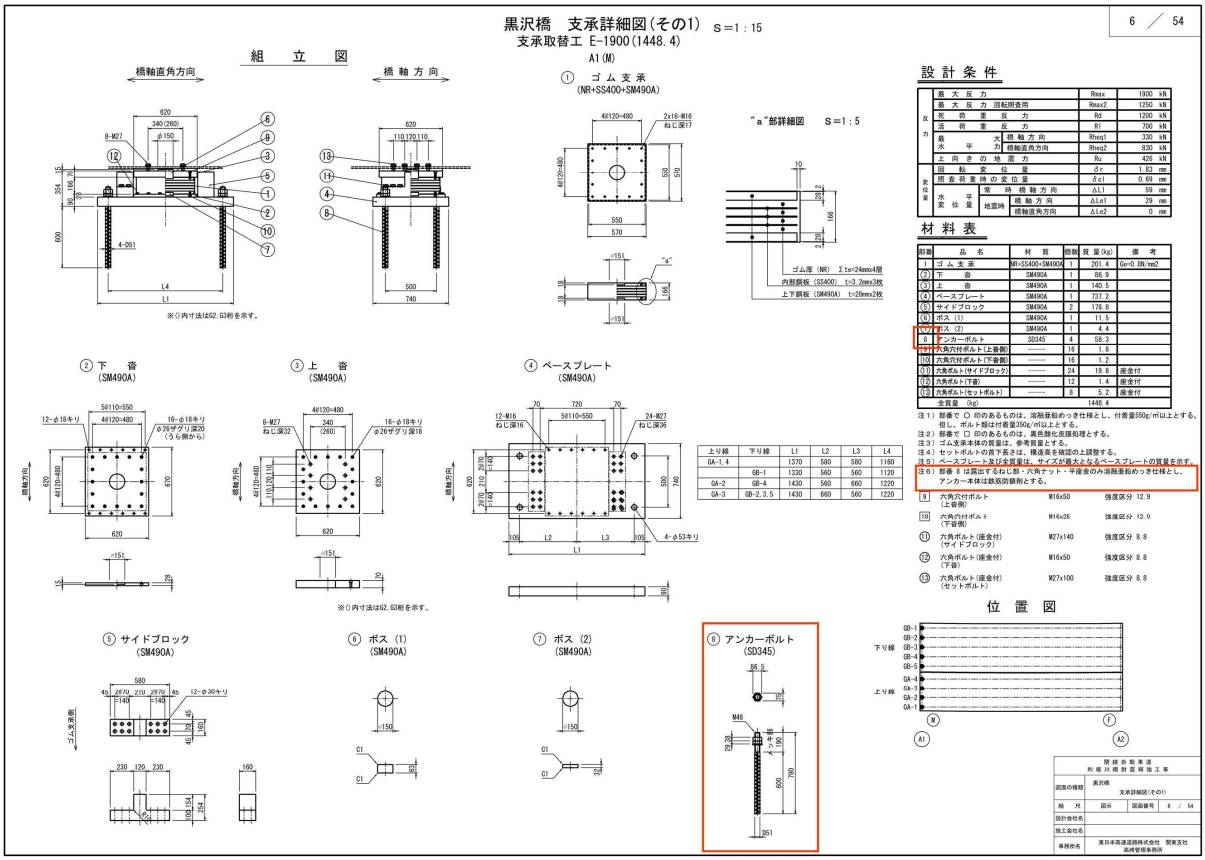

備考	旗揚げ、注記及び図面表記の訂正

対象	設計図面　黒沢橋　支承詳細図(その2)（7/54）

誤

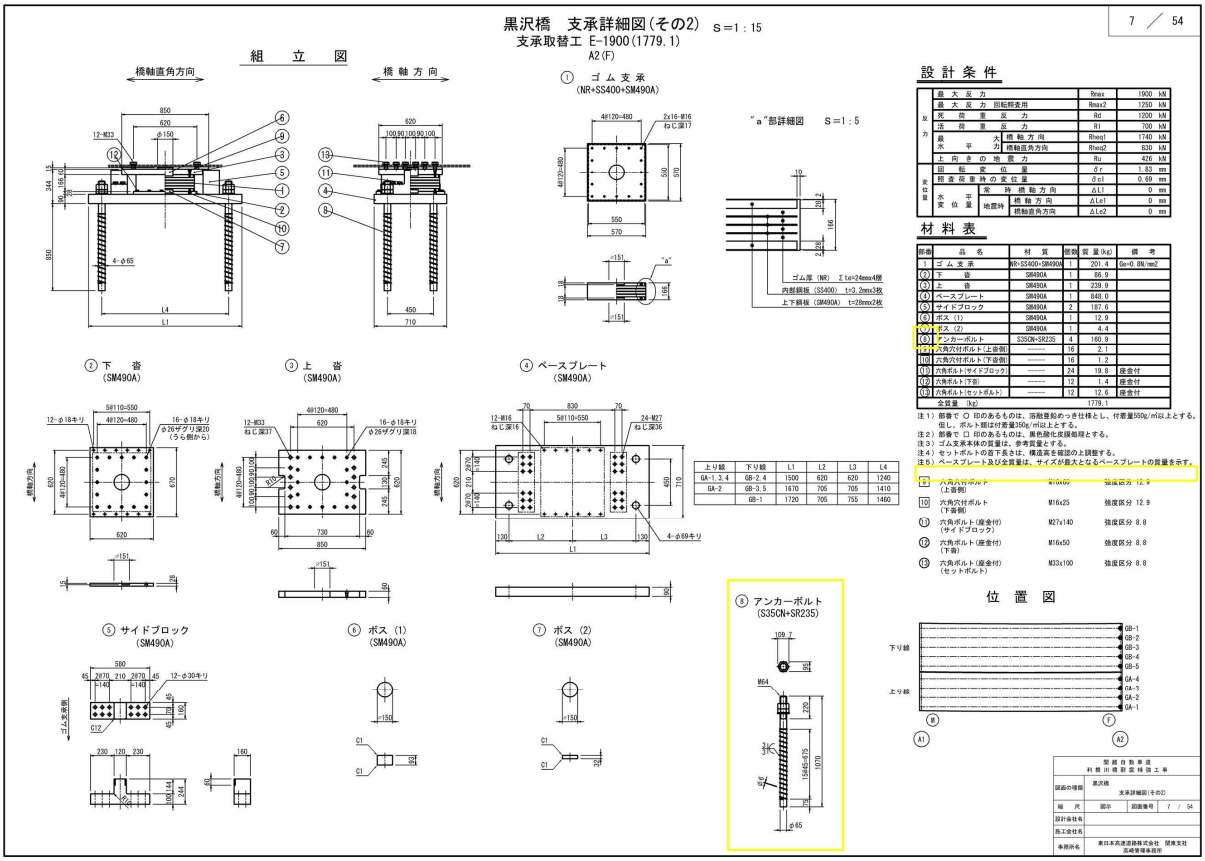

正

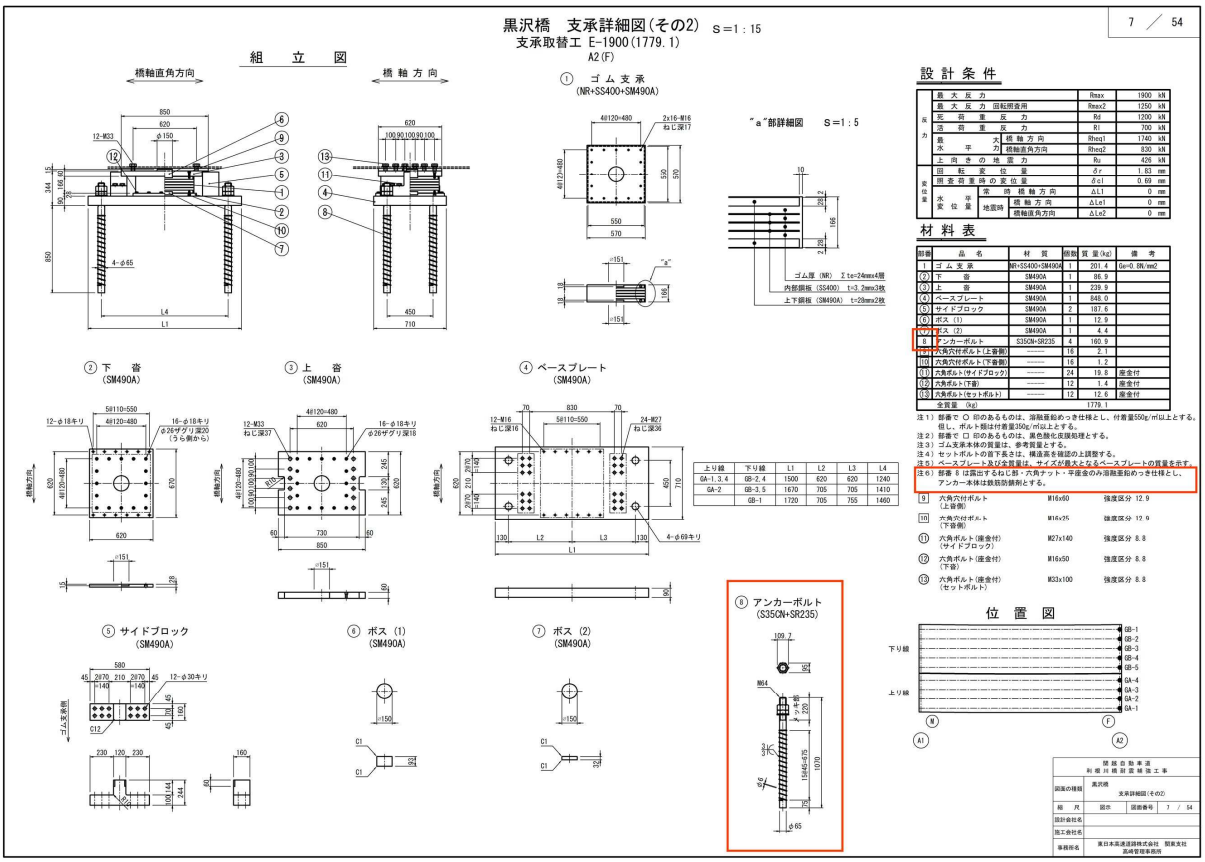

備考	旗揚げ、注記及び図面表記の訂正

対象	設計図面　黒沢橋（上り線）A1橋台　支承取替工 詳細図(その4)（12/54）

誤

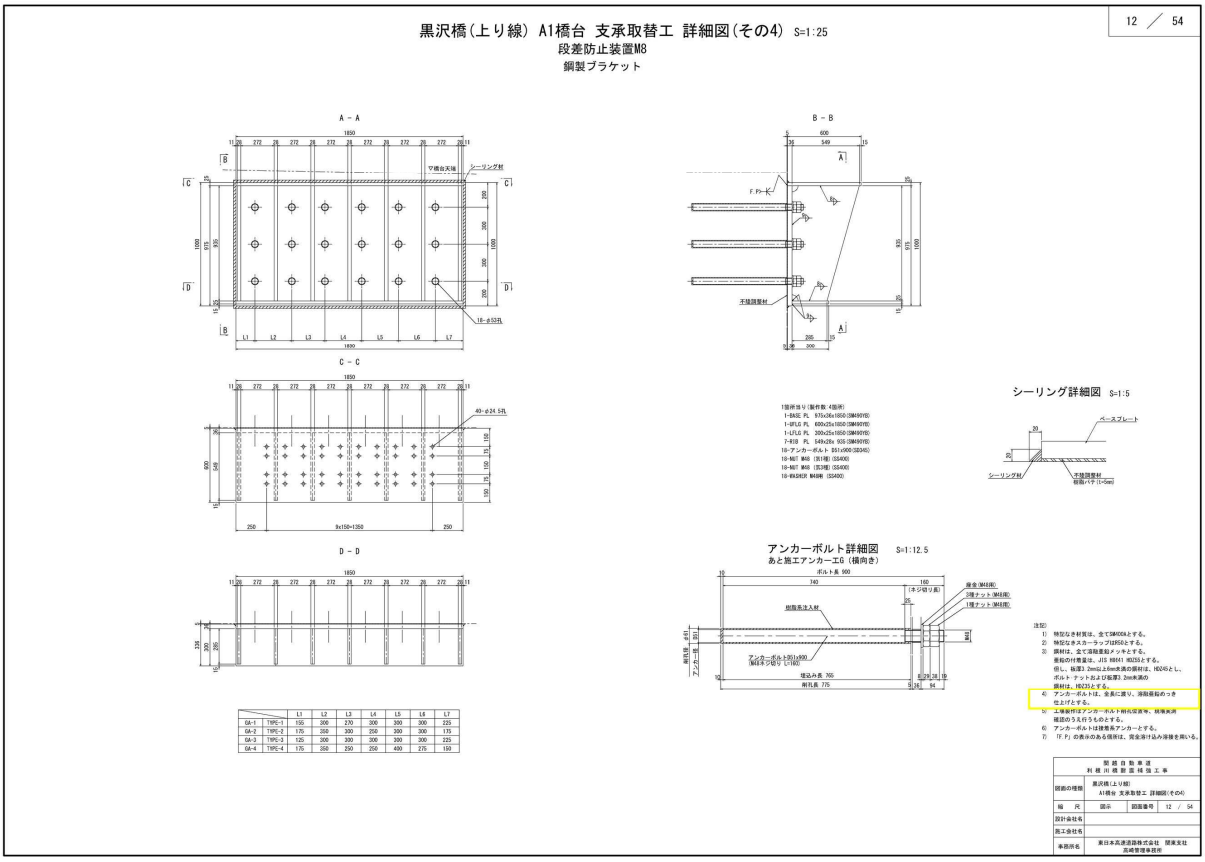

正

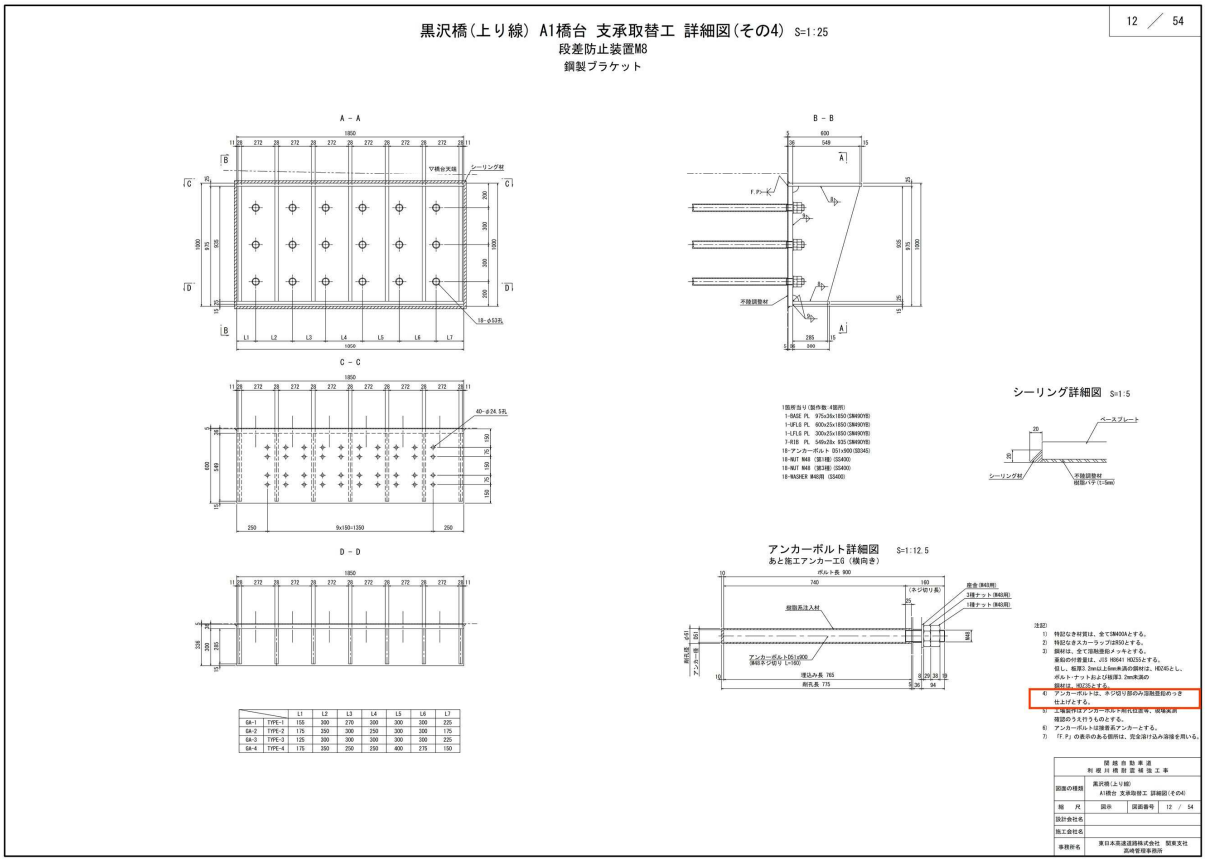

備考	注記の訂正

対象	設計図面　黒沢橋（上り線）A2橋台　支承取替工 詳細図(その4)（19/54）

誤

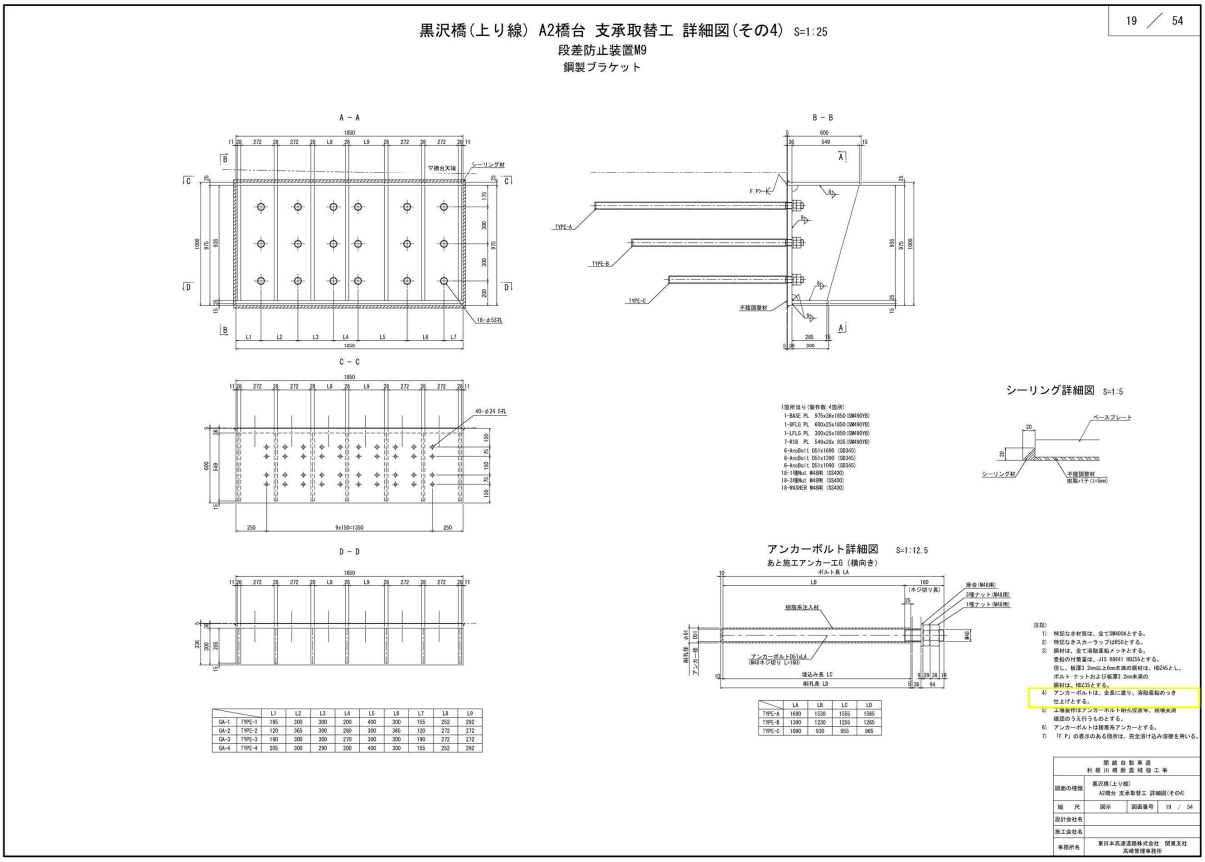

正

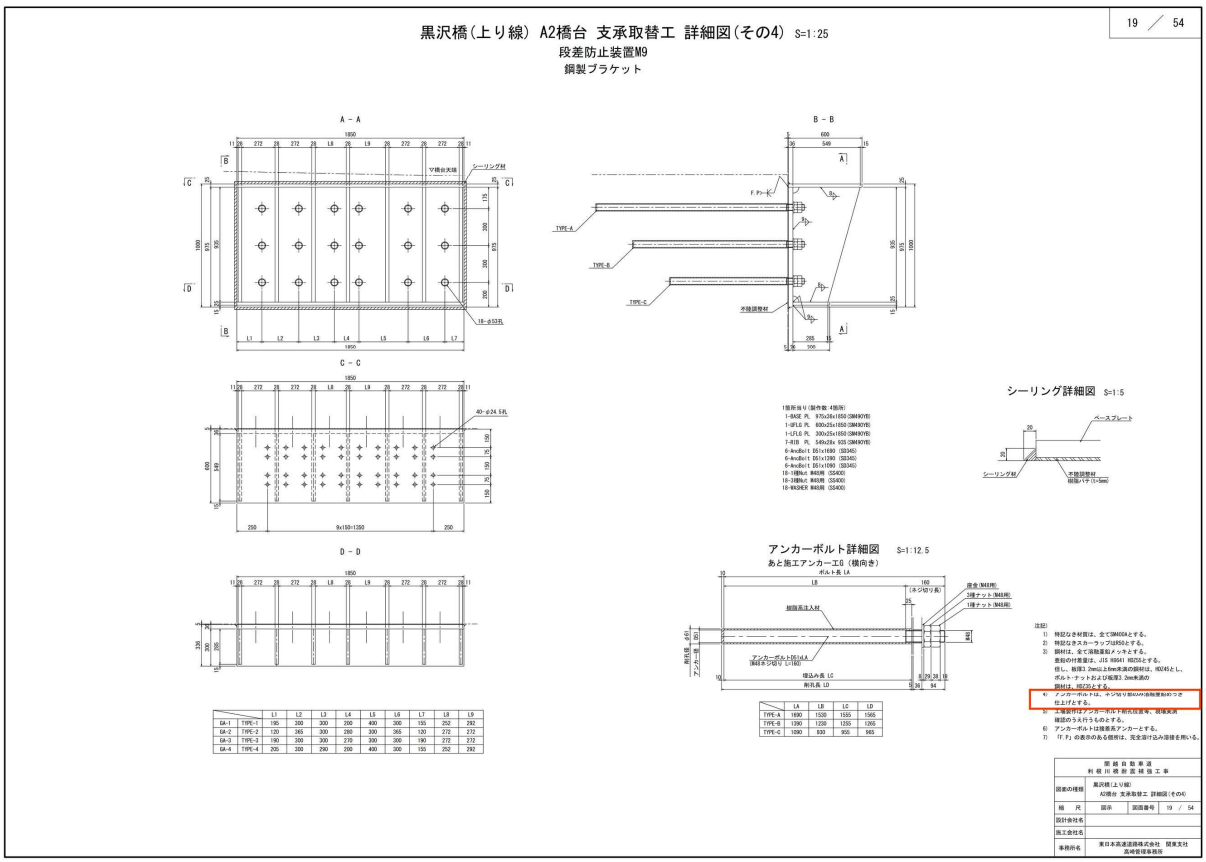

備考	注記の訂正

対象	設計図面　黒沢橋（下り線）A1橋台　支承取替工 詳細図(その4)（26/54）

誤

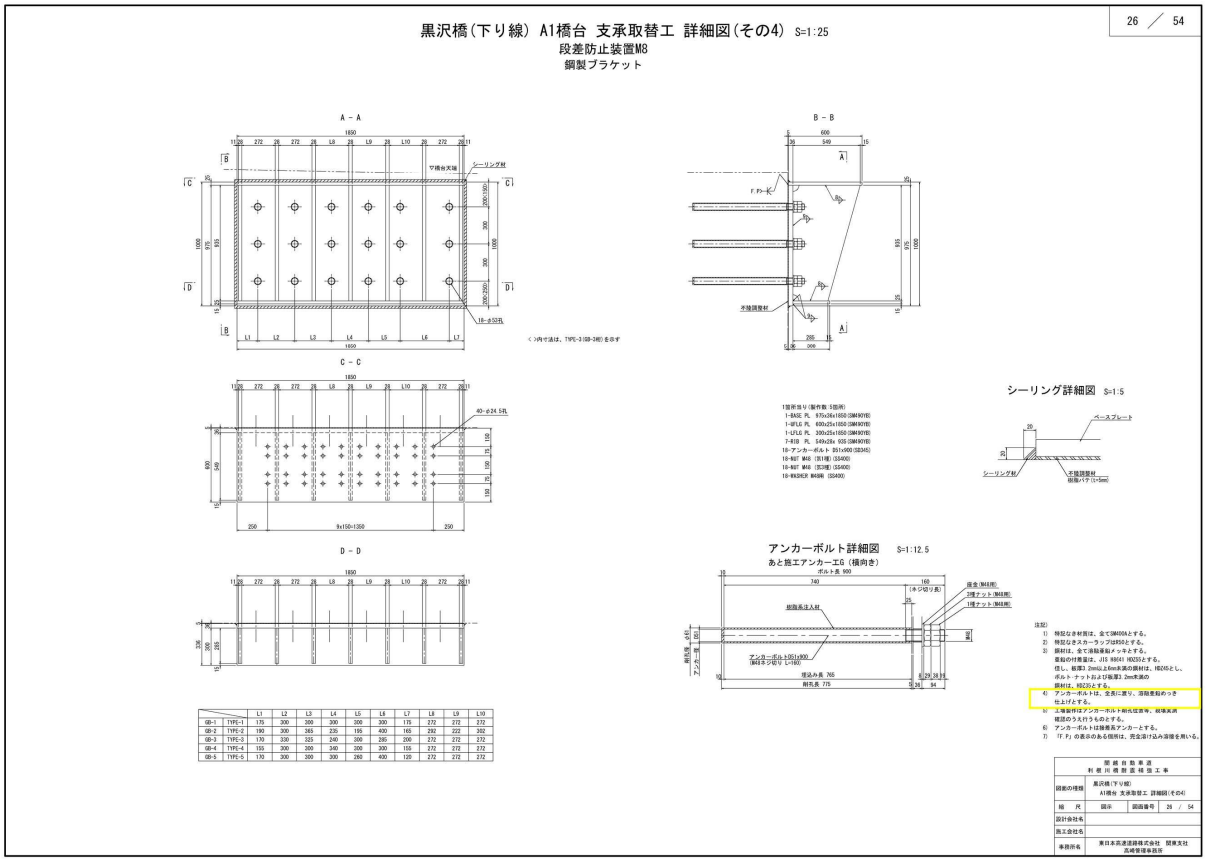

正

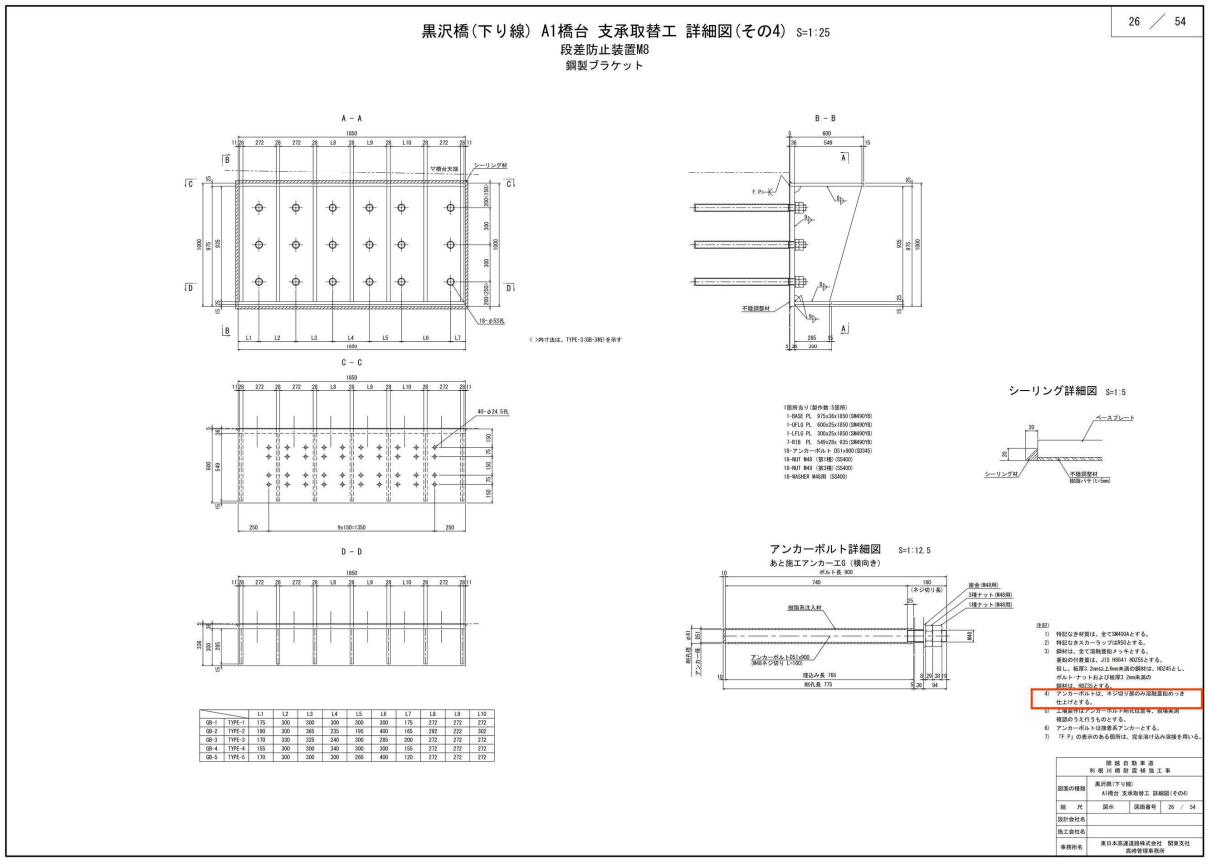

備考	注記の訂正

対象	設計図面　黒沢橋（下り線）A2橋台　支承取替工 詳細図(その4)（33/54）

誤

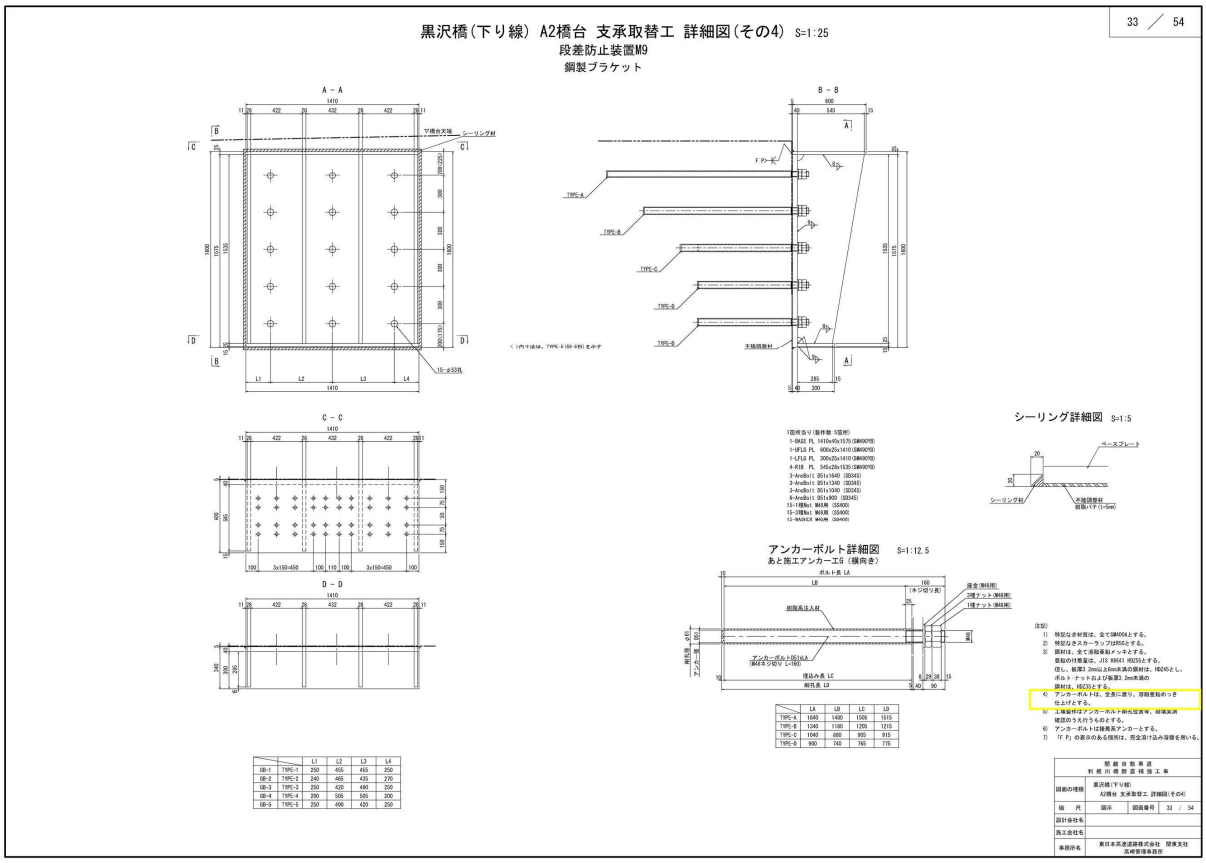

正

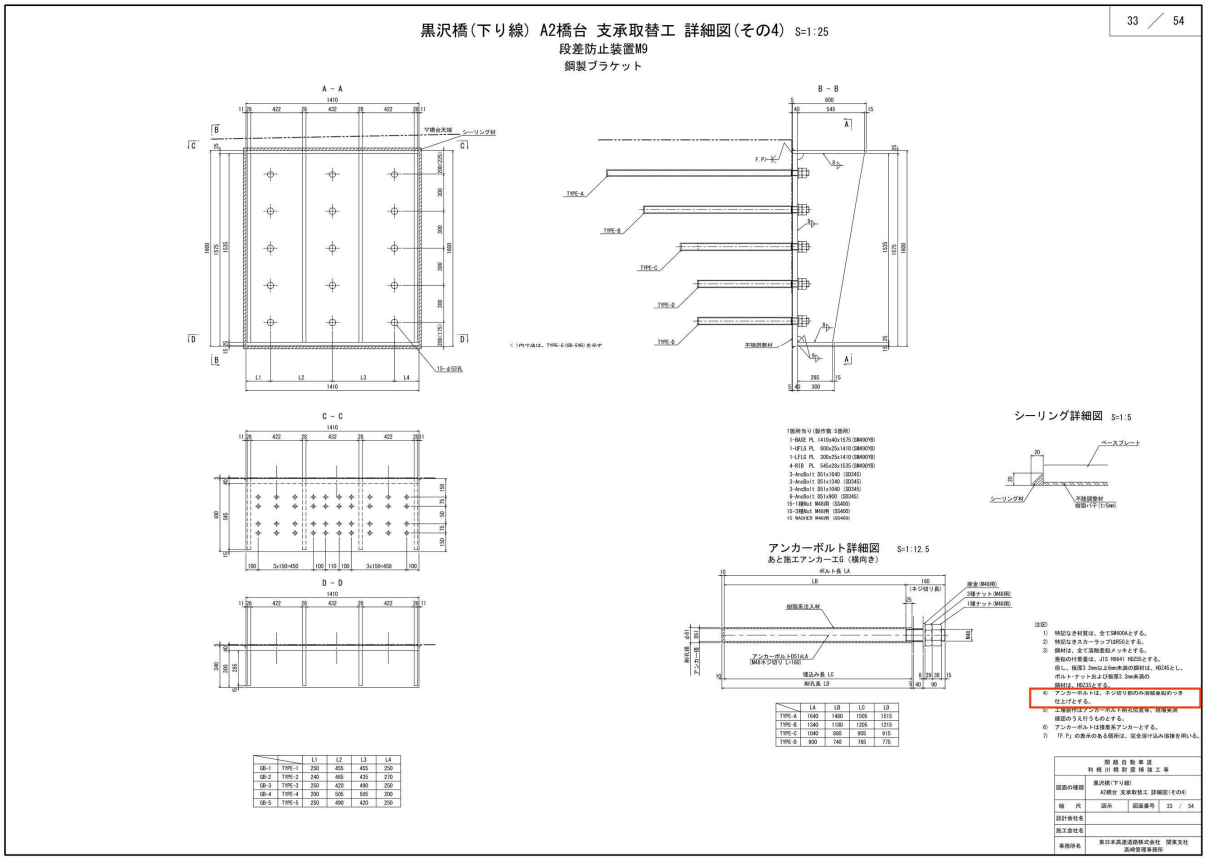

備考	注記の訂正

対象	設計図面　黒沢橋　検査路復旧図(その3)（50/54）

誤

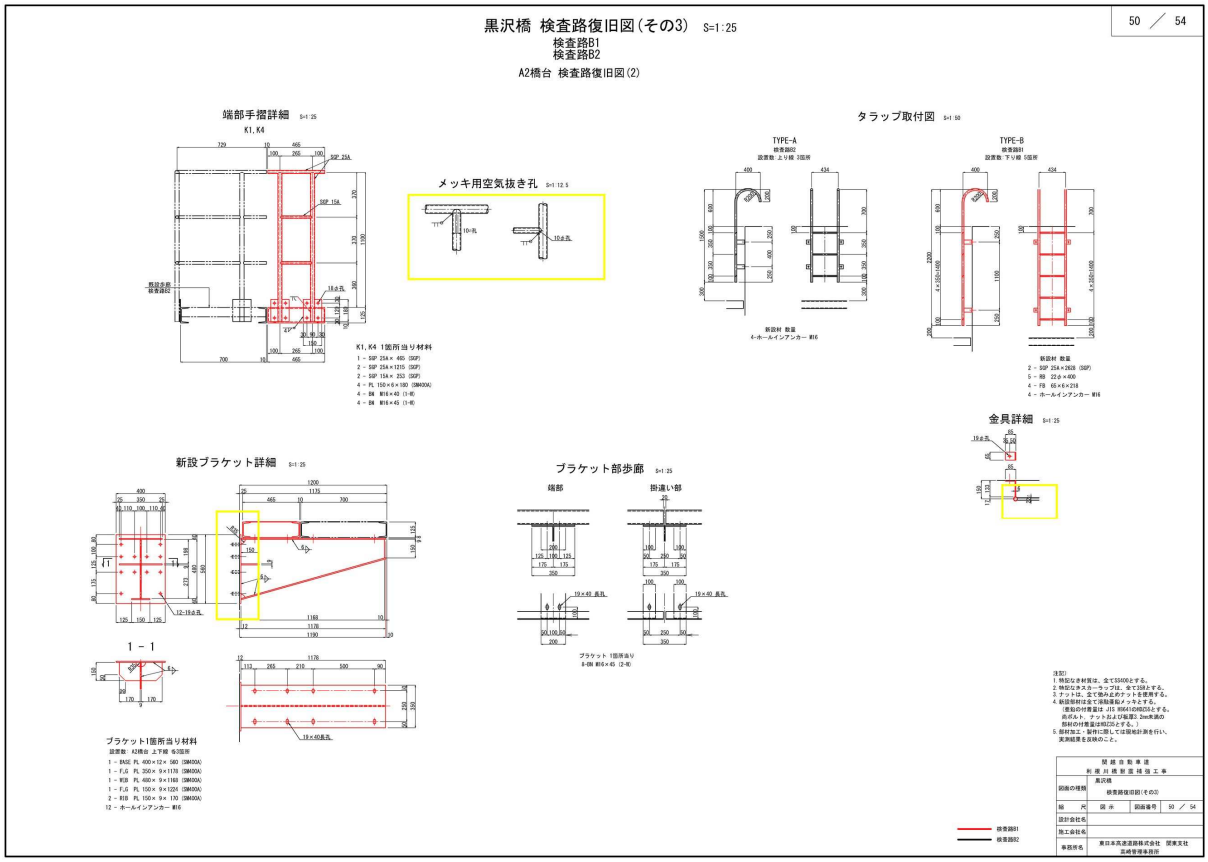

正

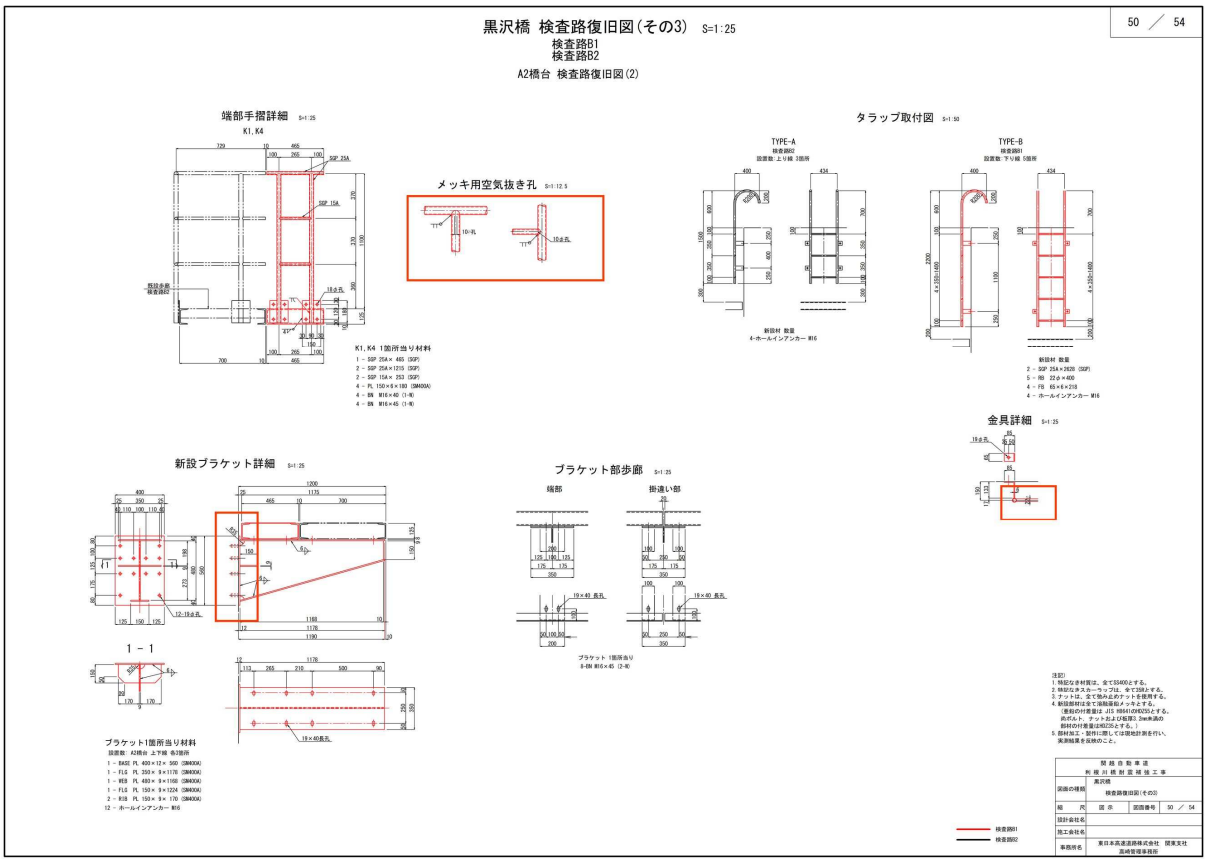

備考	区分着色の訂正