工事件名）道東自動車道　トマムＩＣ工事

修正箇所		正誤区分
設計図 橋梁工 十三線の沢川橋下部工 (66/79)	誤	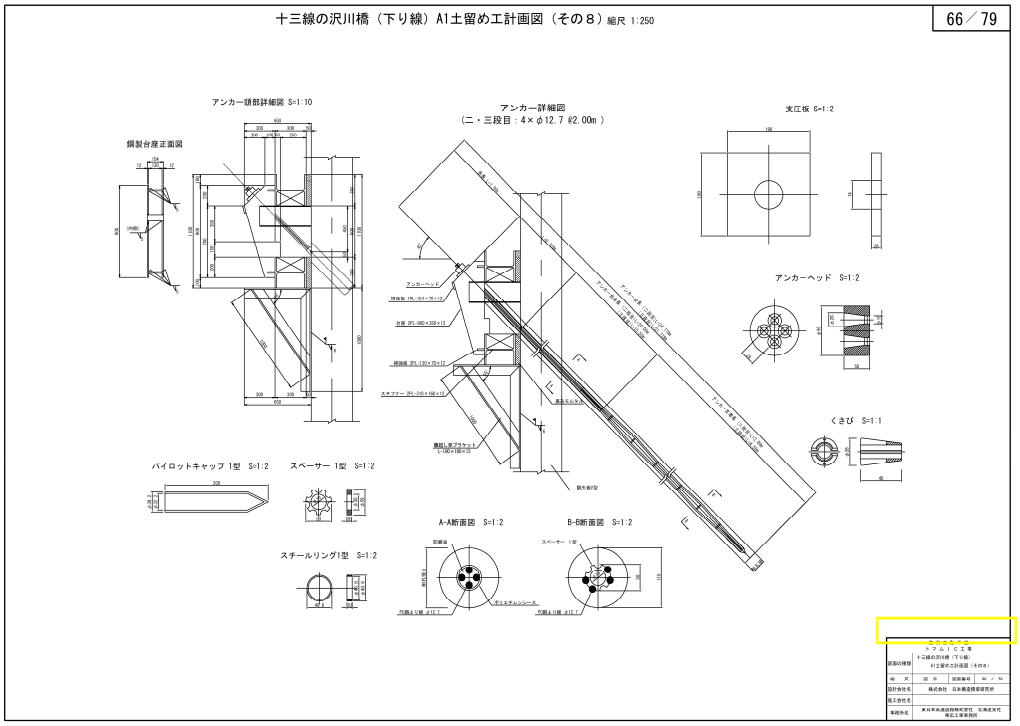
	正	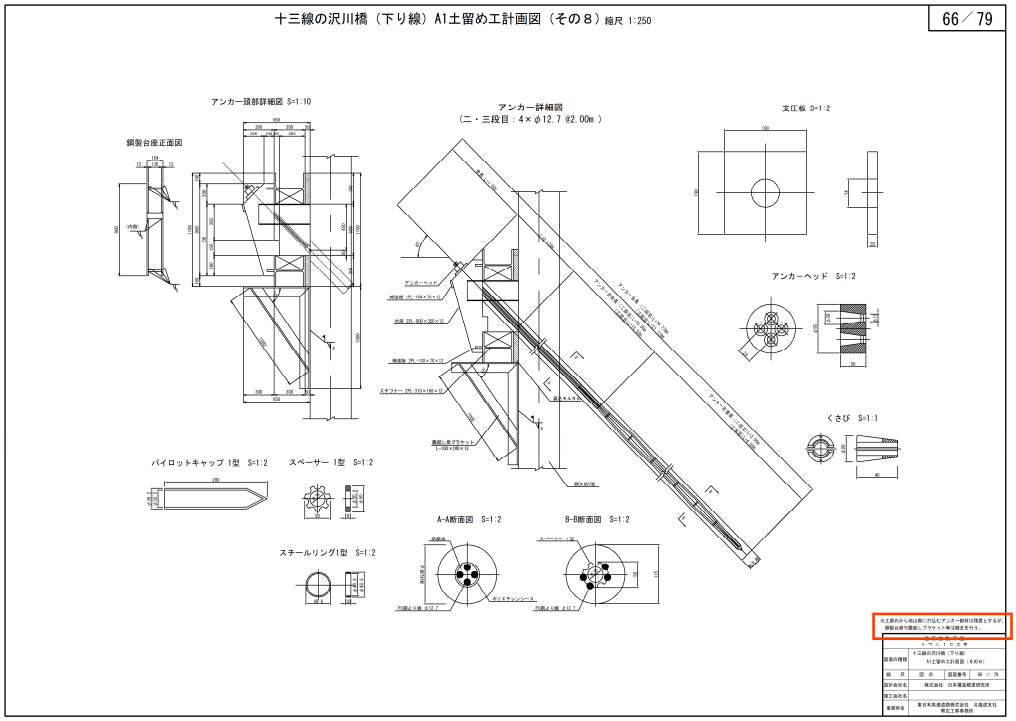

工事件名）道東自動車道　トマムＩＣ工事

修正箇所		正誤区分
設計図 橋梁工 十三線の沢 川橋下部工 (67/79)	誤	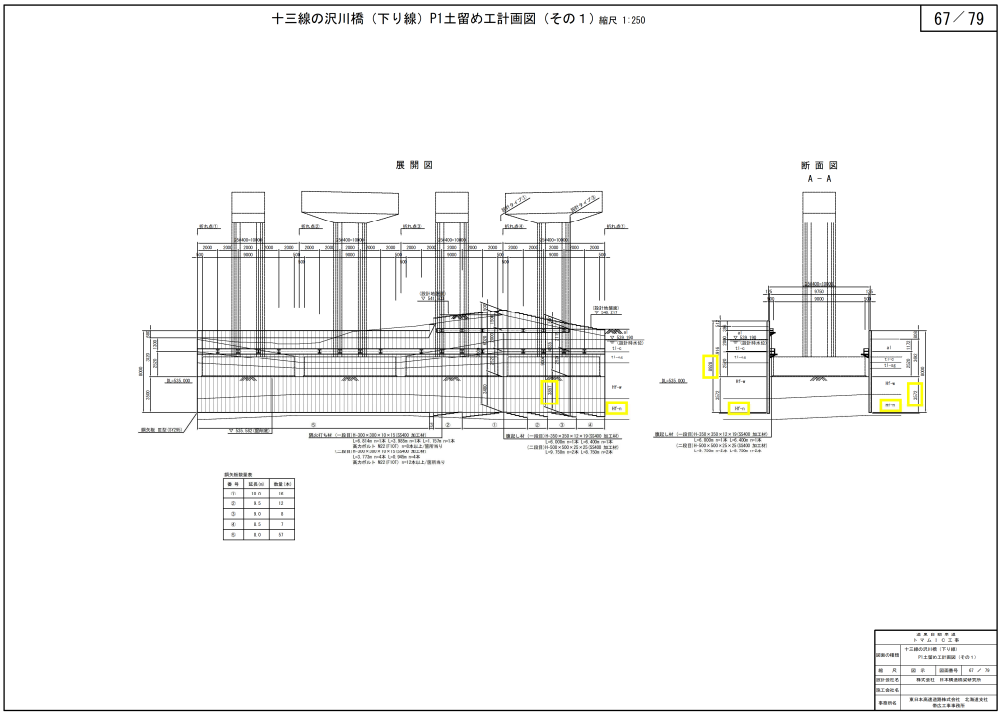
	正	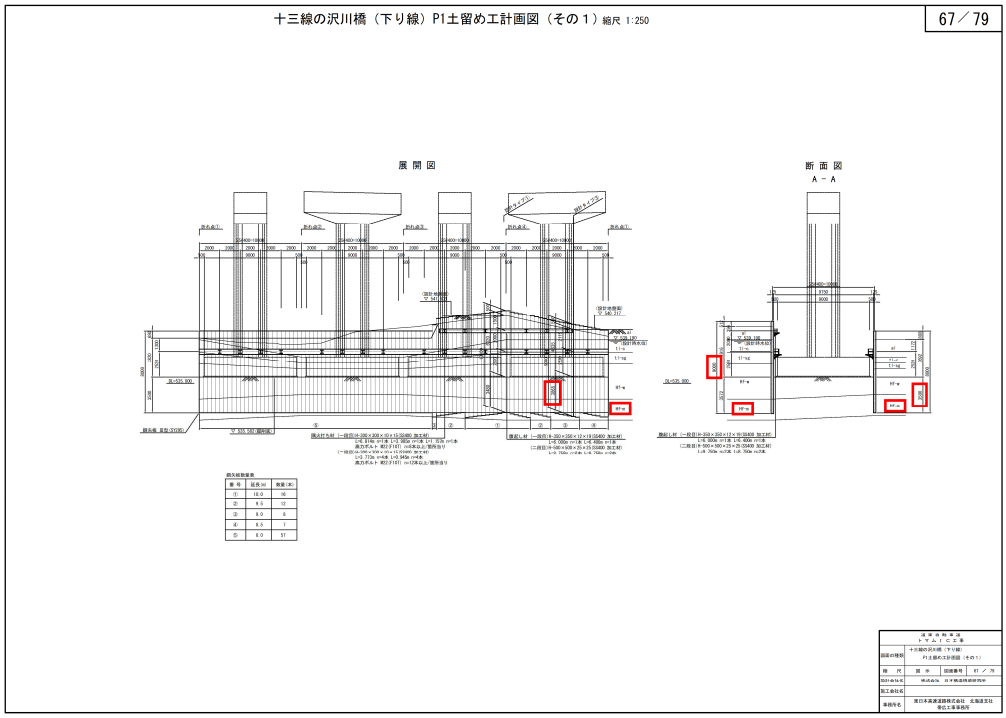

工事件名）道東自動車道　トマムＩＣ工事

修正箇所		正誤区分
設計図 橋梁工 十三線の沢 川橋下部工 (68/79)	誤	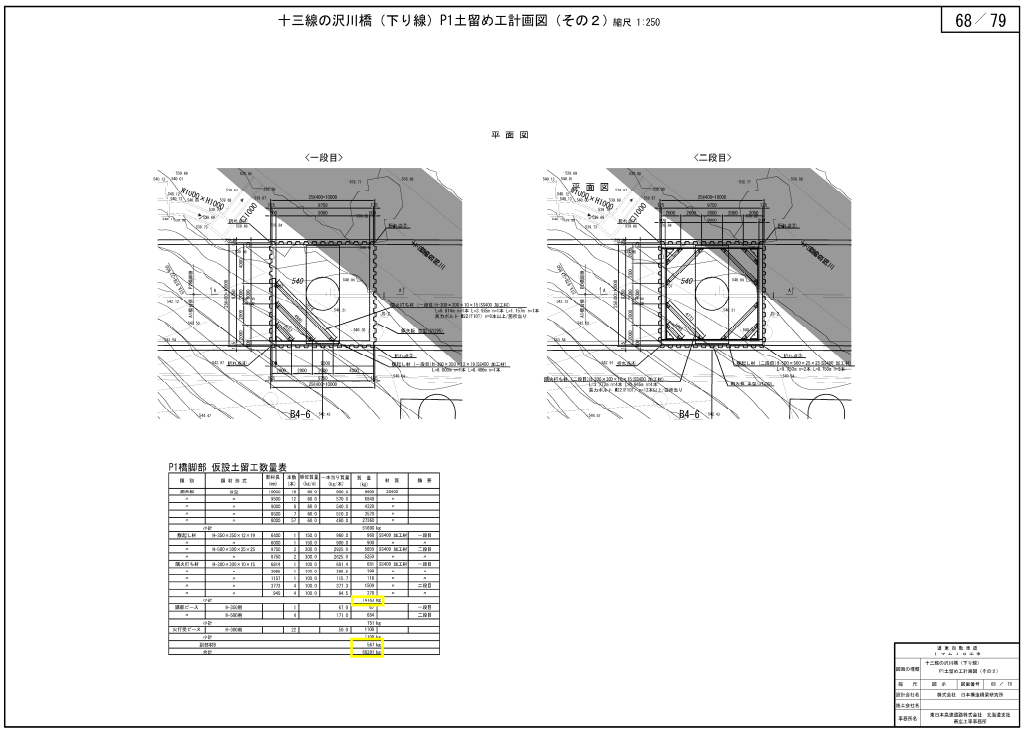
	正	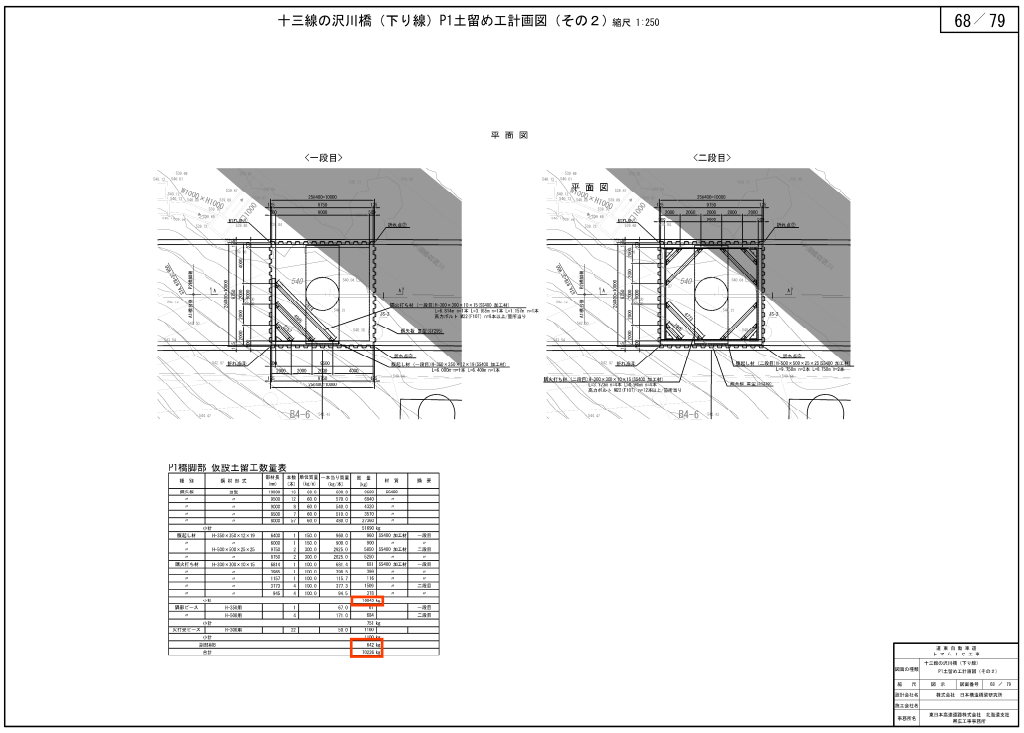

工事件名）道東自動車道　トマムＩＣ工事

修正箇所		正誤区分
設計図 橋梁工 十三線の沢 川橋下部工 (75/79)	誤	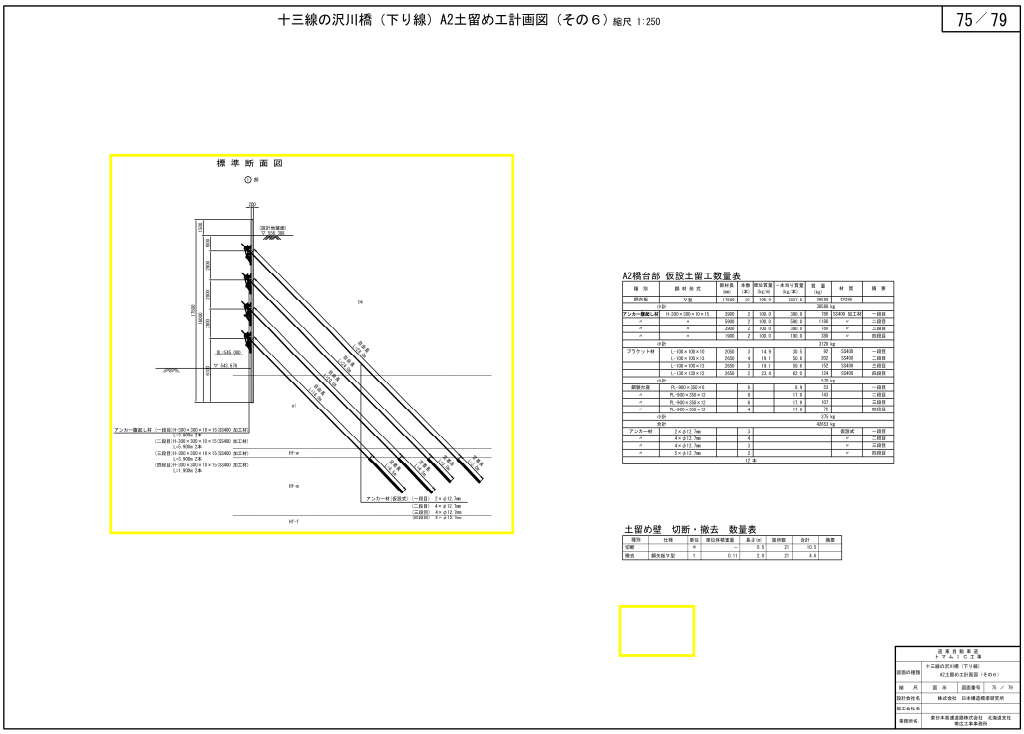
	正	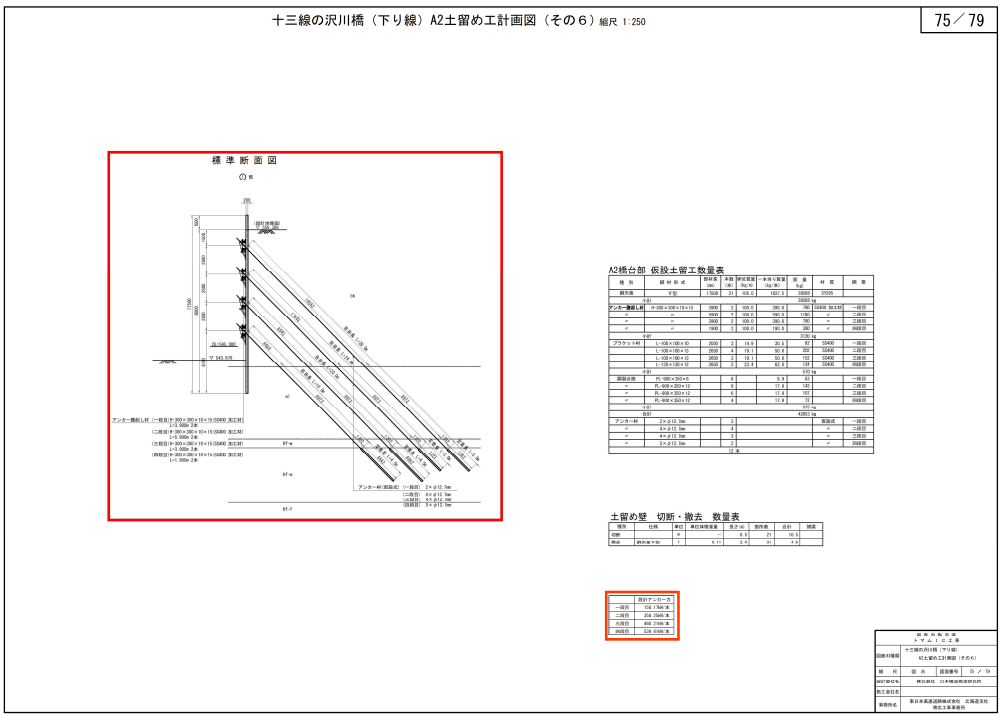

工事件名）道東自動車道　トマムＩＣ工事

修正箇所		正誤区分
設計図 橋梁工 十三線の沢 川橋下部工 (76/79)	誤	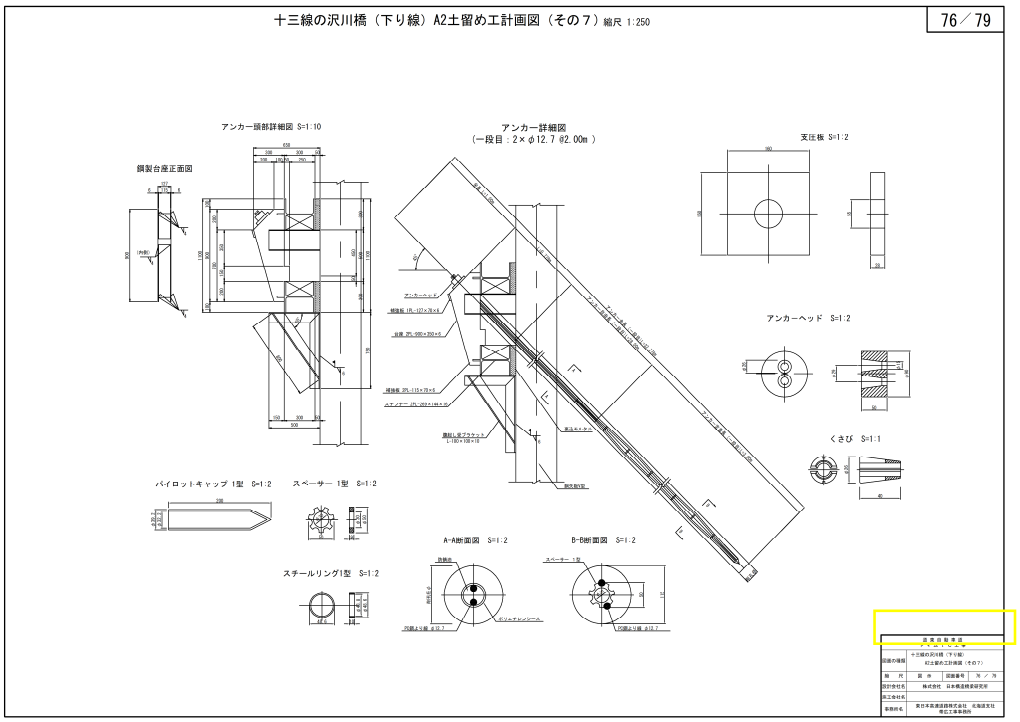
	正	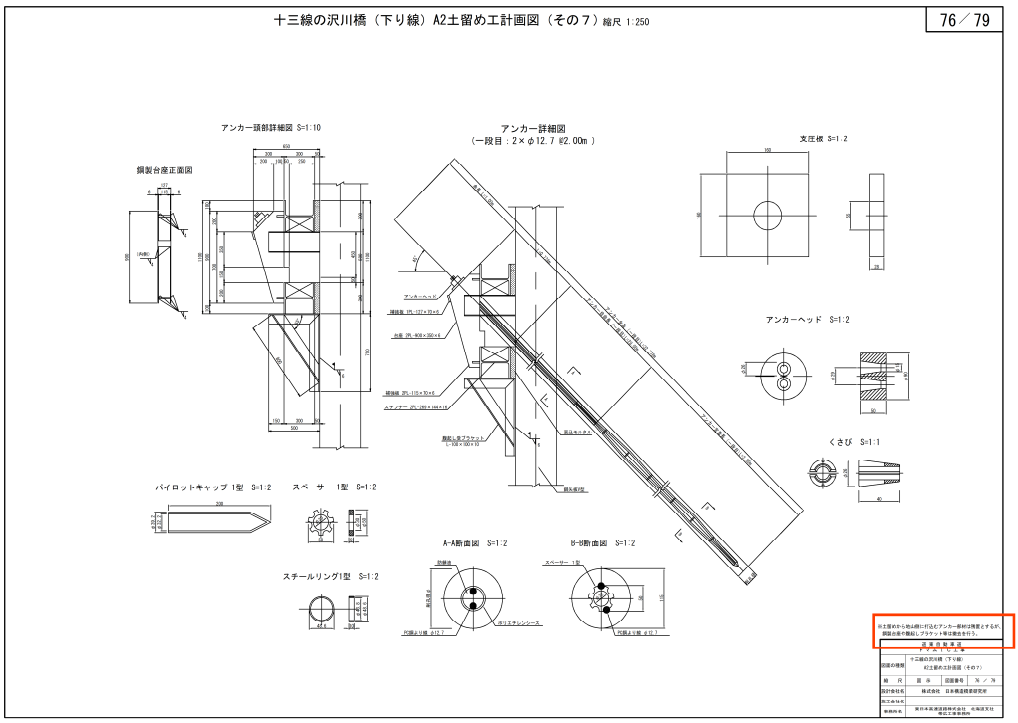

工事件名）道東自動車道　トマムＩＣ工事

修正箇所		正誤区分
設計図 橋梁工 十三線の沢 川橋下部工 (77/79)	誤	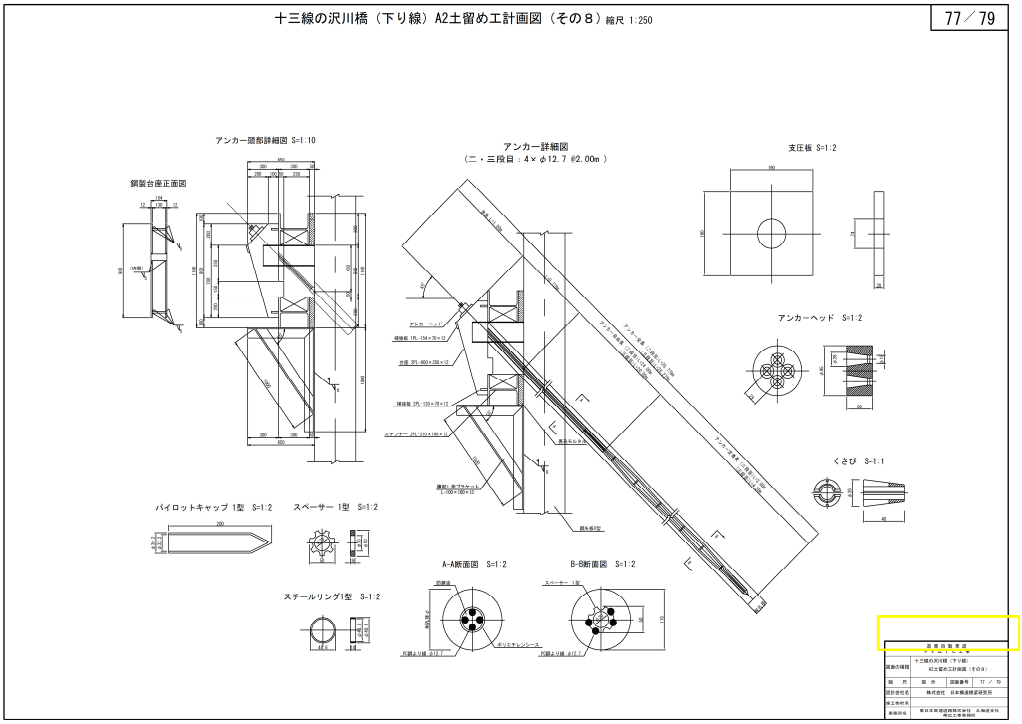
	正	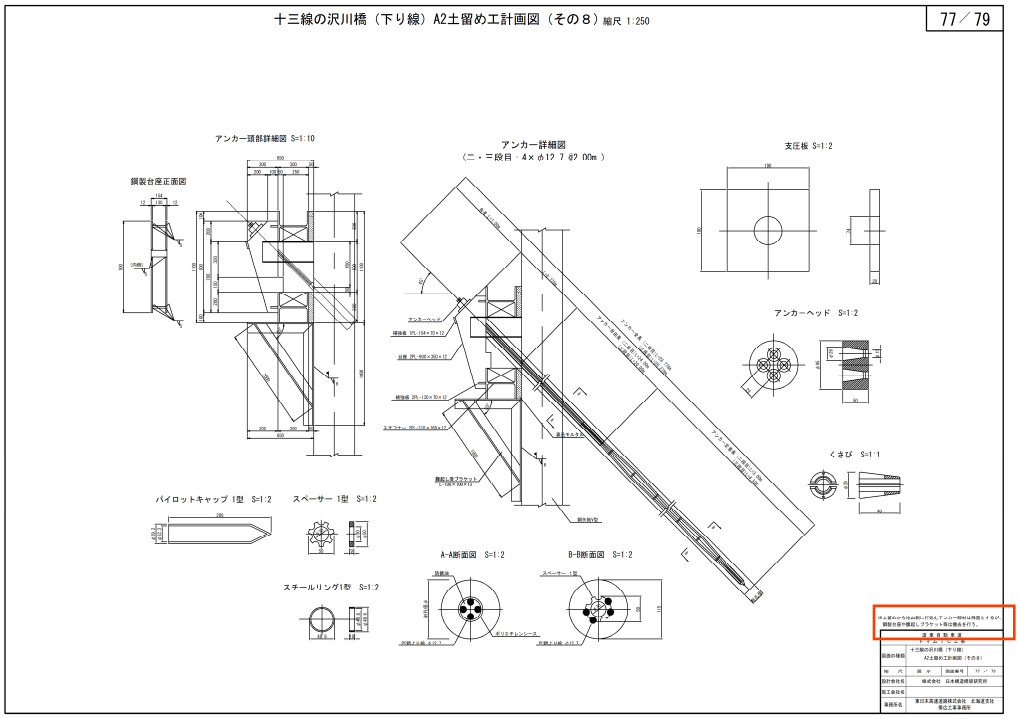

工事件名）道東自動車道　トマムＩＣ工事

修正箇所		正誤区分
設計図 橋梁工 十三線の沢 川橋下部工 (78/79)	誤	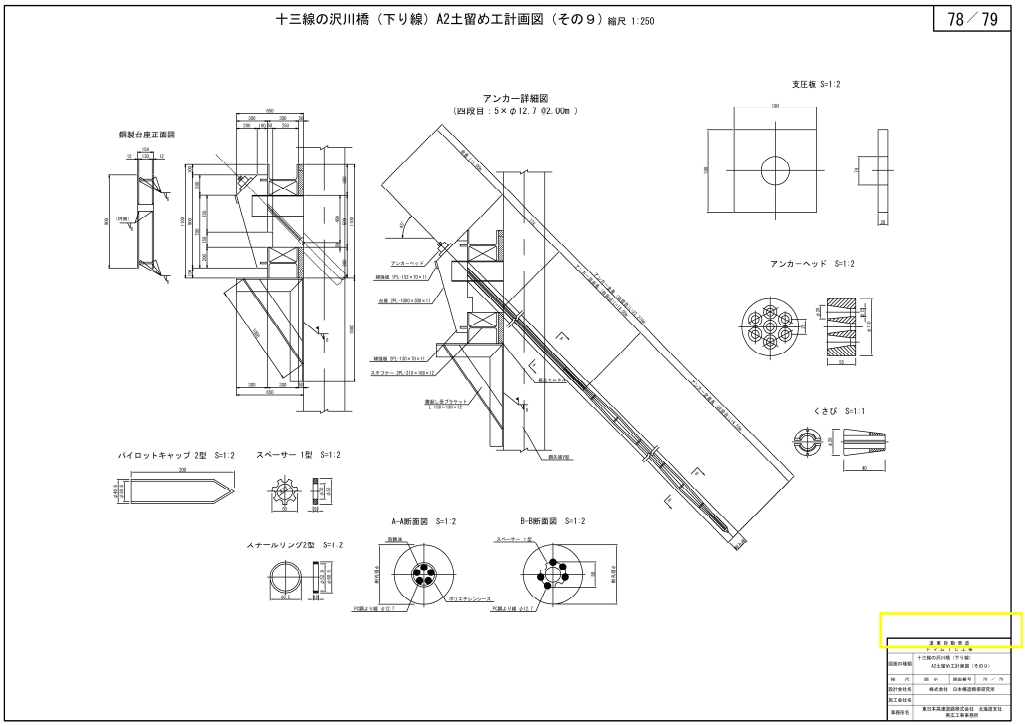
	正	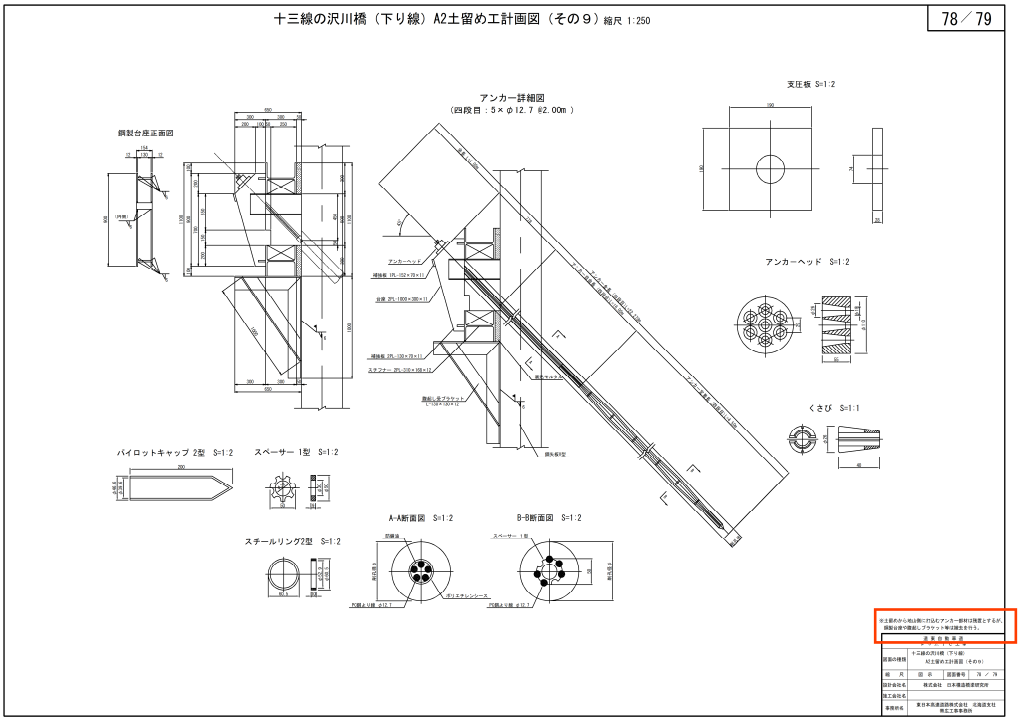

工事件名）道東自動車道　トマムＩＣ工事

修正箇所		正誤区分
設計図 橋梁工 久我の沢川 橋下部工 (1/73)	誤	久我の沢川橋　数量表　1／73
	正	久我の沢川橋　数量表　1／73

久我の沢川橋　数量表

項目	種別	区分		単位	A1橋台	P1橋脚	P2橋脚	A2橋台	合計	摘　要
構造物撤去	特殊部	C2-1		m3	446.9	–	–	–	446.9	
		C2-2		m3	–	885.5	–	–	885.5	
		C2-3		m3	–	–	1076.0	–	1076.0	
		C2-4		m3	–	–	–	2990.2	2990.2	
寄土撤去		埋戻し		m3	144.9	561.4	726.0	1229.4	2662.5	
	土砂A	盛込材A		m3	340.5	–	–	1906.2	1346.7	
		合計		m3	485.4	561.4	726.0	3235.6	4009.2	
基礎材	B1			m3	11.5	19.7	19.7	13.2	64.1	
コンクリート	A1-1			m3	107.6	303.5	303.5	266.1	1080.7	σck=30N/mm2
	B2-1			m3	114.1	274.0	274.0	133.8	800.9	σck=24N/mm2
	D1-1			m3	5.9	9.9	9.9	6.8	32.5	σck=18N/mm2
型わく	C			m2	242.6	333.1	363.1	424.8	1363.7	
	D			m2	3.9	4.3	4.3	4.1	16.6	
鉄筋工	A	SD345	D13	t	0.201	–	–	0.218	0.420	
			D16～D25	t	4.160	7.189	9.390	8.809	29.574	
			D29～D32	t	4.730	5.781	–	5.773	16.354	
			D35	t	–	–	7.019	–	7.019	
			D38	t	–	8.417	8.417	–	16.834	
			D41	t	–	5.040	–	–	5.040	
			合計	t	8.117	26.247	25.426	14.801	75.491	
	A(E)	SD345	D13	t	0.083	–	–	0.197	0.277	工作キラ樹脂塗装鉄筋
			D16	t	1.555	–	–	1.312	2.867	″
			D19	t	0.738	–	–	2.139	2.877	″
			D22	t	0.454	–	–	1.092	1.546	″
			D25	t	–	–	–	4.323	4.323	″
			合計	t	2.831	–	–	9.064	11.895	
	B	SD345	D29～D32	t	–	6.161	1.915	–	8.076	機械継手
			D35	t	–	–	4.574	–	4.574	″
			D38	t	–	5.385	5.389	–	10.774	″
			合計	t	–	11.546	11.878	–	23.424	″
		機械継手	D29	箇所	–	–	30	–	30	
			D32	箇所	–	32	–	–	32	
			D35	箇所	–	–	42	–	42	
			D38	箇所	–	42	42	–	84	
			合計	箇所	–	114	114	–	228	
	B(E)	SM490	D51	t	–	23.820	27.542	–	51.362	機械継手
		機械継手	D51	箇所	–	94	94	–	188	
	C	機械式定着	D16～D25	t	0.111	10.646	10.175	0.178	21.110	機械式定着
			D16	箇所	39	46	46	60	191	
			D19	箇所	–	612	1452	–	2064	
			D22	箇所	–	704	–	–	704	
			合計	箇所	39	1362	1498	60	2959	
	C(E)	SD345	D16	t	0.253	–	–	0.321	0.574	エポキシ樹脂塗装鉄筋 機械式定着
			D19	t	0.216	–	–	0.765	0.981	″
			合計	t	0.469	–	–	1.086	1.555	″
		機械式定着	D16	箇所	74	–	–	147	221
			D19	箇所	108	–	–	110	218
			合計	箇所	182	–	–	257	439

項目	種別	区分		単位	A1橋台	P1橋脚	P2橋脚	A2橋台	合計	摘　要
基礎杭	場所打ちコンクリート杭（機械掘削φ1,200）	杭長		m	87.0	–	–	–	87.0	
		本数		本	6	–	–	–	6	
		掘削長		m	87.0	–	–	–	87.0	
		掘削土量		m3	119.4	–	–	–	119.4	
		埋戻し		m	2.4	–	–	–	2.4	寄土撤去
		コンクリート	F1-1	m3	66.4	–	–	–	66.4	σck=30N/mm2
	場所打ちコンクリート杭（機械掘削φ1,500）	杭長		m	–	90.0	85.5	117.0	301.5	
		本数		本	–	9	9	6	24	
		掘削長		m	–	170.4	155.7	178.4	504.5	
		掘削土量		m3	–	212.4	239.4	226.8	678.9	
		埋戻し		m	–	10.8	62.1	20.4	92.3	寄土撤去
		コンクリート	F1-1	m3		174.6	151.0	287.0	612.6	σck=30N/mm2
鉄筋	A	SD345	D16～D25	m	0.684	1.080	1.071	0.618	3.531	
	Y		D13	t	0.076	0.171	0.171	0.114	0.524	
			D16～D25	m	5.370	5.157	4.560	8.384	23.321	
			D29～D32	m	12.306	–	–	11.640	23.946	
			D35	m	–	26.766	23.913	–	50.679	
			合計	m	17.754	32.094	28.584	20.058	98.490	
		1箇所当り質量		kg	11.6	15.8	15.8	15.8	–	L=6×30×50
		1段目	継手ガス	箇所数	箇所	36	45	45	30	129
			固定ULF台	継手ガス個数	D35用	個	324	–	–	756	840
			1本当り質量		kg	–	–	–	16.8	–	L=6×30×50
		2段目	継手ガス	箇所数	箇所	–	–	–	16	16
				質量	kg	–	–	–	268.8	268.8
			固定ULF台	継手ガス個数	D35用	個	–	–	–	252	270

項目	種別	区分		単位	A1橋台	P1橋脚	P2橋脚	A2橋台	合計	摘　要
基礎杭	場所打ちコンクリート杭（機械掘削φ1,200）	杭長		m	87.0	–	–	–	87.0	
		本数		本	6	–	–	–	6	
		掘削長	地盤<20	m	21.3	–	–	–	21.3	
			地盤<30	m	68.2	–	–	–	68.2	
			軟岩	m	8.3	–	–	–	8.3	
			合計	m	97.8	–	–	–	97.8	
		掘削土量		m3	119.5	–	–	–	119.5	
		埋戻し		m	2.6	–	–	–	2.6	
		残土		m	107.8	–	–	–	107.8	本線流用
		コンクリート	F1-1	m3	66.4	–	–	–	66.4	σck=24N/mm2
	場所打ちコンクリート杭（機械掘削φ1,500）	杭長		m	–	90.0	85.5	117.0	301.5	
		本数		本	–	9	9	6	24	
		掘削長	地盤<20	m	–	53.6	65.1	109.7	248.4	
			地盤<30	m	–	38.8	21.6	–	60.4	
			軟岩	m	–	27.8	28.8	18.7	75.3	
			合計	m	–	120.4	135.7	128.4	384.5	
		掘削土量		m3	–	212.7	239.7	226.8	679.2	
		埋戻し		m	–	11.0	61.8	20.1	92.9	
		残土		m	–	201.7	177.9	206.7	586.3	本線流用
		コンクリート	F1-1	m3	–	174.6	151.2	287.0	612.8	σck=24N/mm2
鉄筋	A	SD345	D16～D25	m	0.684	1.080	1.071	0.618	3.531	
	Y		D13	t	0.076	0.171	0.171	0.114	0.524	
			D16～D25	m	5.370	5.157	4.560	8.384	23.321	
			D29～D32	m	12.306	–	–	11.640	23.946	
			D35	m	–	26.766	23.913	–	50.679	
			合計	m	17.754	32.094	28.584	20.058	98.490	
		1本当り質量		kg	11.6	15.8	15.8	15.8	–	L=6×30×50
		1段目	継手ガス	箇所数	箇所	36	45	45	30	129
			固定ULF台	継手ガス個数	D35用	個	324	–	–	756	840
			1本当り質量		kg	–	–	–	16.8	–	L=6×30×50
		2段目	継手ガス	箇所数	箇所	–	–	–	16	16
				質量	kg	–	–	–	268.8	268.8
			固定ULF台	継手ガス個数	D35用	個	–	–	–	252	270

工事件名）道東自動車道　トマムＩＣ工事

修正箇所		正誤区分
設計図 橋梁工 久我の沢川 橋下部工 (6/73)	誤	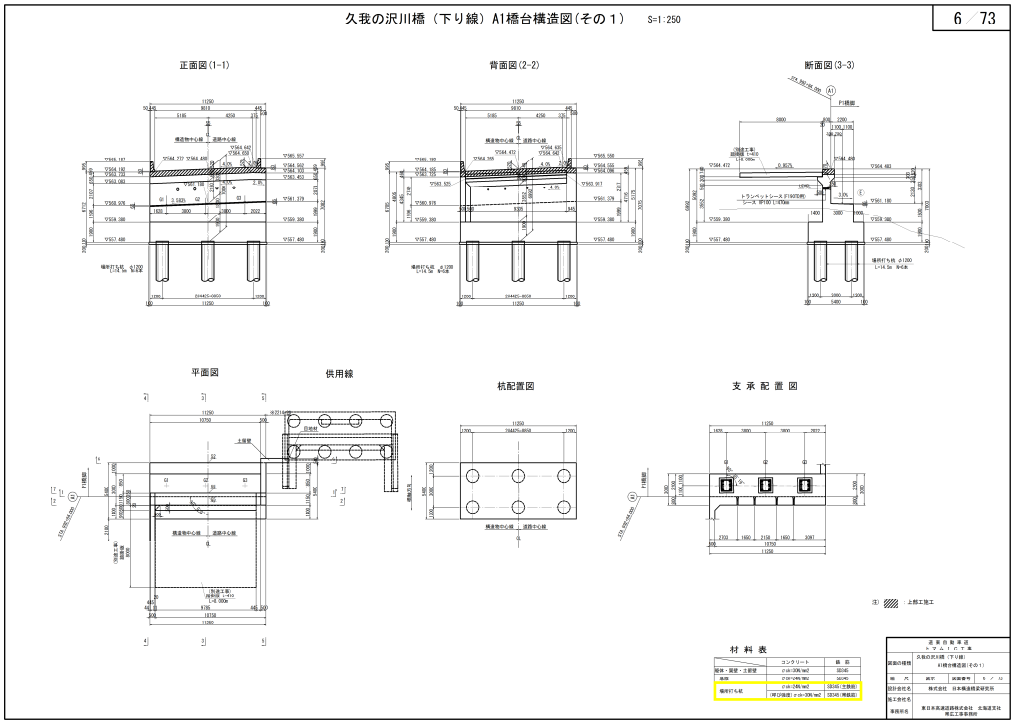
	正	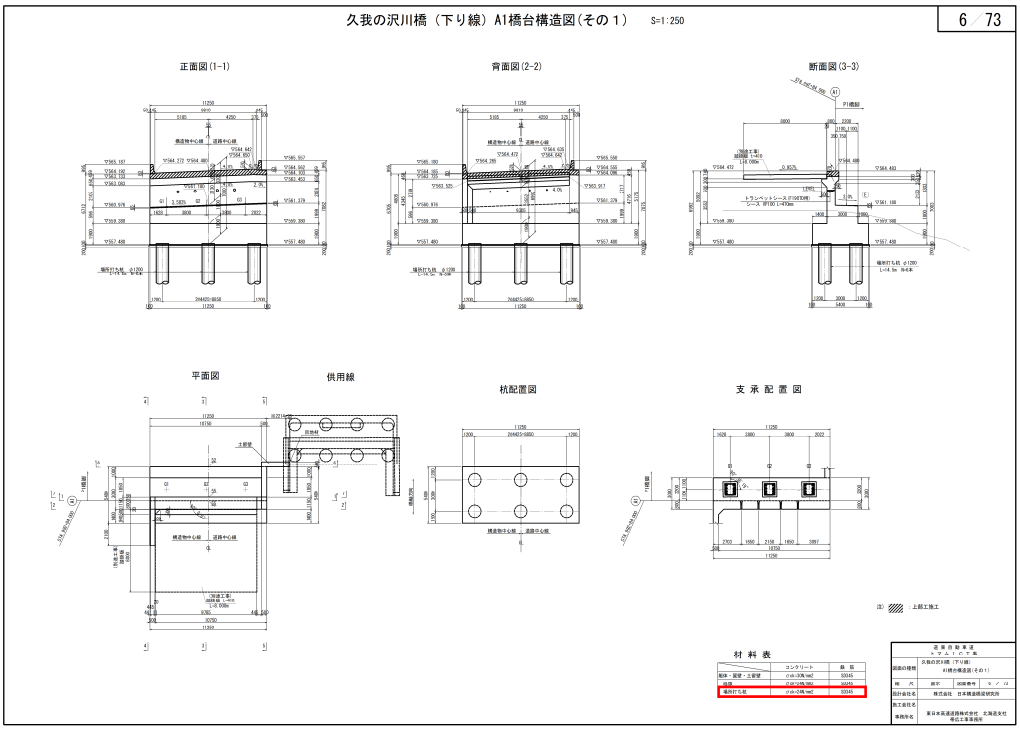

工事件名）道東自動車道　トマムＩＣ工事

修正箇所		正誤区分
設計図 橋梁工 久我の沢川 橋下部工 (8/73)	誤	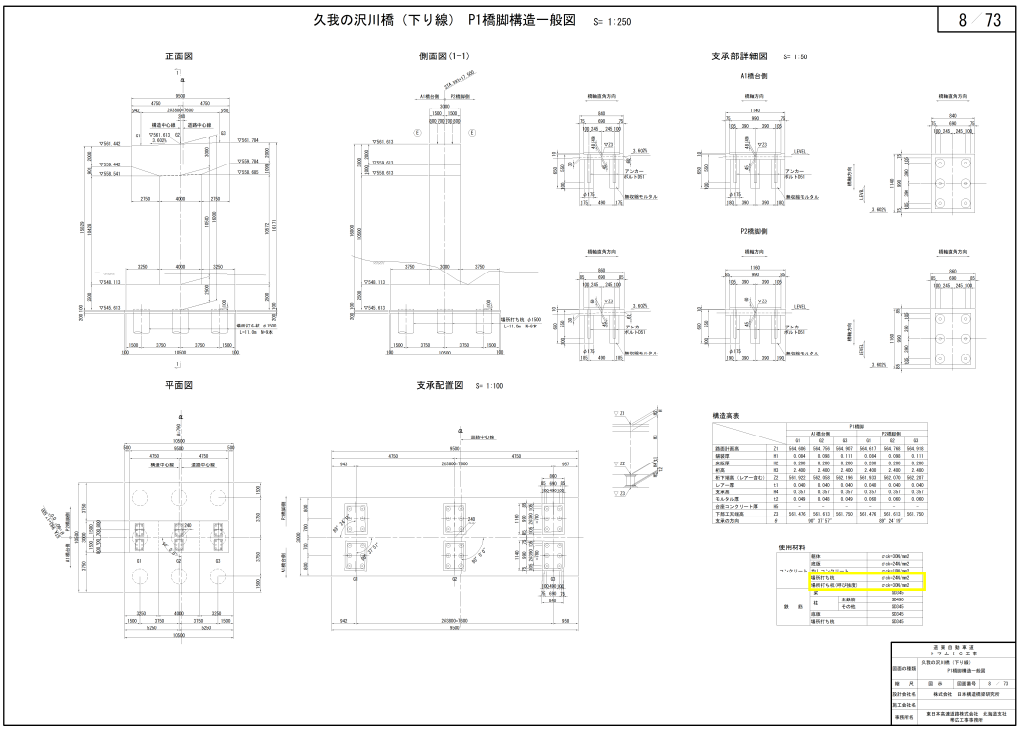
	正	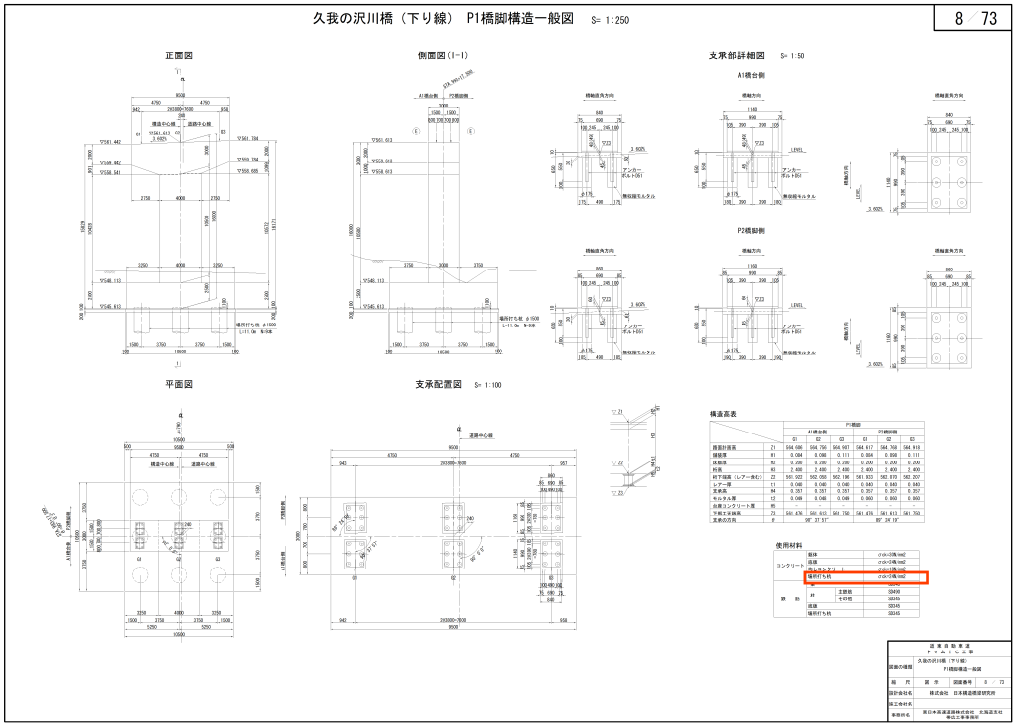

工事件名）道東自動車道　トマムＩＣ工事

修正箇所		正誤区分
設計図 橋梁工 久我の沢川 橋下部工 (9/73)	誤	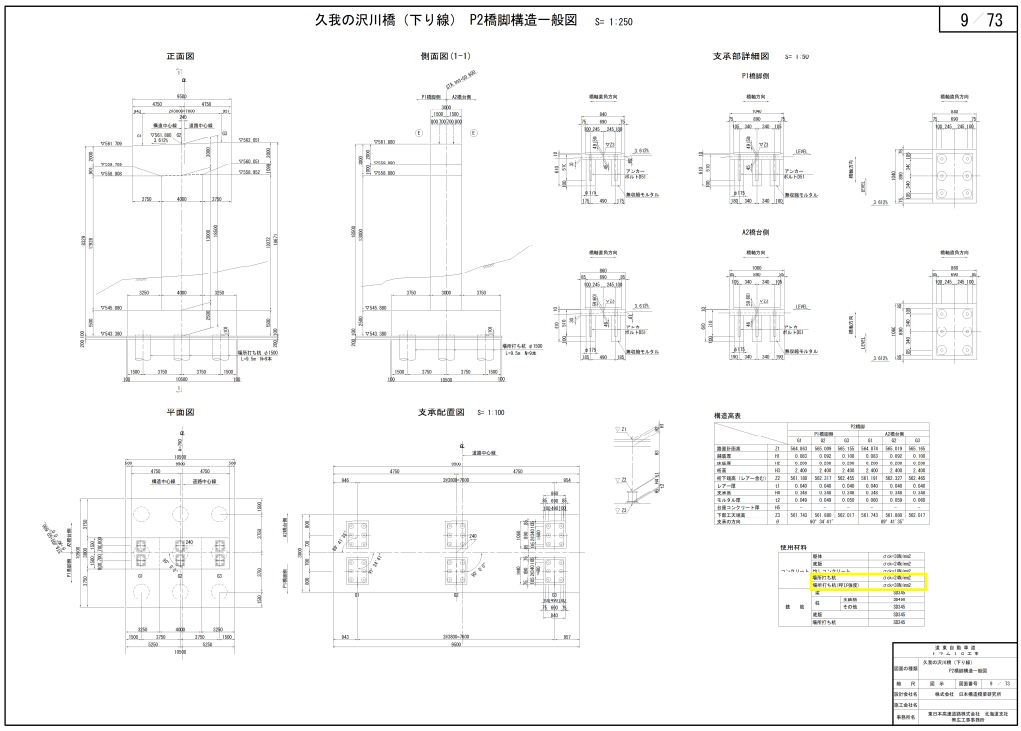
	正	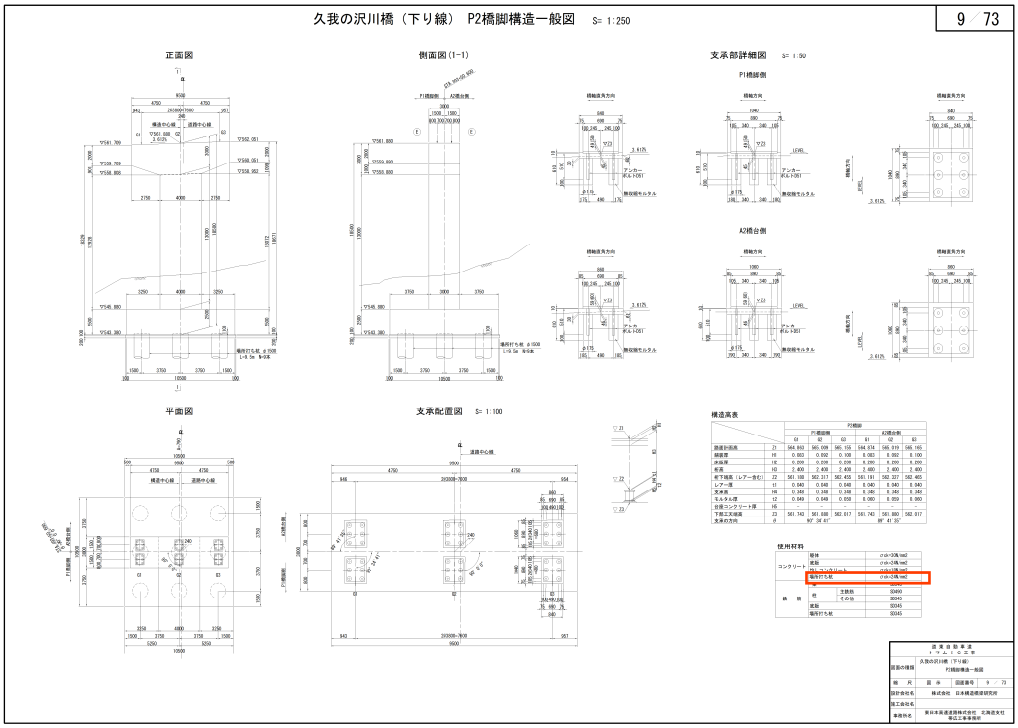

工事件名）道東自動車道　トマムＩＣ工事

修正箇所		正誤区分
設計図 橋梁工 久我の沢川 橋下部工 (10/73)	誤	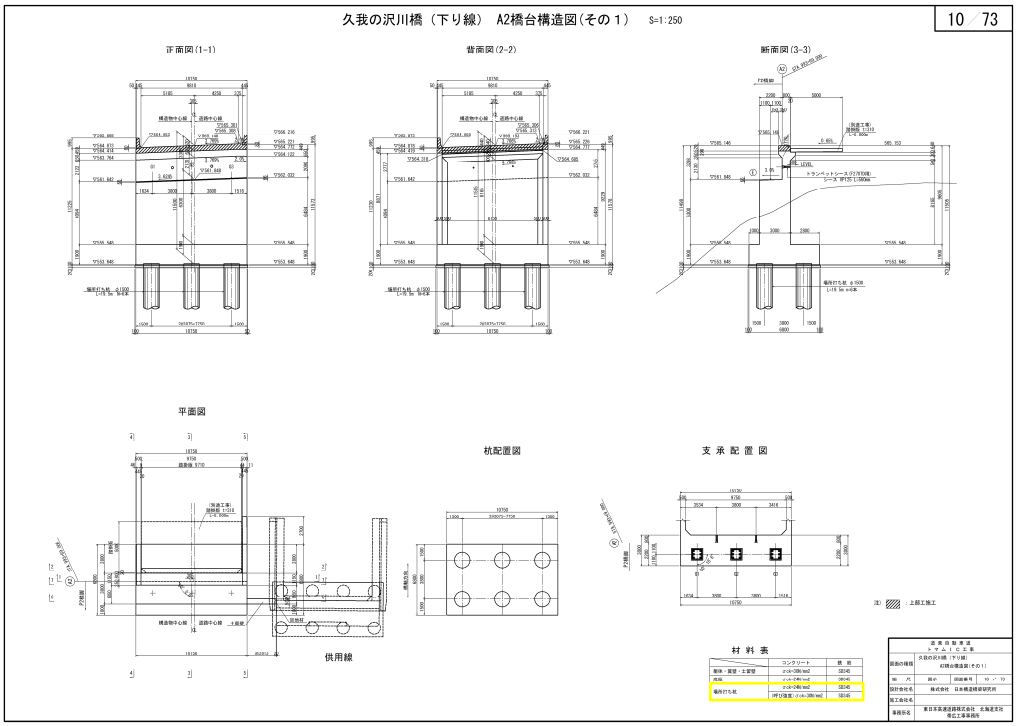
	正	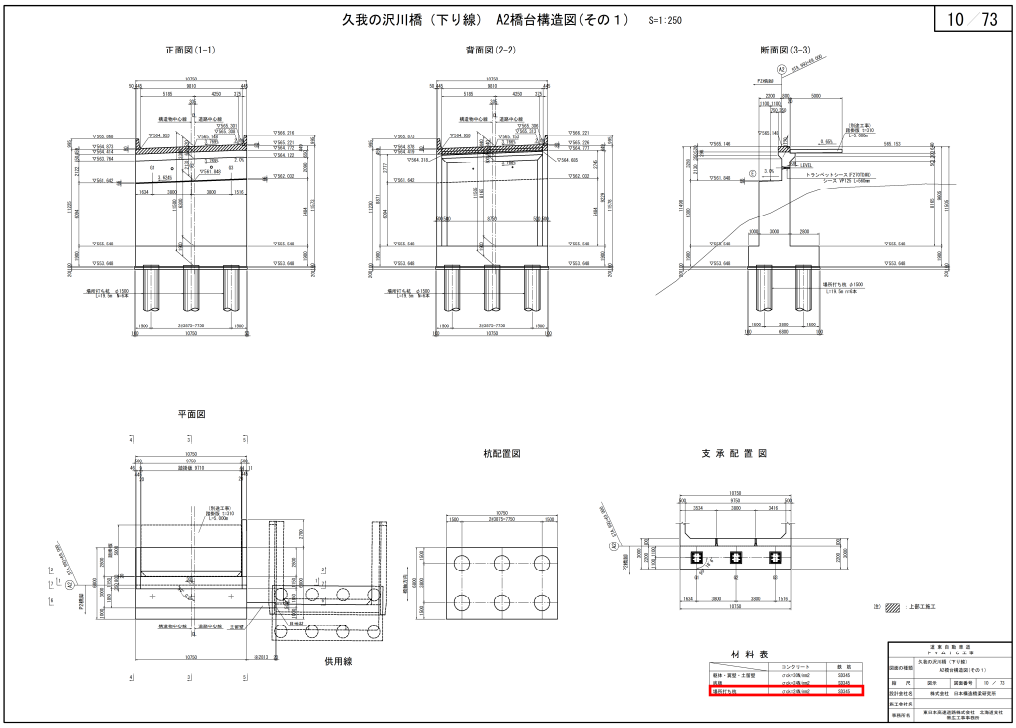

工事件名）道東自動車道　トマムＩＣ工事

修正箇所		正誤区分
設計図 橋梁工 久我の沢川 橋下部工 (58/73)	誤	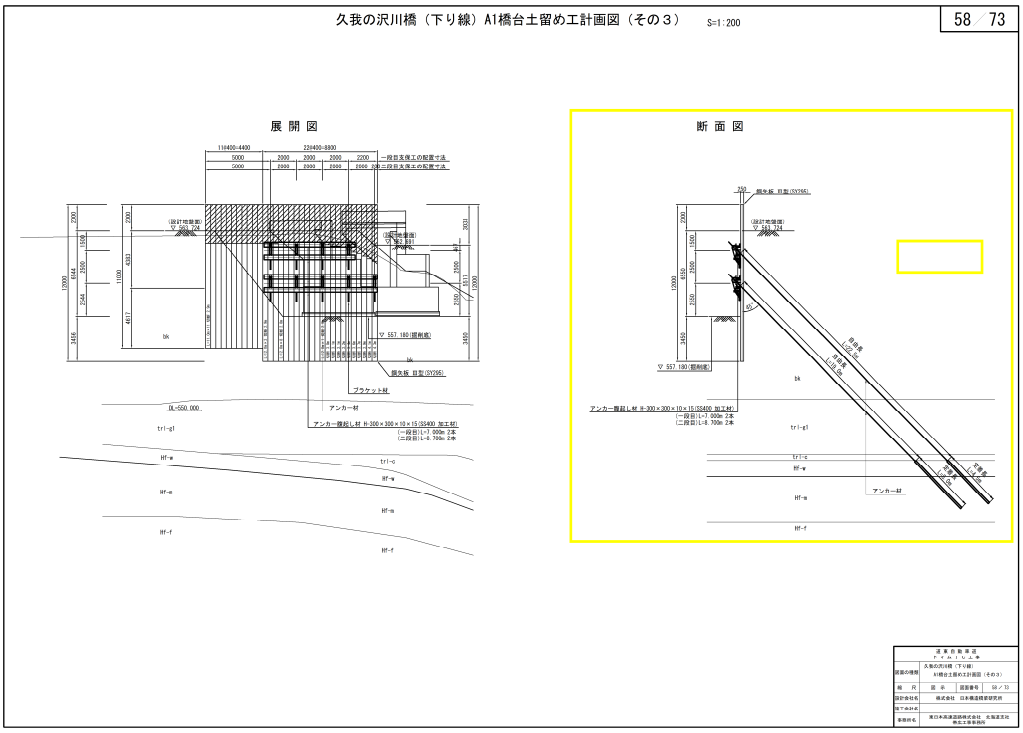
	正	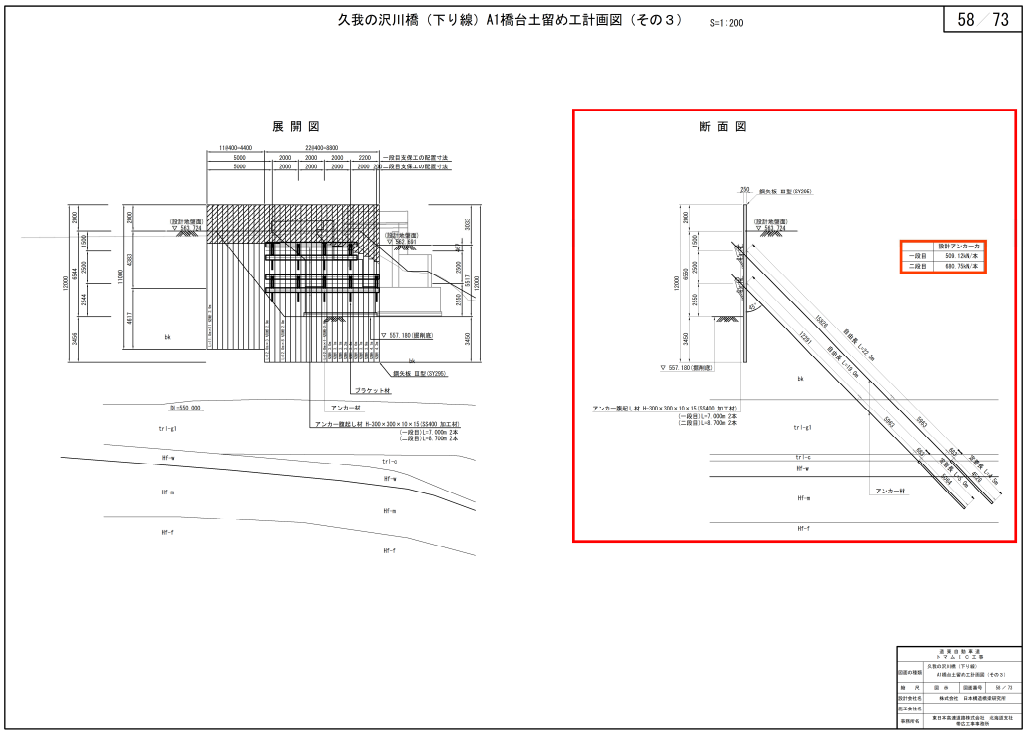

工事件名）道東自動車道　トマムＩＣ工事

修正箇所		正誤区分
設計図 橋梁工 久我の沢川 橋下部工 (59/73)	誤	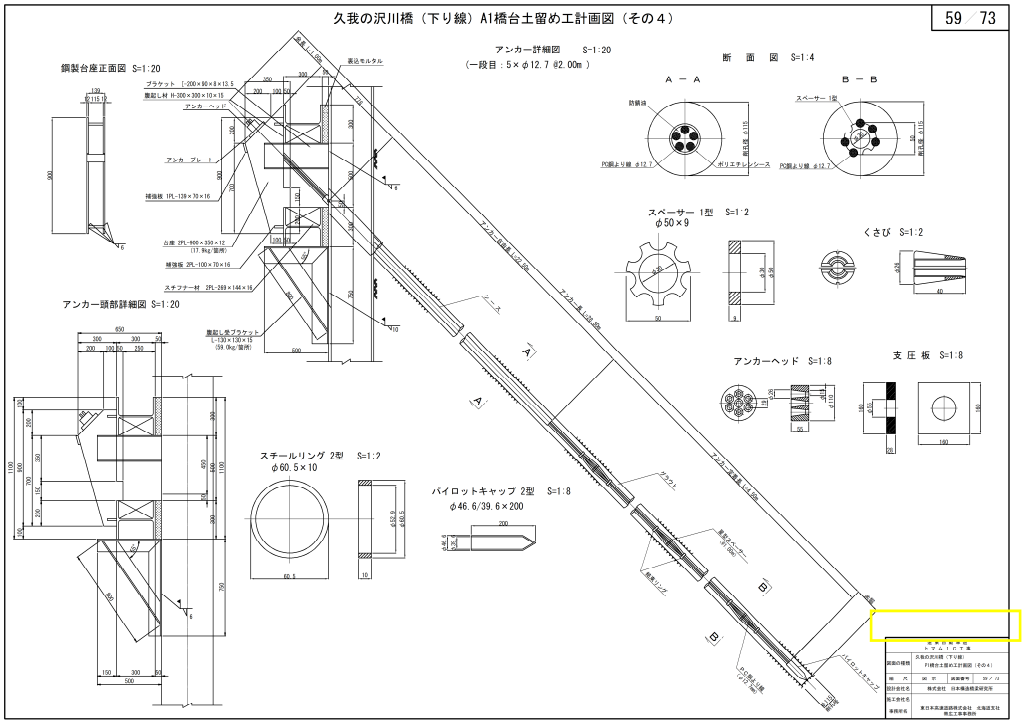
	正	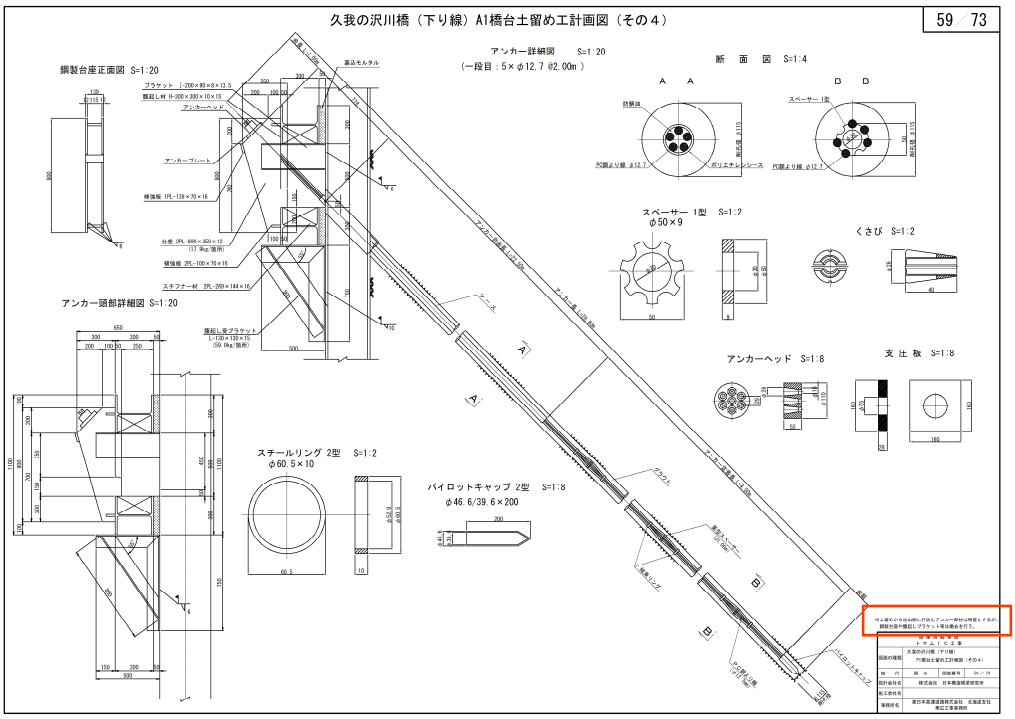

工事件名）道東自動車道　トマムＩＣ工事

修正箇所		正誤区分
設計図 橋梁工 久我の沢川 橋下部工 (60/73)	誤	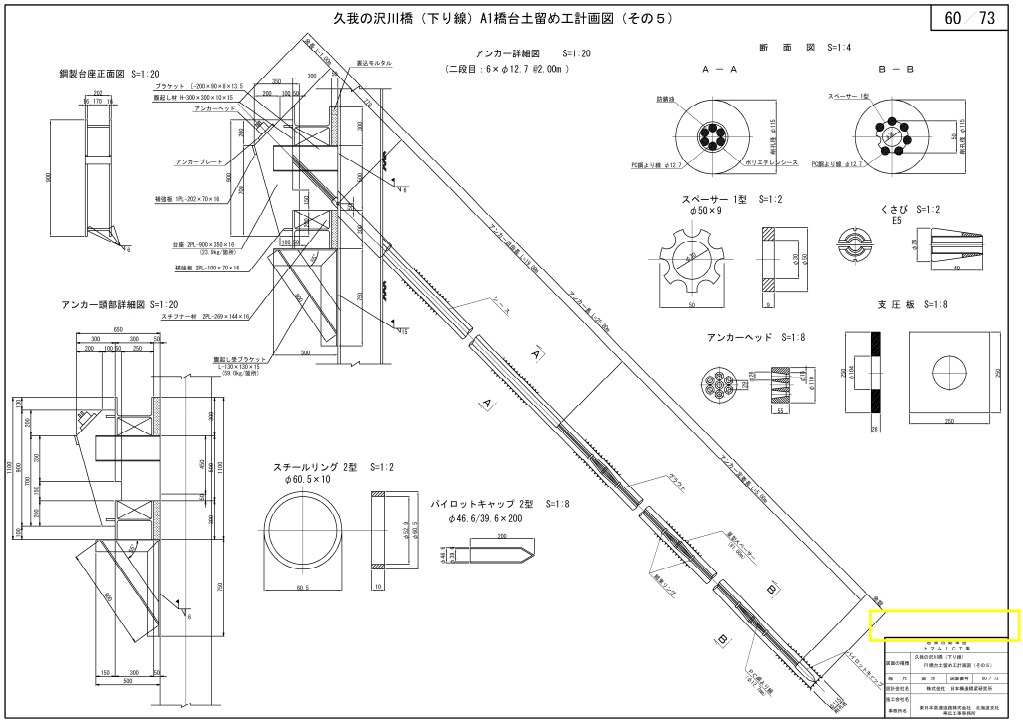
	正	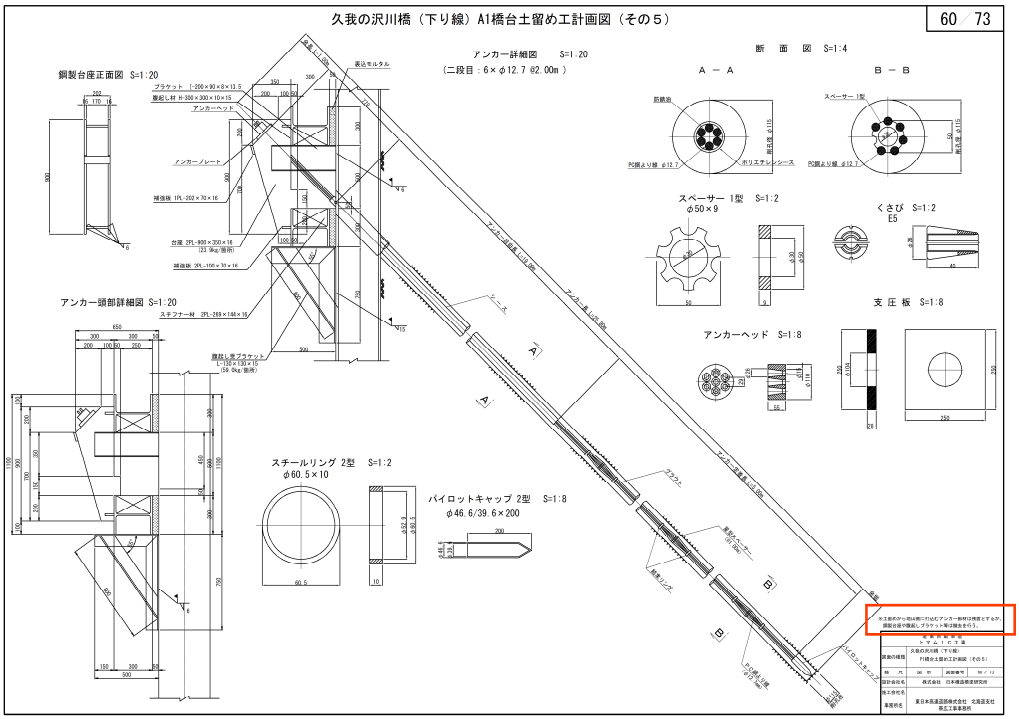

工事件名）道東自動車道　トマムＩＣ工事

修正箇所		正誤区分
設計図 橋梁工 久我の沢川 橋下部工 (69/73)	誤	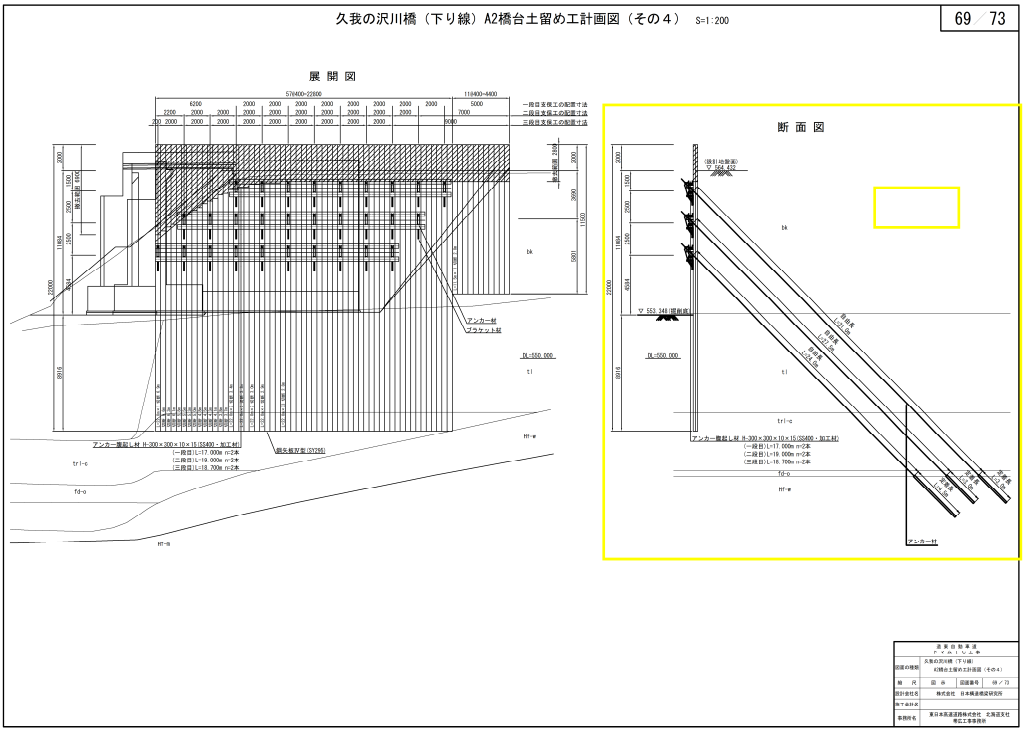
	正	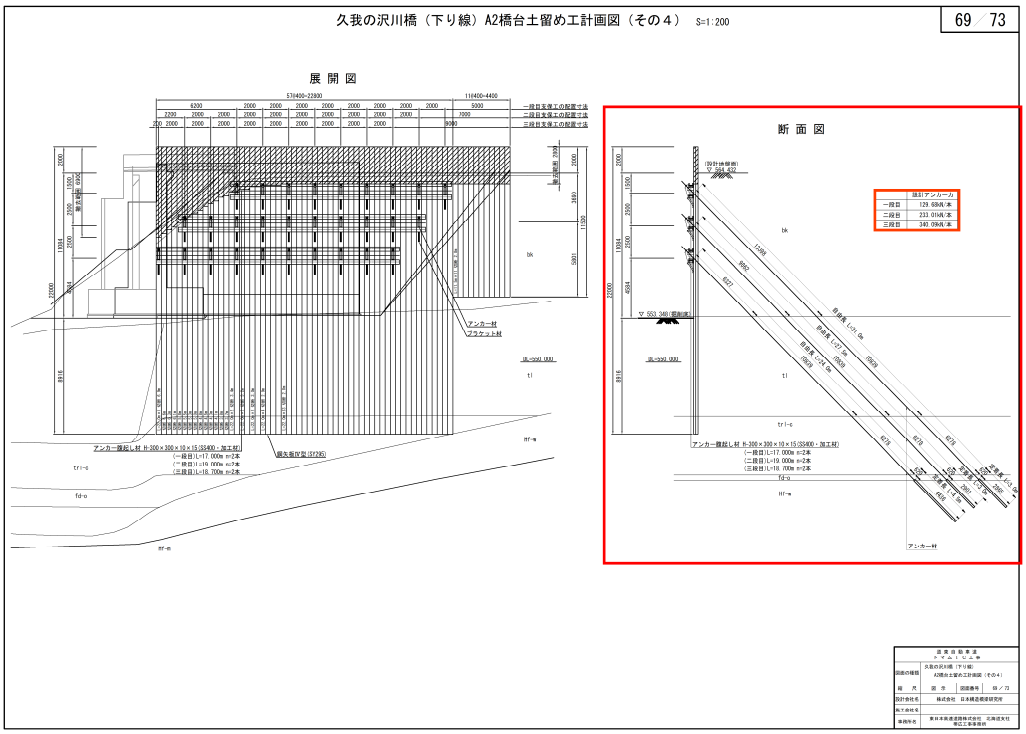

工事件名）道東自動車道　トマムＩＣ工事

修正箇所		正誤区分
設計図 橋梁工 久我の沢川 橋下部工 (71/73)	誤	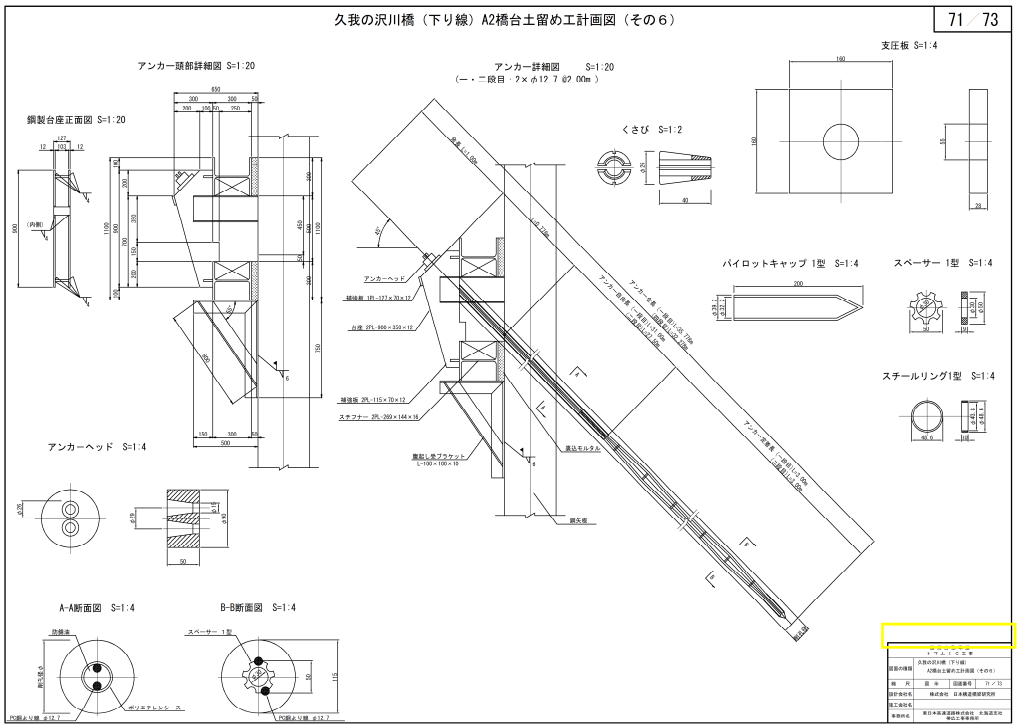
	正	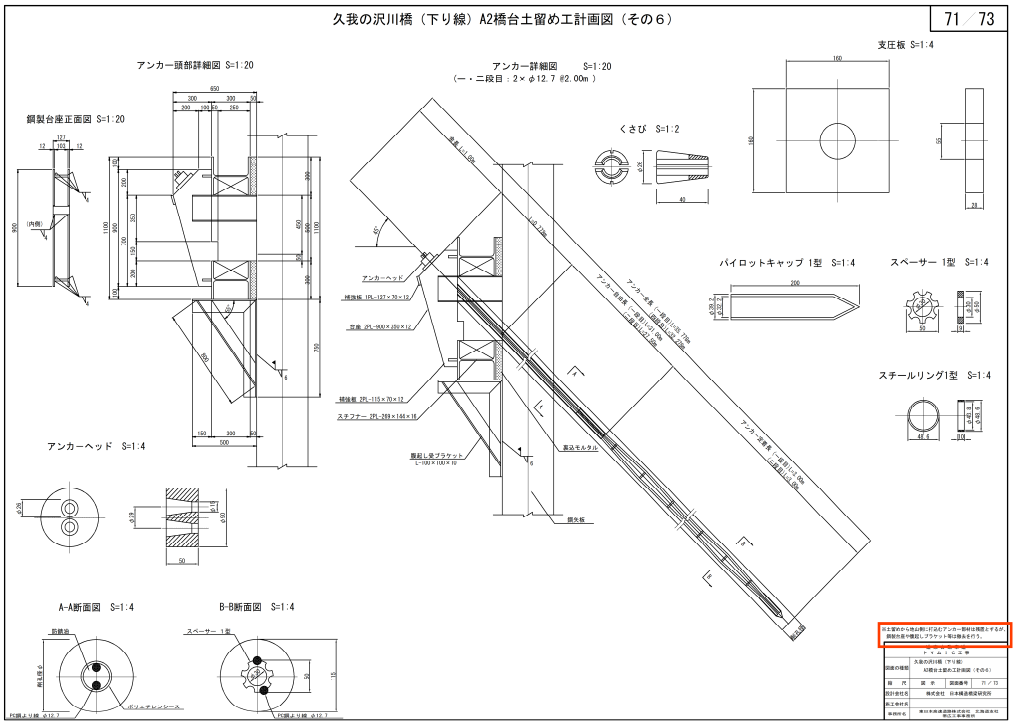

工事件名）道東自動車道　トマムＩＣ工事

修正箇所		正誤区分
設計図 橋梁工 久我の沢川 橋下部工 (72/73)	誤	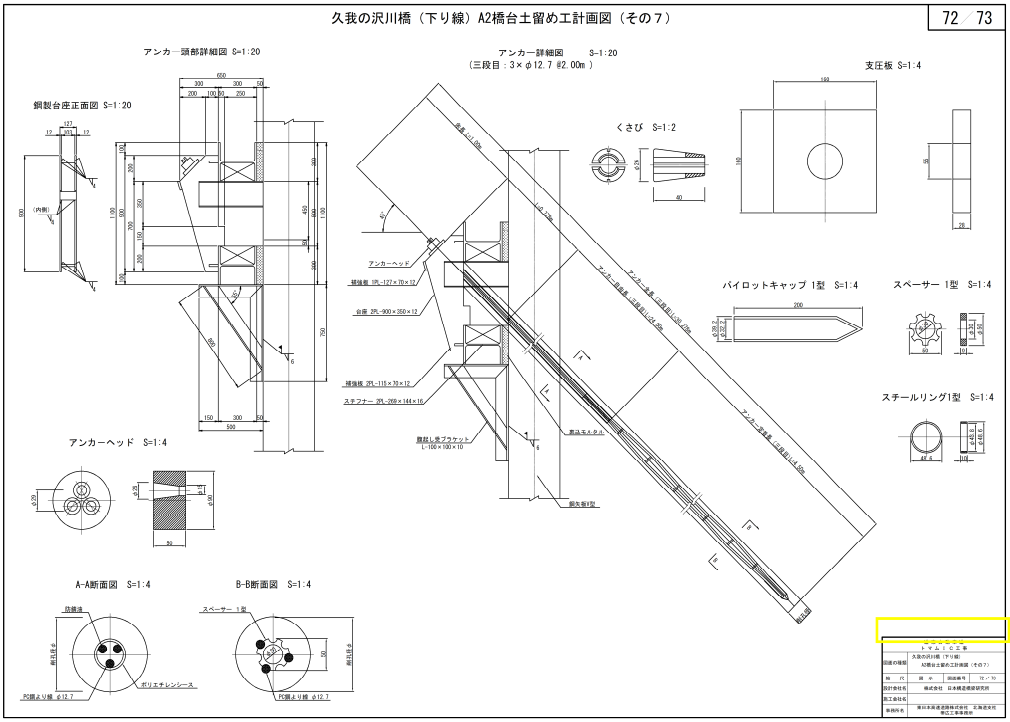
	正	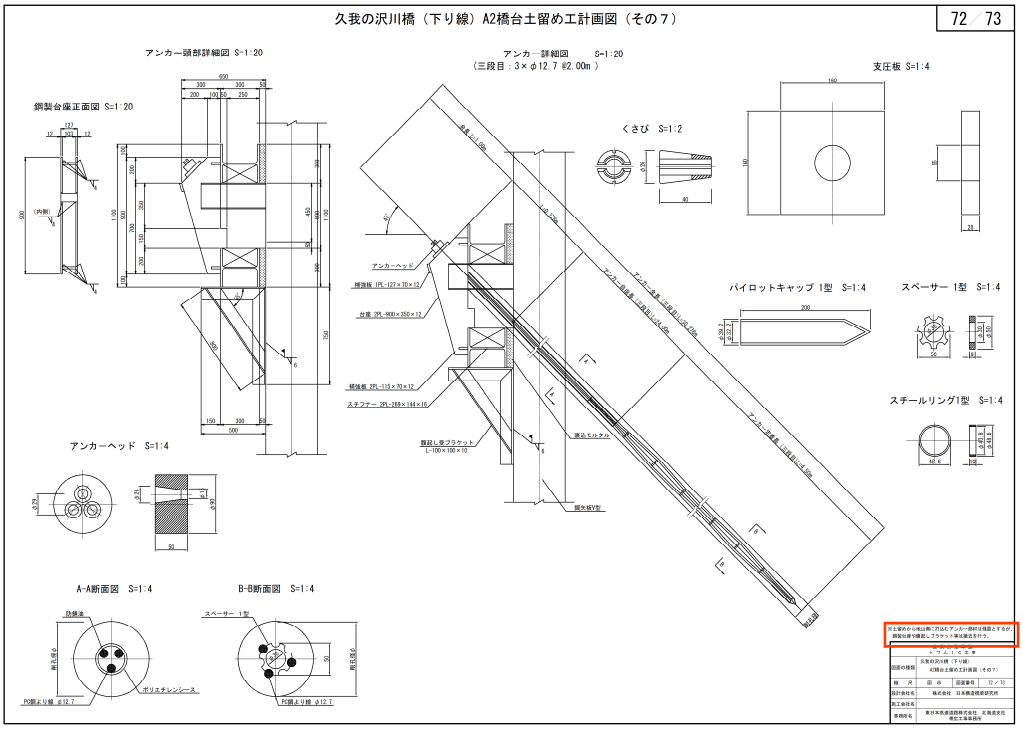

工事件名）道東自動車道　トマムＩＣ工事

修正箇所		正誤区分
設計図 橋梁工 両国川第一 橋下部工 (1/38)	誤	両国川第一橋下部工　数量表　1／38 （下表参照）
	正	両国川第一橋下部工　数量表　1／38 （下表参照）

両国川第一橋下部工　数量表　1／38

項目	種別	区分			単位	A1橋台	A2橋台	合計	備　考
構造物撤去	特殊部	D1-1			m3	1828.1		1828.1	
		D1-2			m3		2154.5	2154.5	
埋土部材	土砂C	埋戻し			m3	215.8	224.0	439.8	
		裏込材A			m3	1745.9	1668.0	3413.9	
		合計			m3	1960.9	1892.0	3852.9	
基礎材	B1				m3	15.8	15.8	31.6	
コンクリート	A1-3				m3	248.1	243.6	491.7	σck=30N/mm2
	B2-1				m3	176.2	176.2	352.4	σck=24N/mm2
	D1-1				m3	7.9	7.9	15.8	σck=18N/mm2
型わく	C				m2	423.3	418.5	841.8	
	D				m2	4.1	4.1	8.2	
鉄筋	A	SS345	D13		t	8.038	8.033	8.071	
			U19～U25		t	28.388	28.362	51.161	
			D29～D32		t	16.458	13.188	29.646	
			合計		t	43.874	37.388	80.862	
	B	SS345	D16～D19		t	－	4.272	4.272	機械継手
			D29～D32		t	10.529	6.938	17.458	〃
			D38		t	10.257	－	10.527	〃
			合計		t	20.777	11.211	32.000	〃
		機械継手	D25	継手	－	77	－	77	
			D29	継手	77	－	77	77	
			D32	継手	－	77	－	77	
			D38	継手	77	－	77	77	
			合計	継手	154	154	154	308	

項目	種別	区分			単位	A1橋台	A2橋台	合計	備　考
基礎杭	場所打ちコンクリート杭（機械掘削　φ2.000）	杭長			m	84.0	60.0	144.0	
		本数			本	6	6	12	
		掘削長			m	90.6	75.0	176.0	
		根固土量			m3	312.6	235.8	548.4	
		埋戻し			m3	16.6	18.6	37.2	
		残土			m3	284.0	217.2	501.2	
		コンクリート		Y1-1	m3	284.0	185.4	492.4	σck=30N/mm2
鉄筋	B	SS345		D16～D25	t	2.730	2.748	5.478	
	f	SS345		D13	t	0.228	0.228	0.456	
				D25～D25	t	15.120	11.136	26.256	
				D35	t	61.494	37.110	98.604	
				合計	t	76.842	49.074	125.916	
		1号目	補強ひび割れ	1本当り重量	kg	20.7	20.1	－	L=8×65×65
				箇所数	箇所	42	36	78	
				重量	kg	1626.0	1262.0	2888.0	
			鉄筋ひび割れ	補強ひび割れ　D35用	個	2005	1720	3744	
		1号目	補強ひび割れ（内側）	1本当り重量	kg	32.4	32.4	－	L=8×65×65
				箇所数	箇所	42	36	78	
				重量	kg	1040.0	1164.0	2205.0	
			鉄筋ひび割れ	補強ひび割れ　D35用	個	1080	864	1872	
路側舗工	t=42cm	舗装			m2	85.0	85.0	170.0	
		コンクリート		A1-3	m3	35.7	35.7	71.4	σck=30N/mm2
		型わく		C	m2	7.4	7.4	14.8	
		鉄筋	A	SS345	D13	t	0.396	0.396	0.582
					D16～D25	t	1.980	1.980	3.780
					D25～D32	t	4.284	4.284	8.580
					合計	t	6.470	6.470	12.950
		支承部	ゴム支承	150×150×35	枚	12	12	24	
			キャップ	PL8 W=0.7	kg	1.4	1.4	2.8	溶融亜鉛メッキ
			ガスパイプ	SGP50A	kg	15.6	15.6	31.2	溶融亜鉛メッキ
			充填材		m3	0.085	0.085	0.010	

項目	種別	区分			単位	A1橋台	A2橋台	合計	備　考
基礎杭	場所打ちコンクリート杭（機械掘削　φ2.000）	杭長			m	84.0	60.0	144.0	
		本数			本	6	6	12	
		掘削長	有機<20		m	15.6	17.6	33.2	
			有機<50		m	75.0	57.4	132.2	
			砕岩		m	8.0	－	8.0	
			合計		m	98.2	75.2	173.4	
		根固土量			m3	311.8	236.2	548.1	
		埋戻し			m3	18.8	18.4	37.2	
		残土			m3	293.1	217.8	510.9	表層置換
		コンクリート		Y1-1	m2	284.0	185.4	492.4	σck=30N/mm2
鉄筋	B	SS345		D16～D25	t	2.730	2.748	5.478	
	f	SS345		D13	t	0.228	0.228	0.456	
				D25～D25	t	15.120	11.136	26.256	
				D35	t	61.494	37.110	98.604	
				合計	t	76.842	49.074	125.916	
		1号目	補強ひび割れ（外側）	1本当り重量	kg	20.7	20.7	－	L=8×65×65
				箇所数	箇所	42	36	78	
				重量	kg	1626.0	1262.0	2888.0	
			鉄筋ひび割れ	補強ひび割れ　D35用	個	2005	1720	3744	
		1号目	補強ひび割れ（内側）	1本当り重量	kg	32.4	32.4	－	L=8×65×65
				箇所数	箇所	42	36	78	
				重量	kg	1040.0	1164.0	2204.0	
			鉄筋ひび割れ	補強ひび割れ　D35用	個	1080	864	1944	
路側舗工	t=42cm	舗装			m2	85.0	85.0	170.0	
		コンクリート		A1-3	m3	35.7	35.7	71.4	σck=30N/mm2
		型わく		C	m2	7.4	7.4	14.8	
		鉄筋	A	SS345	D13	t	0.396	0.396	0.582
					D16～D25	t	1.980	1.980	3.780
					D25～D32	t	4.284	4.284	8.580
					合計	t	6.470	6.470	12.950
		支承部	ゴム支承	150×150×35	枚	12	12	24	
			キャップ	PL8 W=0.7	kg	1.4	1.4	2.8	溶融亜鉛メッキ
			ガスパイプ	SGP50A	kg	15.6	15.6	31.2	溶融亜鉛メッキ
			充填材		m3	0.905	0.905	0.010	

工事件名）道東自動車道　トマムＩＣ工事

修正箇所		正誤区分
設計図 橋梁工 両国川第一 橋下部工 (34/38)	誤	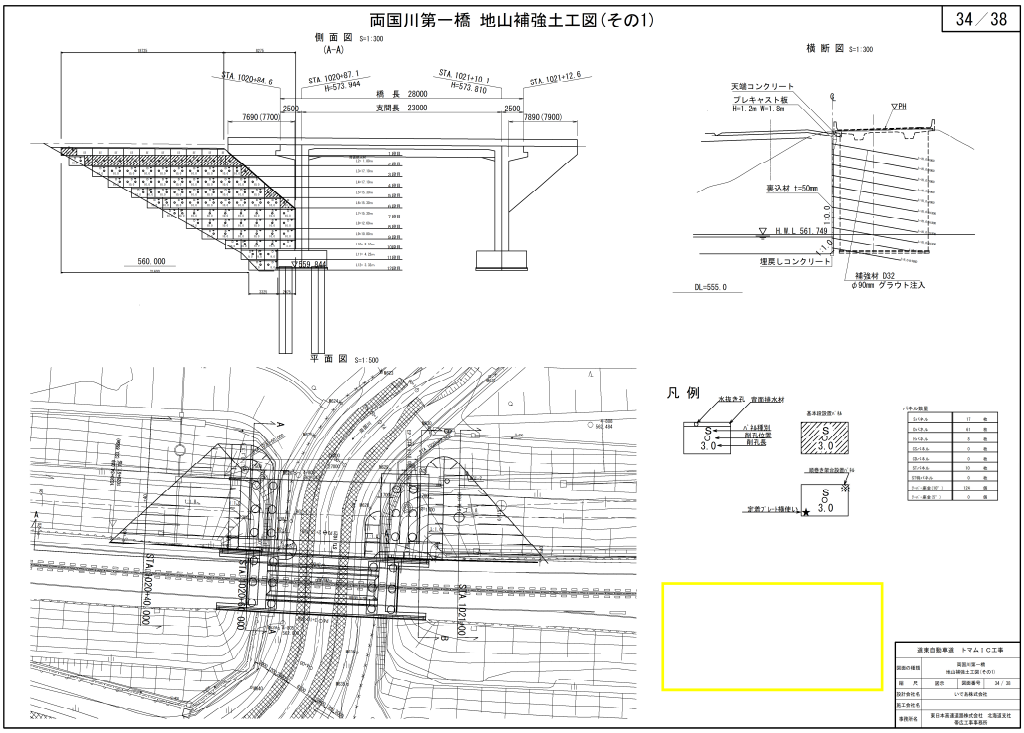
	正	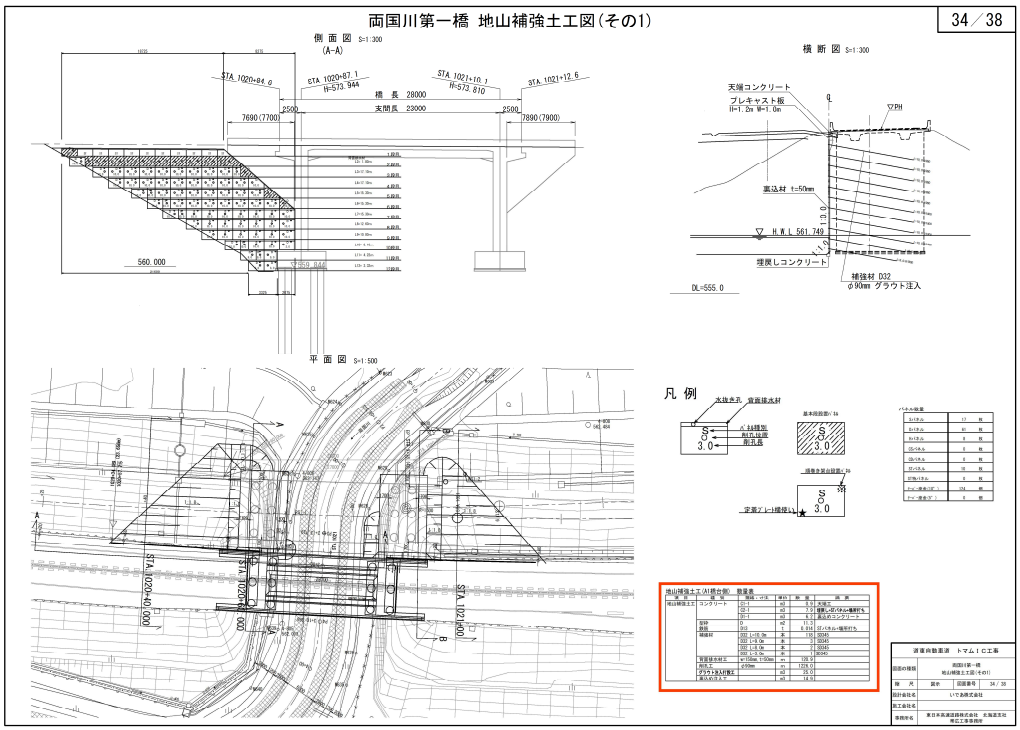

工事件名）道東自動車道　トマムＩＣ工事

修正箇所		正誤区分
設計図 橋梁工 両国川第一 橋下部工 (35/38)	誤	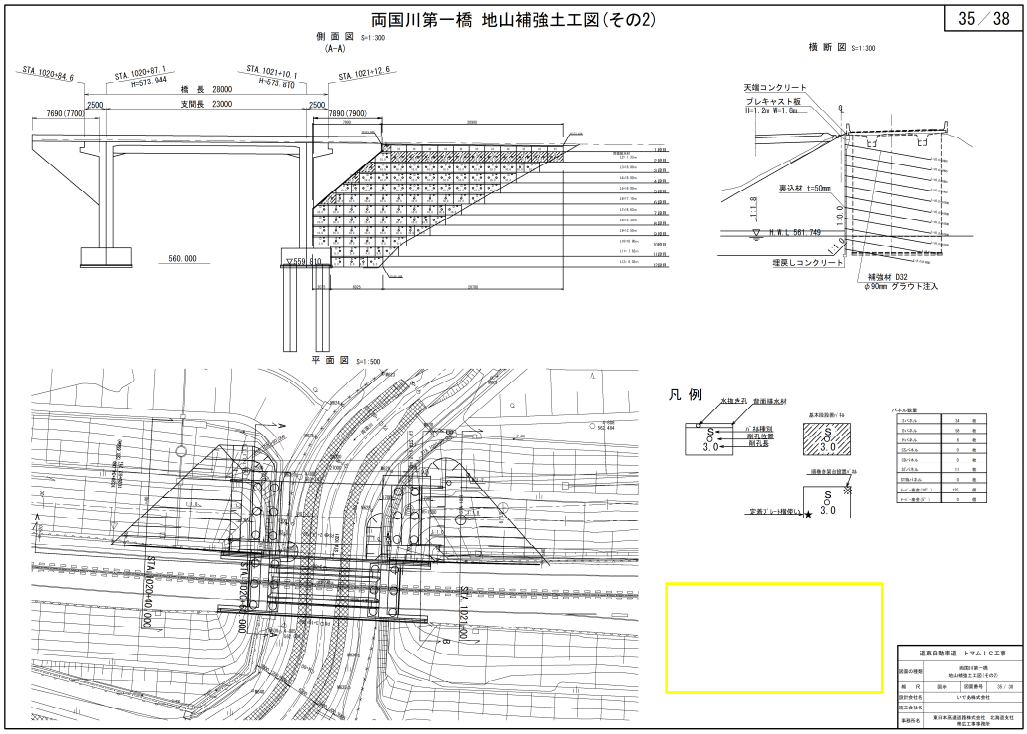
	正	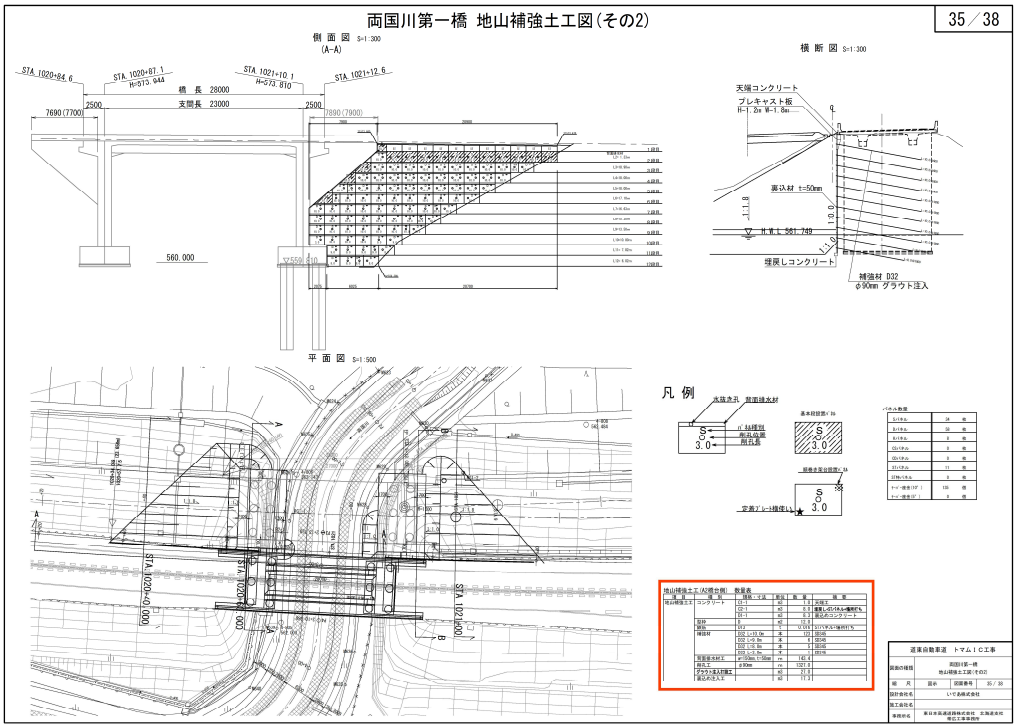

工事件名）道東自動車道　トマムＩＣ工事

修正箇所		正誤区分
設計図 橋梁工 両国川第一 橋上部工 (1/17)	誤	両国川第一橋上部工　数量表　1／17
	正	両国川第一橋上部工　数量表　1／17

両国川第一橋上部工　数量表

項目		種別	区分			単位	上部工	下部工 A1	下部工 A2	下部工 共通	合計	摘要
上部工	コンクリート	P3-2				m3	340.9	－	－	－	340.9	σck＝36N/mm2
		A1-1				m3	28.7	－	－	－	28.7	σck＝30N/mm2
	型わく	P1				m2	721.6	－	－	－	721.6	
	鉄筋	P	SD345	D13		t	2.930	－	－	－	2.930	
				D16～025		t	10.144	－	－	－	10.144	
				小計		t	13.074	－	－	－	13.074	
		P(E)	SD345	D13		t	8.504	－	－	－	8.504	エポキシ樹脂塗装鉄筋
				D16～025		t	11.804	－	－	－	11.804	〃
				小計		t	20.308	－	－	－	20.308	〃
	PC鋼材引張	PC鋼より線	7S15.2H			kg	7776.2	－	－	－	7776.2	主ケーブル，SWPR7DL，両引き
			1S28.6S			kg	1907.0	－	－	－	1907.0	横締ケーブル，SWPR19L，片引き
		緊張工	7S15.2H			箇所	64	－	－	－	64	主ケーブル，SWPR7DL，両引き
			1S28.6S			箇所	40	－	－	－	40	横締ケーブル，SWPR19L，片引き
橋名板						箇所	－	1	1	－	2	
橋歴板						箇所	－	1	－	－	1	

両国川第一橋上部工　数量表

項目		種別	区分			単位	上部工	下部工 A1	下部工 A2	下部工 共通	合計	摘要
上部工	コンクリート	P3-2				m3	340.9	－	－	－	340.9	σck＝36N/mm2
		A1-1				m3	28.7	－	－	－	28.7	σck＝30N/mm2
	型わく	P1				m2	721.6				721.6	
	鉄筋	P	SD345	D13		t	2.930	－	－	－	2.930	
				D16～025		t	10.144	－	－	－	10.144	
				小計		t	13.074	－	－	－	13.074	
		P(E)	SD345	D13		t	8.504	－	－	－	8.504	エポキシ樹脂塗装鉄筋
				D16～025		t	11.804	－	－	－	11.804	〃
				小計		t	20.308	－	－	－	20.308	〃
	PC鋼材引張	PC鋼より線	7S15.2H			kg	7776.2	－	－	－	7776.2	主ケーブル，SWPR7DL，両引き
			1S28.6S			kg	1907.0	－	－	－	1907.0	横締ケーブル，SWPR19L，片引き
		緊張工	7S15.2H			箇所	64	－	－	－	64	主ケーブル，SWPR7DL，両引き
			1S28.6S			箇所	40	－	－	－	40	横締ケーブル，SWPR19L，片引き
橋名板						箇所	－	1	1	－	2	
橋歴板						箇所	－	1	－	－	1	
特殊支保工						t	81.090	－	－	－	81.090	
くさび抱合支保工						空m3	517.1	－	－	－	517.1	

工事件名）道東自動車道　トマムＩＣ工事

修正箇所		正誤区分
設計図 橋梁工 上トマム橋 下部工 (1/43)	誤	上トマム橋下部工　数量表　1／43
	正	上トマム橋下部工　数量表　1／43

誤

上トマム橋下部工　数量表　1／43

項目	種別	区分			単位	幅員	延長	数量	備考
構造物撤去	特殊部	D2-1			m3		580.9	580.9	
		D2-2			m3		1780.3	1780.3	
車土盛削	土砂	現況			m3		190.2	168.9	359.1
		裏込材A			m3		1688.3	1733.6	3421.9
		合計			m3		1878.5	1902.5	3781.0
基礎材	B1				m3		19.4	19.8	39.2
コンクリート	A1-3				m3		295.9	288.1	582.9
	B2-1				m3		206.5	209.8	416.3
型わく	D1-1				m3		9.7	9.9	19.6
	C				m2		466.0	452.7	918.7
	D				m2		5.0	5.1	10.1
鉄筋	A	SD345	D13		t		0.036	0.020	0.056
			D19～D25		t		22.095	21.986	44.081
			D29～D32		t		1.720	0.689	2.409
			合計		t		23.814	22.695	46.509
	B	SD345	D16～D25		t		7.482	6.814	14.296	機械継手
			D29～D32		t		－	－	－	〃
			合計		t		7.482	6.814	14.296	〃
		機械継手	D19	箇所	－		－	127	127
			D22	箇所	113		127	240
			合計	箇所	225		254	480

項目	種別	区分			単位	幅員	延長	数量	備考
基礎杭	場所打ちコンクリート杭（機械掘削φ1,500）	杭長			m		90.0	110.0	200.0
		本数			本		15	15	30
		掘削長			m		132.0	151.0	283.0
		掘削土量			m3		233.1	266.7	499.8
		現況し			m3		41.8	45.8	92.8	車土盛削
		残土			m3		233.1	261.8	508.9	本線流用
		コンクリート			m3		158.9	194.9	353.3	σck=30N/mm2
鉄筋	B	SD345	D16～D25		t		2.490	2.490	4.980
	F	SD345	D13		t		0.200	0.200	0.400
			D16～D25		t		9.300	10.670	19.970
			D35		t		37.630	52.278	89.908
			合計		t		47.130	63.148	110.278
		1段目	特殊ハゾ（外側）	1本当り質量	kg		28.7	28.7	－	L=6×45×45
				設置箇所	箇所		40	50	90
				質量	kg		830.9	1046.9	1878.8
		1段目	特殊ハゾ（内側）	固定UFB	特殊ハゾ 特殊	D25用	個	1200	1800	2800
				1本当り質量	kg		15.8	15.8	－	L=6×45×45
				設置箇所	箇所		40	56	96
				質量	kg		846.4	884.8	1446.4
				固定UFB	特殊ハゾ 特殊	D35用	個	640	800	1440
段差後工	t=42cm	面積			m2		126.9	148.4	275.3
		コンクリート		A1-3	m3		56.3	59.3	115.6	σck=30N/mm2
		型わく		C	m2		9.5	12.3	21.8
		鉄筋	A	SD345	D13		t	0.444	0.519	0.963
					D16～D25		t	3.946	3.427	6.373
					D29～D32		t	6.312	7.409	13.721
					合計		t	9.701	11.355	21.056
		支承部	ゴム支承		19×19×3		枚	76	75	43
			キャップ		PL-2.3×1.2		kg	2.6	2.3	4.3	溶融亜鉛メッキ
			ガスパイプ		SGP50A		kg	22.4	26.8	50.2	溶融亜鉛メッキ
			充填材		m3		0.007	0.008	0.015

道東自動車道　トマムＩＣ下工	
図面の種類	上トマム橋下部工 数量表
縮尺	図示
図面番号	1／43
設計会社名	いで系株式会社
施工会社名	
事務所名	東日本高速道路株式会社 北海道支社 帯広工事事務所

正

上トマム橋下部工　数量表　1／43

項目	種別	区分			単位	幅員	延長	数量	備考
構造物撤去	特殊部	D2-1			m3		580.9	580.9	
		D2-2			m3		1780.3	1780.3	
車土盛削	土砂	現況し			m3		190.2	168.9	359.1
		裏込材A			m3		1688.3	1733.6	3421.9
		合計			m3		1878.5	1902.5	3781.0
基礎材	B1				m3		19.4	19.8	39.2
コンクリート	A1-3				m3		295.9	288.1	582.9
	B2-1				m3		206.5	209.8	416.3
型わく	D1-1				m3		9.7	9.9	19.6
	C				m2		466.0	452.7	918.7
	D				m2		5.0	5.1	10.1
鉄筋	A	SD345	D13		t		0.036	0.020	0.056
			D19～D25		t		22.095	21.986	44.081
			D29～D32		t		1.720	0.689	2.409
			合計		t		23.814	22.695	46.509
	B	SD345	D16～D25		t		7.482	6.814	14.296	機械継手
			D29～D32		t		－	－	－	〃
			合計		t		7.482	6.814	14.296	〃
		機械継手	D19	箇所	－		－	127	127
			D22	箇所	113		127	240
			合計	箇所	225		254	480

項目	種別	区分			単位	幅員	延長	数量	備考
基礎杭	場所打ちコンクリート杭（機械掘削φ1,500）	杭長			m		90.0	110.0	200.0
		本数			本		15	15	30
		掘削長		知覚<20	m		58.2	75.9	134.0
				知覚<50	m		73.3	76.1	149.4
				軟岩	m		－	－	－
				合計	m		132.0	151.0	283.0
		掘削土量			m3		233.1	266.7	499.8
		現況し			m3		46.7	44.9	91.6
		残土			m3		186.4	221.8	408.2	本線流用
		コンクリート		F1-1	m3		158.9	194.9	353.8	σck=24N/mm2
鉄筋	B	SD345	D16～D25		t		2.490	2.490	4.980
	F	SD345	D13		t		0.200	0.200	0.400
			D16～D25		t		9.300	10.670	19.970
			D35		t		37.630	52.278	89.908
			合計		t		47.130	63.148	110.278
		1段目	特殊ハゾ（外側）	1本当り質量	kg		20.7	20.7	－	L=6×45×45
				設置箇所	箇所		40	50	90
				質量	kg		830.0	1040.0	1870.0
		1段目	特殊ハゾ（内側）	固定UFB	特殊ハゾ 特殊	D25用	個	1200	1800	2800
				1本当り質量	kg		15.9	15.9	－	L=6×45×45
				設置箇所	箇所		40	50	90
				質量	kg		846.0	884.0	1440.0
				固定UFB	特殊ハゾ 特殊	D35用	個	640	800	1440
段差後工	t=42cm	面積			m2		126.9	148.4	275.3
		コンクリート		A1-3	m3		63.3	63.3	116.6	σck=30N/mm2
		型わく		C	m2		9.5	12.3	21.8
		鉄筋	A	SD345	D13		t	0.444	0.519	0.963
					D16～D25		t	3.946	3.427	6.373
					D29～D32		t	6.312	7.409	13.721
					合計		t	9.701	11.355	21.056
		支承部	ゴム支承		19×19×3		枚	20	23	43
			キャップ		PL-2.3×1.2		kg	2.0	2.3	4.3	溶融亜鉛メッキ
			ガスパイプ		SGP50A		kg	23.4	26.8	50.2	溶融亜鉛メッキ
			充填材		m3		0.007	0.008	0.015

道東自動車道　トマムＩＣ下工	
図面の種類	上トマム橋下部工 数量表
縮尺	図示
図面番号	1／43
設計会社名	いで系株式会社
施工会社名	
事務所名	東日本高速道路株式会社 北海道支社 帯広工事事務所

工事件名）道東自動車道　トマムＩＣ工事

修正箇所		正誤区分
設計図 橋梁工 上トマム橋 下部工 (36/43)	誤	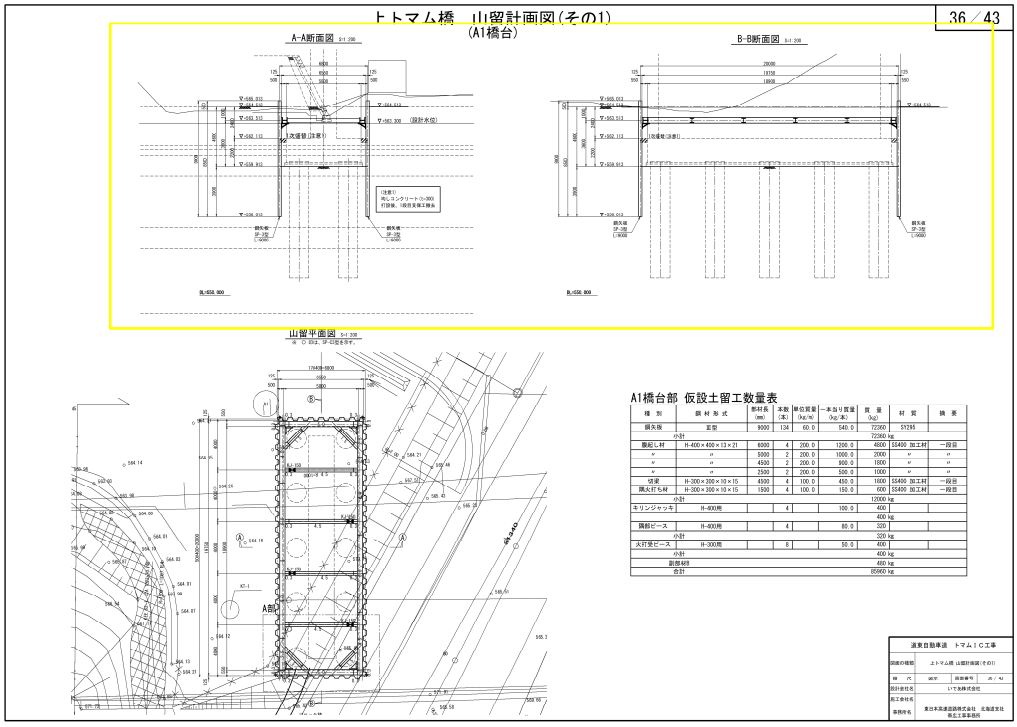
	正	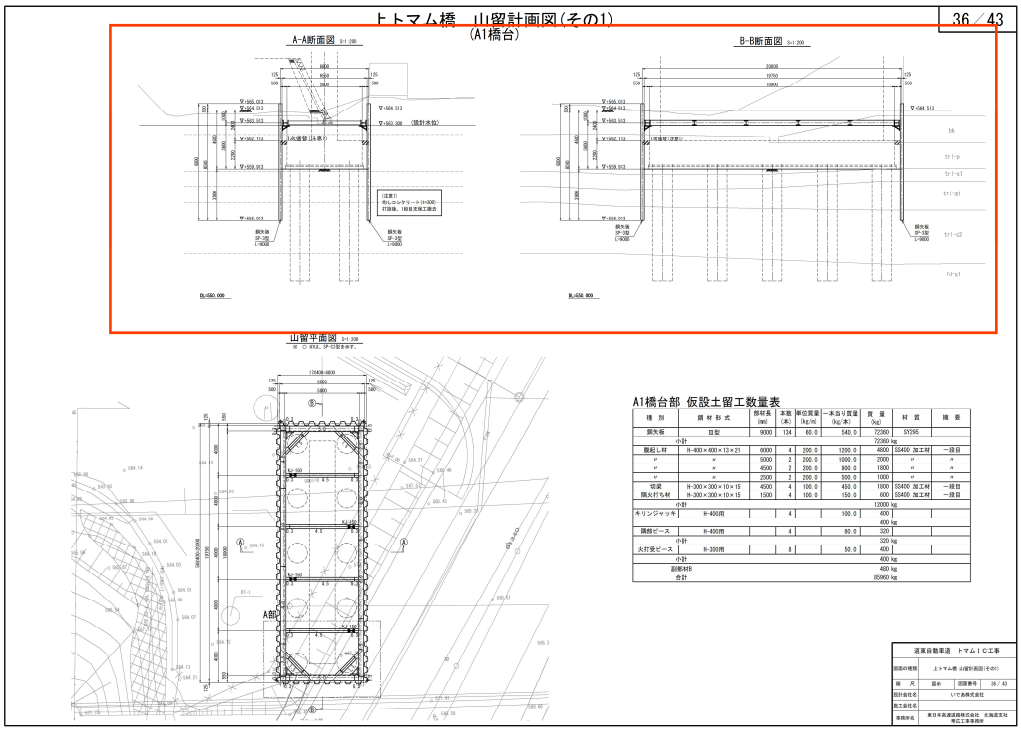

工事件名）道東自動車道　トマムＩＣ工事

修正箇所		正誤区分
設計図 橋梁工 上トマム橋 下部工 (40/43)	誤	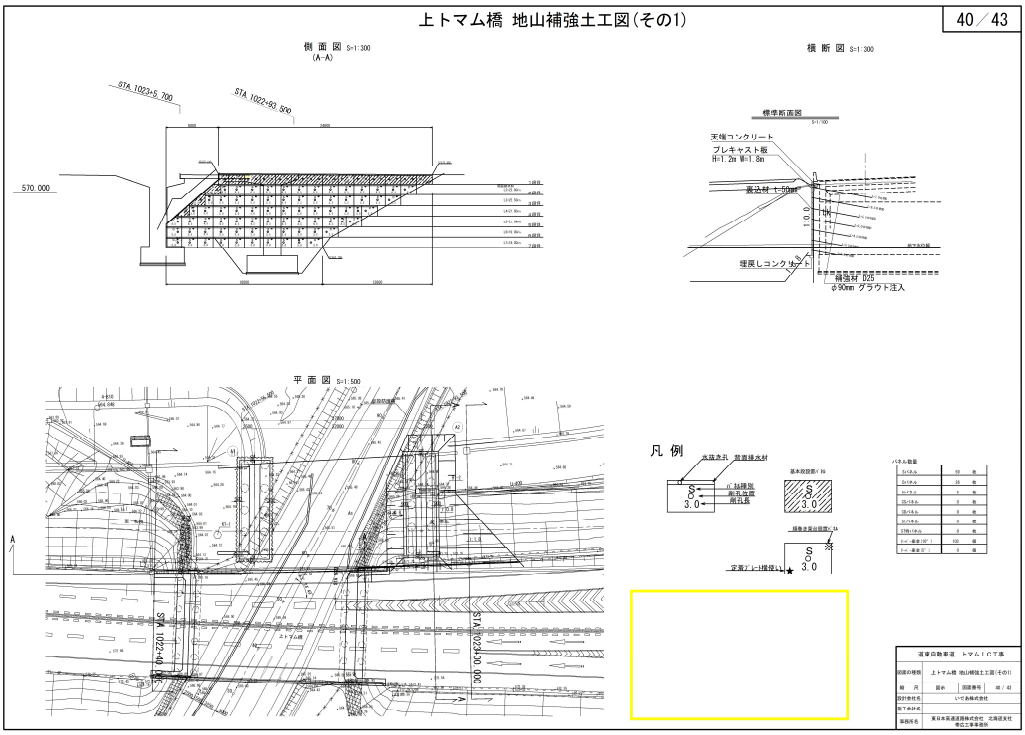
	正	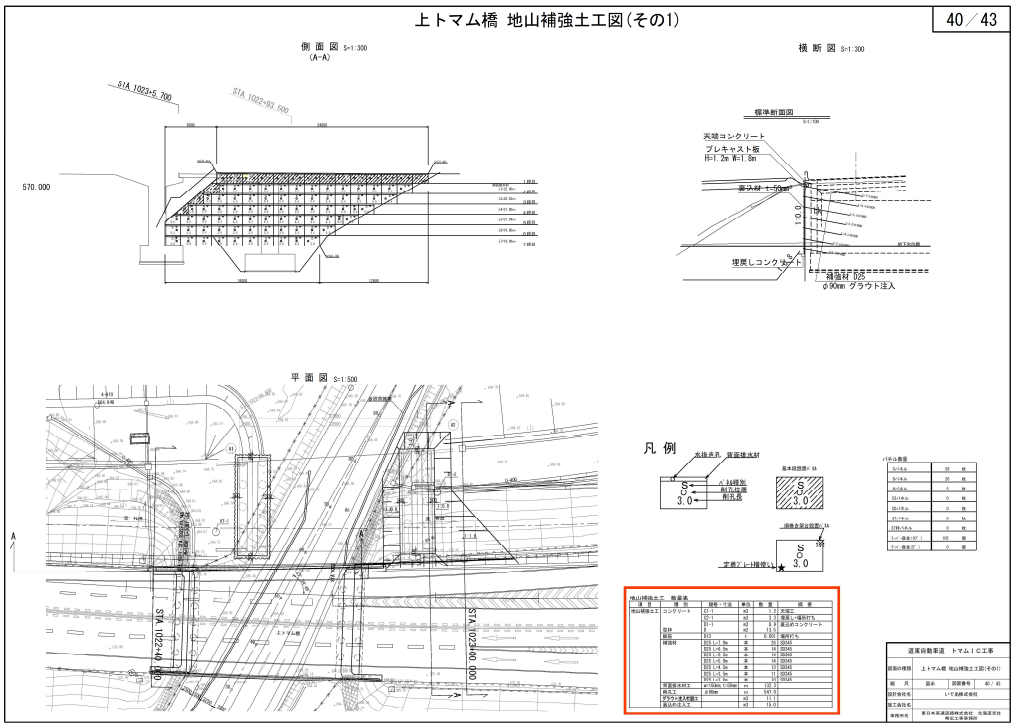

工事件名）道東自動車道　トマムＩＣ工事

修正箇所		正誤区分
設計図 橋梁工 上トマム橋 上部工 (1/29)	誤	上トマム橋上部工　数量表　1／29
	正	上トマム橋上部工　数量表　1／29

上トマム橋上部工　数量表

項目		種別	区分		単位	上部工	下部工 A1	下部工 A2	下部工 共通	合計	摘要
上部工	コンクリート	P3-2			m3	695.6	－	－	－	695.6	σck＝30N/mm2
		A1-1			m3	25.3	－	－	－	25.3	σck＝30N/mm2
	型わく	P1			m2	1147.3	－	－	－	1147.3	
	鉄筋	P	SD345	D13	t	5.492	－	－	－	5.492	
				D16～D25	t	21.805	－	－	－	21.805	
				小計	t	27.297	－	－	－	27.297	
		P(E)	SD345	D13	t	14.423	－	－	－	14.423	エポキシ樹脂塗装鉄筋
				D16～D25	t	24.245	－	－	－	24.245	〃
				小計	t	38.668	－	－	－	38.668	〃
	PC鋼材引張	PC鋼より線	7S15.2H		kg	17092.2	－	－	－	17092.2	主ケーブル，SWPR7B，両引き
			1S28.6S		kg	3892.4	－	－	－	3892.4	横締ケーブル，SWPR19L，片引き
		緊張工	7S15.2H		箇所	128	－	－	－	128	主ケーブル，SWPR7B，両引き
			1S28.6S		箇所	48	－	－	－	48	横締ケーブル，SWPR19，L片引き
橋名板					箇所	－	1	1	－	2	
橋歴板					箇所	－	1	－	－	1	
はく落防止対策工		A			m2	598.9	－	－	2.4	601.3	

道東自動車道　トマムＩＣ工事			
図面の種類	上トマム橋上部工 数量表		
縮尺	—	図面番号	1／29
設計会社名	いで永坪式会社		
施工会社名			
事務所名	東日本高速道路株式会社　北海道支社 帯広工事事務所		

上トマム橋上部工　数量表

項目		種別	区分		単位	上部工	下部工 A1	下部工 A2	下部工 共通	合計	摘要
上部工	コンクリート	P3-2			m3	695.6	－	－	－	695.6	σck＝36N/mm2
		A1-1			m3	25.3	－	－	－	25.3	σck＝30N/mm2
	型わく	P1			m2	1147.3	－	－	－	1147.3	
	鉄筋	P	SD345	D13	t	5.492	－	－	－	5.492	
				D16～D25	t	21.805	－	－	－	21.805	
				小計	t	27.297	－	－	－	27.297	
		P(E)	SD345	D13	t	14.423	－	－	－	14.423	エポキシ樹脂塗装鉄筋
				D16～D25	t	24.245	－	－	－	24.245	〃
				小計	t	38.668	－	－	－	38.668	〃
	PC鋼材引張	PC鋼より線	7S15.2H		kg	17092.2	－	－	－	17092.2	主ケーブル，SWPR7BL，両引き
			1S28.6S		kg	3892.4	－	－	－	3892.4	横締ケーブル，SWPR19L，片引き
		緊張工	7S15.2H		箇所	128	－	－	－	128	主ケーブル，SWPR7BL，両引き
			1S28.6S		箇所	48	－	－	－	48	横締ケーブル，SWPR19，L片引き
橋名板					箇所	－	1	1	－	2	
橋歴板					箇所	－	1	－	－	1	
はく落防止対策工		A			m2	598.9	－	－	2.4	601.3	
特殊支保工					t	167.768				167.768	
くさび結合支保工					空m3	1601.3	－	－	－	1601.3	

道東自動車道　トマムＩＣ工事			
図面の種類	上トマム橋上部工 数量表		
縮尺	—	図面番号	1／29
設計会社名	いで永坪式会社		
施工会社名			
事務所名	東日本高速道路株式会社　北海道支社 帯広工事事務所		

事件名）道東自動車道　トマムＩＣ工事

修正箇所		正誤区分
設計図 橋梁工 両国川第二 橋下部工 (1/43)	誤	両国川第二橋下部工　数量表　1／43 （下表参照）
	正	両国川第二橋下部工　数量表　1／43 （下表参照）

両国川第二橋下部工　数量表　1／43

項目	種別	区分			単位	A1橋台	A2橋台	合計	備　考
構造物撤去	特殊部	D1-1			m3	915.6		915.6	
		D1-2			m3		922.2	922.2	
盛土工	土砂C	埋戻し			m3	93.3	199.5	292.8	
		裏込め材			m3	1180.1	1040.3	2220.4	
		合計			m3	1273.4	1149.8	2423.2	
基礎材	B1				m3	14.6	14.6	29.2	
コンクリート	A1-3				m3	171.9	163.5	335.4	σck=30N/mm2
	B2-1				m3	150.1	150.1	300.2	σck=24N/mm2
	D1-1				m3	7.3	7.3	14.6	σck=18N/mm2
型わく	C				m2	367.3	353.7	721.0	
	D				m2	3.8	3.8	7.6	
鉄筋	A	SD345	D13		t	0.040	0.033	0.073	
			D16～D25		t	16.965	10.086	25.855	
			D29～D32		t	9.507	9.547	19.054	
			合計		t	21.659	17.464	39.112	
	B	SD345	D16～D25		t	3.884	7.522	11.406	機械継手
			D29～D32		t	4.060	－	4.909	＝
			合計		t	8.943	7.522	16.366	＝
		機械継手	D25	施工	箇所	77	154	231	
			D29	施工	箇所	77		77	
			合計		箇所	154	154	308	

項目	種別	区分				単位	A1橋台	A2橋台	合計	備　考
基礎杭	場所打ちコンクリート杭（機械掘削φ1,500）	杭長				m	188.8	183.8	372.6	
		本数				本	6	6	12	
		鉛削長				m	204.5	208.4	412.4	
		鉛削土量				m3	368.8	369.8	738.6	
		埋戻し				m3	25.9	38.9	64.8	
		残土				m3	334.2	338.8	673.0	本組流用
		コンクリート				m3	318.9	323.4	642.4	σck=24N/mm2
鉄筋	A	SD345	D16～D25			t	1.164	1.164	2.328	
			D13			t	0.114	0.114	0.228	
			D16～D25			t	19.944	20.946	39.890	
			D29			t	18.024	18.744	36.768	
			合計			t	39.052	38.904	78.956	
	F	1段目	補強カゴ	1本当り質量		kg	26.4	26.4	－	L=5×65×65
				箇所数		箇所	72	72	144	
				質量		kg	1462.8	1462.8	2924.6	
			固定ばり筋	補強カゴ個数	D25用	個	872	872	1744	
					D29用	個	864	864	1728	
躯体工	t=42cm	基礎				m3	65.9	65.9	178.8	
		コンクリート	A1-3			m3	35.7	35.7	71.4	σck=30N/mm2
		型わく	C			m2	7.3	7.3	14.6	
		鉄筋	A	SD345	D13	t	0.266	0.266	0.532	
					D16～D25	t	1.958	1.958	3.916	
					D29～D32	t	4.287	4.287	8.574	
				合計		t	6.492	6.492	12.984	
		支承部	ゴム支承		(W×B×H×3)	枚	12	12	24	
			キャップ		PL8.0×3.2	kg	1.4	1.4	2.8	溶融亜鉛メッキ
			ボスパイプ		SGP50A	kg	15.6	15.6	31.2	溶融亜鉛メッキ
			充填材			m3	0.905	0.905	0.810	

道東自動車道　トマムＩＣ工事

図面の種類	両国川第二橋下部工　数量表
縮　尺	―
図面番号	1／43
設計会社名	いでき株式会社
施工会社名	
事務所名	東日本高速道路株式会社　北海道支社 帯広工事事務所

両国川第二橋下部工　数量表　1／43

項目	種別	区分				単位	A1橋台	A2橋台	合計	備　考
構造物撤去	特殊部	D1-1				m3	915.6		915.6	
		D1-2				m3		922.2	922.2	
盛土工	土砂C	埋戻し				m3	93.3	199.5	292.8	
		裏込め材				m3	1180.1	1040.3	2220.4	
		合計				m3	1273.4	1149.8	2423.2	
基礎材	B1					m3	14.6	14.6	29.2	
コンクリート	A1-3					m3	171.9	163.5	335.4	σck=30N/mm2
	B2-1					m3	150.1	150.1	300.2	σck=24N/mm2
	D1-1					m3	7.3	7.3	14.6	σck=18N/mm2
型わく	C					m2	4.8	4.8	9.6	
	D					m2	2.8	2.8	5.6	
鉄筋	A	SD345	D13			t	0.040	0.033	0.073	
			D16～D25			t	16.995	10.090	25.085	
			D29～D32			t	9.622	9.531	19.154	
			合計			t	21.658	17.454	39.112	
	B	SD345	D16～D25			t	3.884	7.522	11.406	機械継手
			D29～D32			t	4.060	－	4.060	＝
			合計			t	8.943	7.522	16.365	＝
		機械継手	D25	施工	箇所	77	154	231		
			D29	施工	箇所	77	－	77		
			合計		箇所	154	154	308		

項目	種別	区分				単位	A1橋台	A2橋台	合計	備　考
基礎杭	場所打ちコンクリート杭（機械掘削φ1,500）	杭長				m	188.8	183.8	372.6	
		本数				本	6	6	12	
		鉛削長	残置<2D			m	－	41.7	41.7	
			残置<5D			m	204.5	166.7	371.2	
			鉛切			m	－	－	－	
			合計			m	204.5	208.4	412.4	
		鉛削土量				m3	368.8	369.8	738.6	
		埋戻し				m3	25.9	38.9	64.8	
		残土				m3	334.4	338.7	674.1	本組流用
		コンクリート				m3	318.9	323.4	642.4	σck=24N/mm2
鉄筋	A	SD345	D16～D25			t	1.164	1.164	2.328	
			D13			t	0.114	0.114	0.228	
			D16～D25			t	19.944	20.946	39.890	
			D29			t	18.024	18.744	36.768	
			合計			t	39.052	38.904	78.956	
	F	1段目	補強カゴ	1本当り質量		kg	26.4	26.4	－	L=5×65×65
				箇所数		箇所	72	72	144	
				質量		kg	1462.8	1462.8	2924.6	
			固定ばり筋	補強カゴ個数	D25用	個	872	872	1744	
					D29用	個	864	864	1728	
躯体工	t=42cm	基礎				m3	65.9	65.9	178.8	
		コンクリート	A1-3			m3	35.7	35.7	71.4	σck=30N/mm2
		型わく	C			m2	7.3	7.3	14.6	
		鉄筋	A	SD345	D13	t	0.266	0.266	0.532	
					D16～D25	t	1.958	1.958	3.916	
					D29～D32	t	4.287	4.287	8.574	
				合計		t	6.492	6.492	12.984	
		支承部	ゴム支承		(W×B×H×3)	枚	12	12	24	
			キャップ		PL8.0×3.2	kg	1.4	1.4	2.8	溶融亜鉛メッキ
			ボスパイプ		SGP50A	kg	15.6	15.6	31.2	溶融亜鉛メッキ
			充填材			m3	0.905	0.905	0.810	

道東自動車道　トマムＩＣ工事

図面の種類	両国川第二橋下部工　数量表
縮　尺	―
図面番号	1／43
設計会社名	いでき株式会社
施工会社名	
事務所名	東日本高速道路株式会社　北海道支社 帯広工事事務所

事件名）道東自動車道　トマムＩＣ工事

修正箇所		正誤区分
設計図 橋梁工 両国川第二 橋下部工 (34/43)	誤	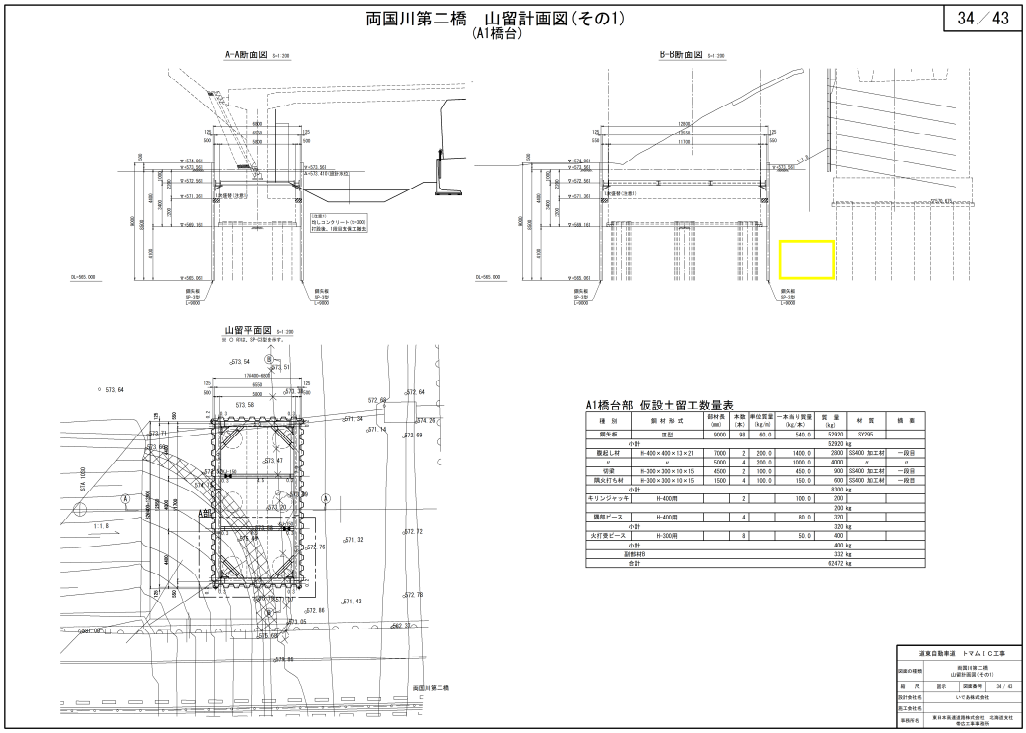
	正	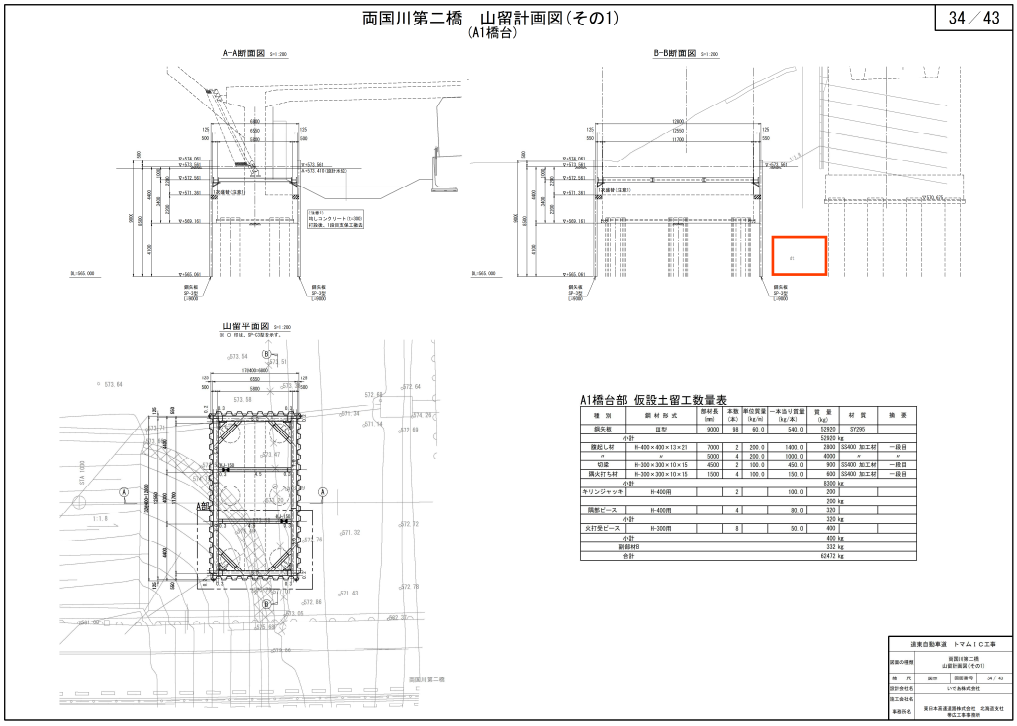

事件名）道東自動車道　トマムＩＣ工事

修正箇所		正誤区分
設計図 橋梁工 両国川第二 橋下部工 (36/43)	誤	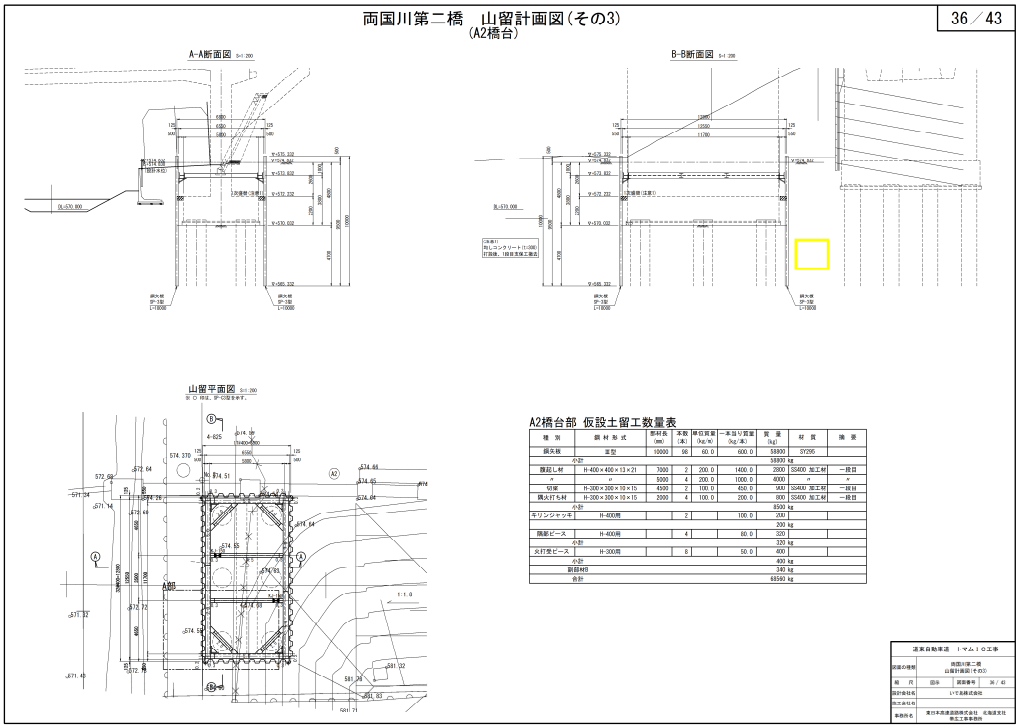 両国川第二橋　山留計画図(その3) (A2橋台) 36／43 A-A断面図 S=1:200 B-B断面図 S=1:200 山留平面図 S=1:200 A2橋台部 仮設土留工数量表 道東自動車道　トマムＩＣ工事 両国川第二橋 山留計画図(その3) いで森林式会社 東日本高速道路株式会社 北海道支社 帯広工事事務所
	正	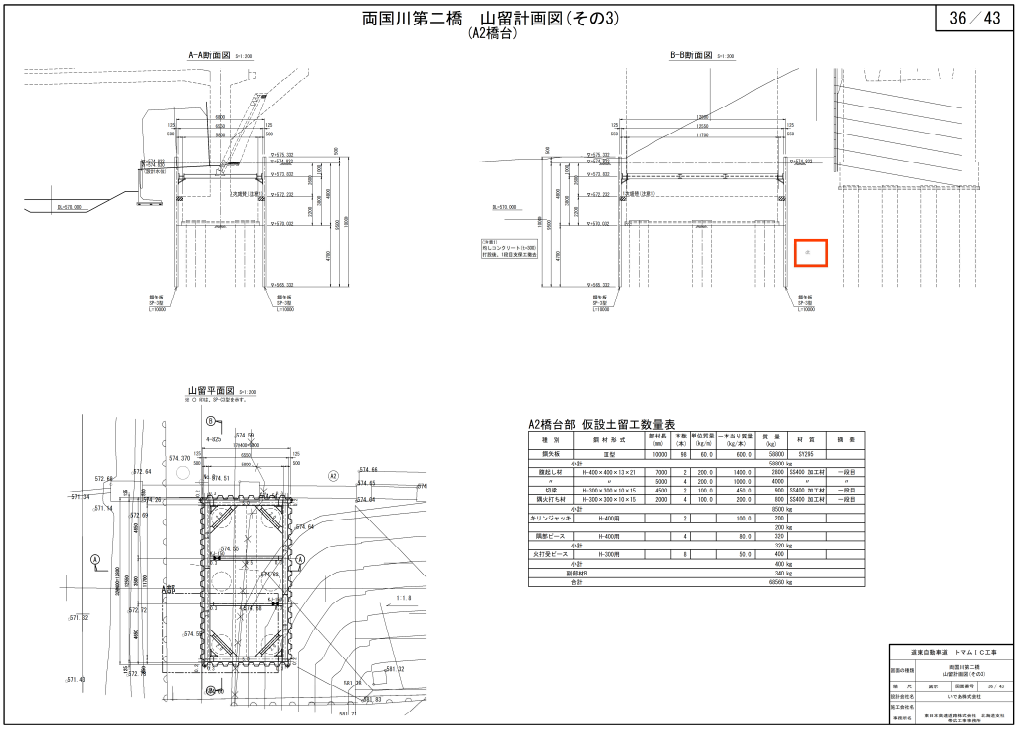 両国川第二橋　山留計画図(その3) (A2橋台) 36／43 A-A断面図 S=1:200 B-B断面図 S=1:200 山留平面図 S=1:200 A2橋台部 仮設土留工数量表 道東自動車道　トマムＩＣ工事 両国川第二橋 山留計画図(その3) いで森林式会社 東日本高速道路株式会社 北海道支社 帯広工事事務所

A2橋台部 仮設土留工数量表

種別	鋼材形式	部材長 (mm)	本数 (本)	単位質量 (kg/m)	一本当り質量 (kg/本)	質量 (kg)	材質	摘要
鋼矢板	直型	10000	96	60.0	600.0	58800	SY295	
小計						58800 kg		
腹起し材	H-400×400×13×21	7000	2	200.0	1400.0	2800	SS400 加工材	一段目
〃	〃	5000	4	200.0	1000.0	4000	〃	〃
切梁	H-300×300×10×15	4500	2	100.0	450.0	900	SS400 加工材	一段目
隅火打ち材	H-300×300×10×15	2000	4	100.0	200.0	800	SS400 加工材	一段目
小計						8500 kg		
キリンジャッキ	H-400用		2		100.0	200		
						200 kg		
隅部ピース	H-400用		4		80.0	320		
小計						320 kg		
火打受ピース	H-300用		8		50.0	400		
小計						400 kg		
部材材						140 kg		
合計						68560 kg		

工事件名）道東自動車道　トマムＩＣ工事

修正箇所		正誤区分
設計図 橋梁工 両国川第二 橋下部工 (38/43)	誤	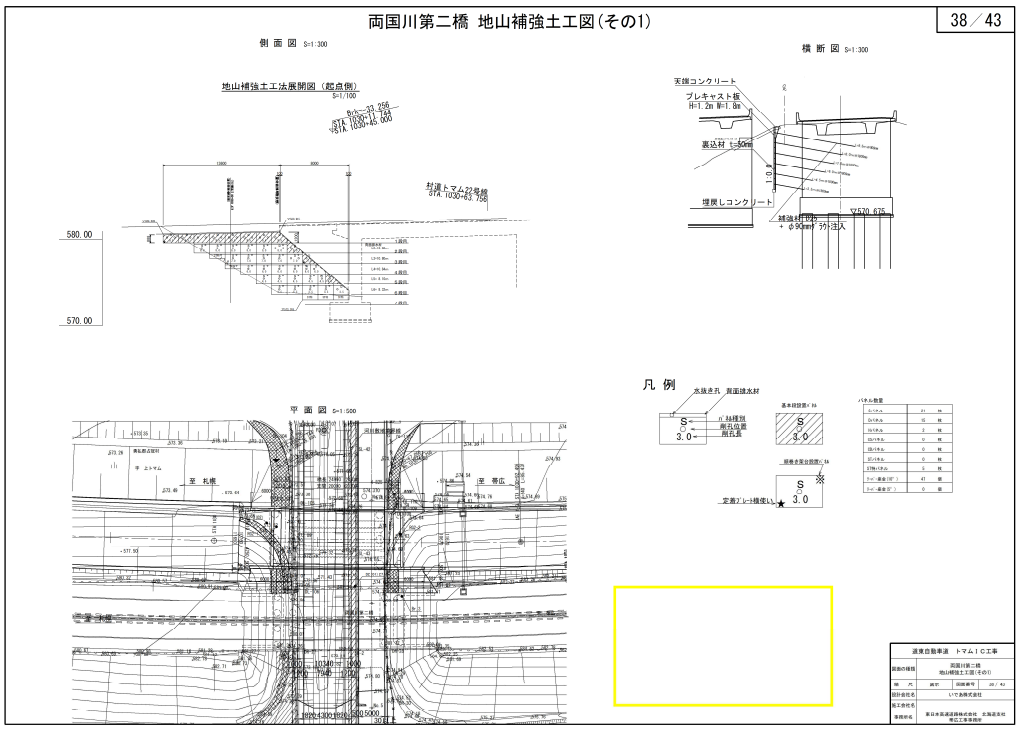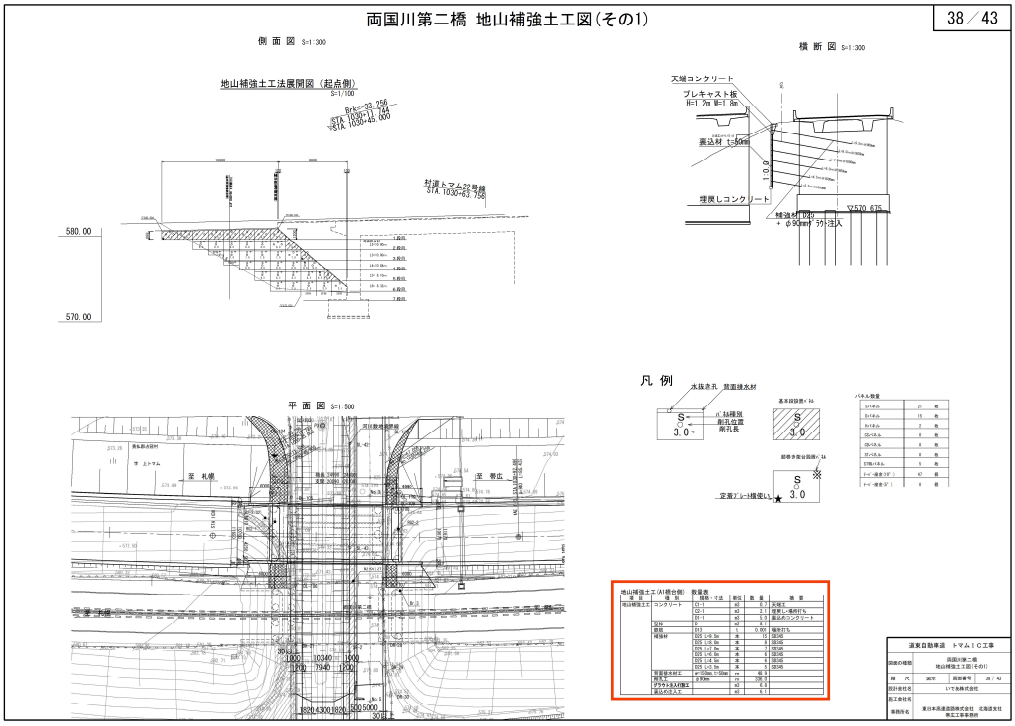
	正