仙 台 北 部 道 路
R8仙台東管内のり面補強工事

設　計　図

令和8年11月

東日本高速道路株式会社　東北支社
仙　台　東　管　理　事　務　所

図 面 目 次

図　面　名　称	図面番号	図　面　名　称	図面番号
位置図	1		
数量明細表	2		
水抜きボーリング工、流末処理工標準図	3		
No.1 平面図	4		
No.1 横断図	5		
No.1 かご枠工詳細図	6		
No.1 水抜きボーリング工詳細図	7		
No.1 交通保安要員配置図	8		
No.2 平面図	9		
No.2 横断図	10		
No.2 かご枠工詳細図	11		
No.2 水抜きボーリング工詳細図	12		
No.2 交通保安要員配置図	13		
No.3 平面図	14		
No.3 横断図	15		
No.3 かご枠工詳細図（1）～（2）	16～17		
No.3 水抜きボーリング工詳細図	18		
No.3 交通保安要員配置図	19		
No.4 平面図	20		
No.4 横断図	21		
No.4 かご枠工詳細図（1）～（2）	22～23		
No.4 砕石竪排水工詳細図	24		
No.4 水抜きボーリング工詳細図（1）～（2）	25～26		
No.4 交通保安要員配置図	27		
利府しらかし台ＩＣ仮置場平面図	28		

位置図

三陸自動車道・仙台北部道路

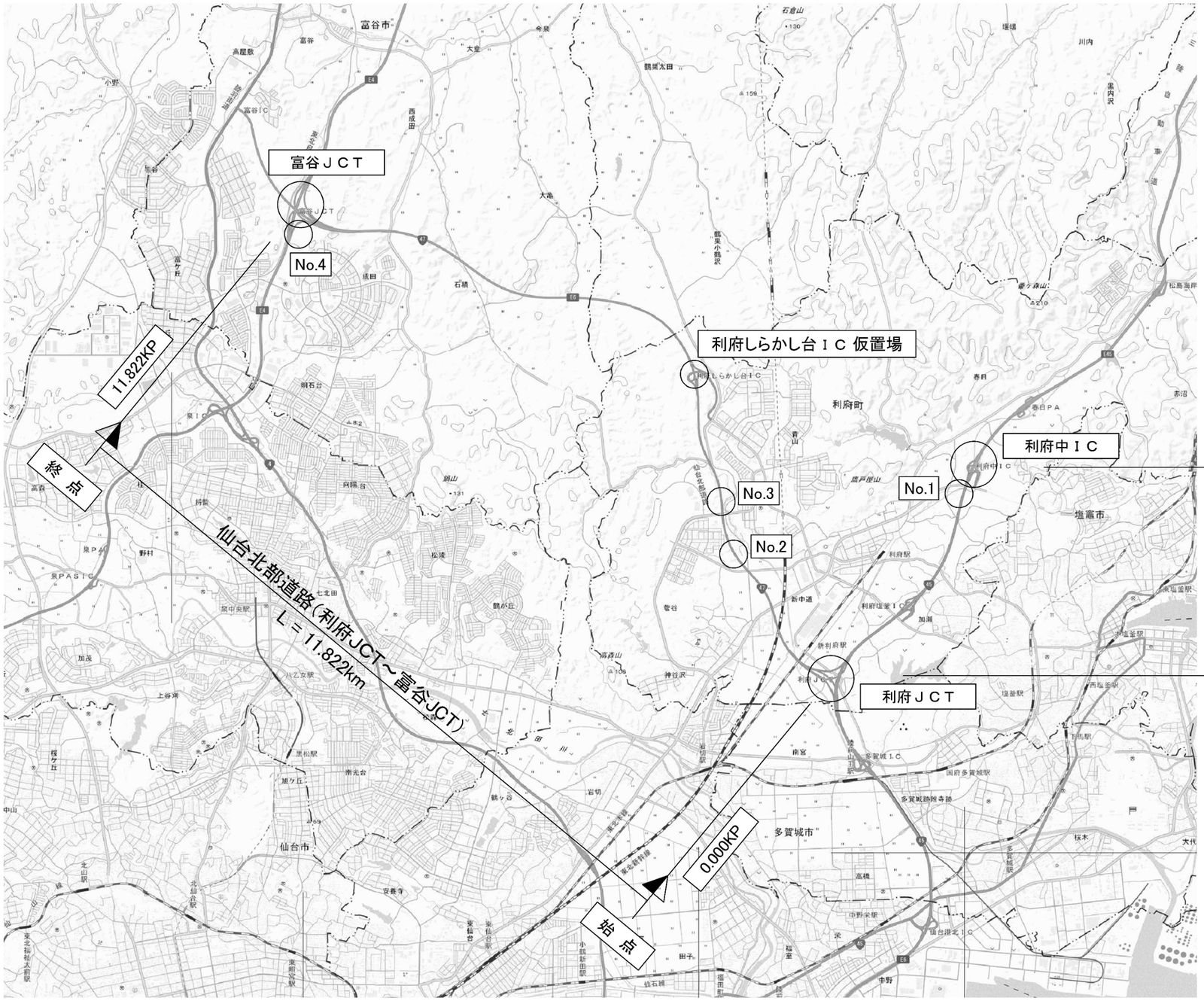

No.1～No.4の表示が工事箇所を示す

※地理院地図（国土地理院）（https://maps.gsi.go.jp/）をもとに、東日本高速道路㈱が加工

仙台北部道路 R8仙台東管内のり面補強工事			
図面の種類	位置図		
縮　尺	―	図面番号	／
設計会社名	―		
事務所名	東日本高速道路株式会社　東北支社 仙台東管理事務所		

数量明細表

工区	路線名	区間		測点		区分	1	2	3	4	5	6	7	8	9
							2-(4)	2-(4)	4-(22)	4-(23)	15-(11)	15-(12)	19-(2)	特-(1)	特-(2)
		IC(自)	IC(至)	KP・MP(自)	KP・MP(至)		捨土掘削	捨土掘削	かご枠工	水抜きボーリング工	立入防止柵撤去設置工	立入防止柵の出入口撤去設置工	交通保安要員	砕石竪排水工	流末処理工
							土砂　A	土砂（表土）A	2．0m・0．5m・1．2m（3段）		一般型非積雪地用	一般型非積雪地用	交通誘導警備員B		
							m3	m3	m	m	m	箇所	人・日	m3	m
No.1	三陸自動車道	利府塩釜ＩＣ	利府中ＩＣ	7.388	7.465	下り線	55.0	68.5	64.0	372.5	82.0		35		21.5
No.2	仙台北部道路	利府ＪＣＴ	利府しらかし台ＩＣ	2.712	2.733	上り線	13.8	17.1	16.0	132.0	21.0		15		13.8
No.3	仙台北部道路	利府ＪＣＴ	利府しらかし台ＩＣ	3.293	3.380	上り線	64.5	80.3	75.0	179.5	90.0	1.0	37		25.4
No.4	仙台北部道路	利府しらかし台ＩＣ	富谷ＪＣＴ	504	525	Aランプ	13.6	12.3	10.0	176.0	25.0		17	5.3	13.2
合計数量							146.9	178.2	165.0	860.0	218.0	1.0	104.0	5.3	73.9
契約数量							147	178	165	860	218	1	104	5	74

仙台北部道路 R8仙台東管内のり面補強工事	
図面の種類	数量明細表
縮　尺	ー　図面番号　／
設計会社名	ー
事務所名	東日本高速道路株式会社　東北支社 仙台東管理事務所

水抜きボーリング工・流末処理工標準図

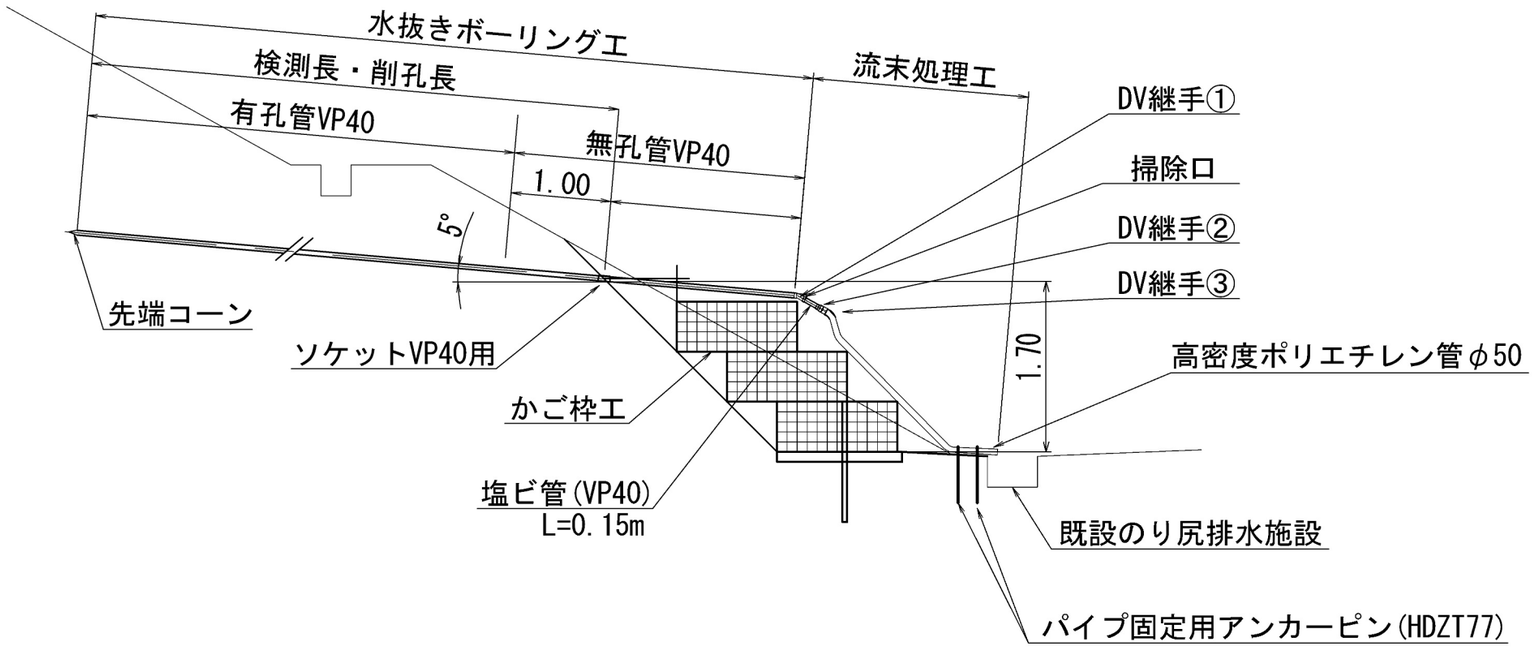

有孔管詳細図(参考図)

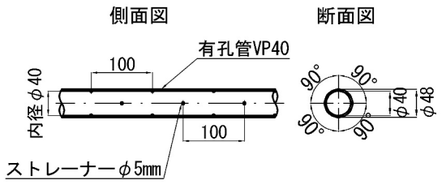

DV継手①　詳細図

45° Y字管

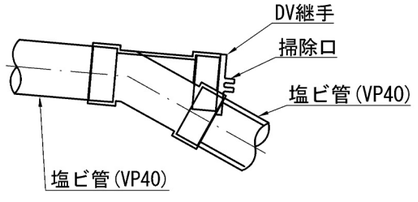

DV継手②　詳細図

異径ソケット

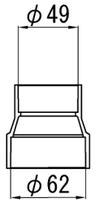

DV継手③　詳細図

異種管ソケット



ソケット継手詳細図

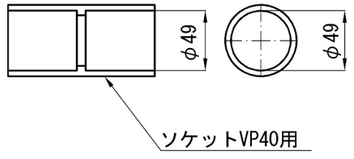

先端コーン詳細図

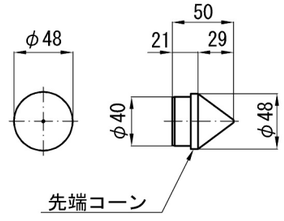

アンカーピン詳細図(HDZT 77)

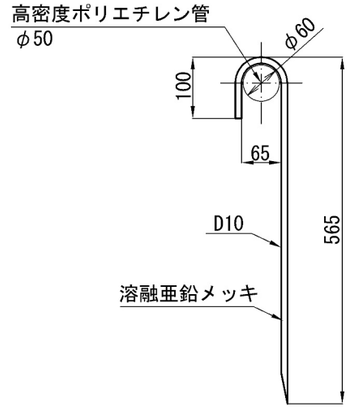

仙台北部道路 R8仙台東管内のり面補強工事			
図面の種類	水抜きボーリング工・流末処理工標準図		
縮　尺	ー	図面番号	／
設計会社名	ー		
事務所名	東日本高速道路株式会社　東北支社 仙台東管理事務所		

Ｎｏ.１　平面図

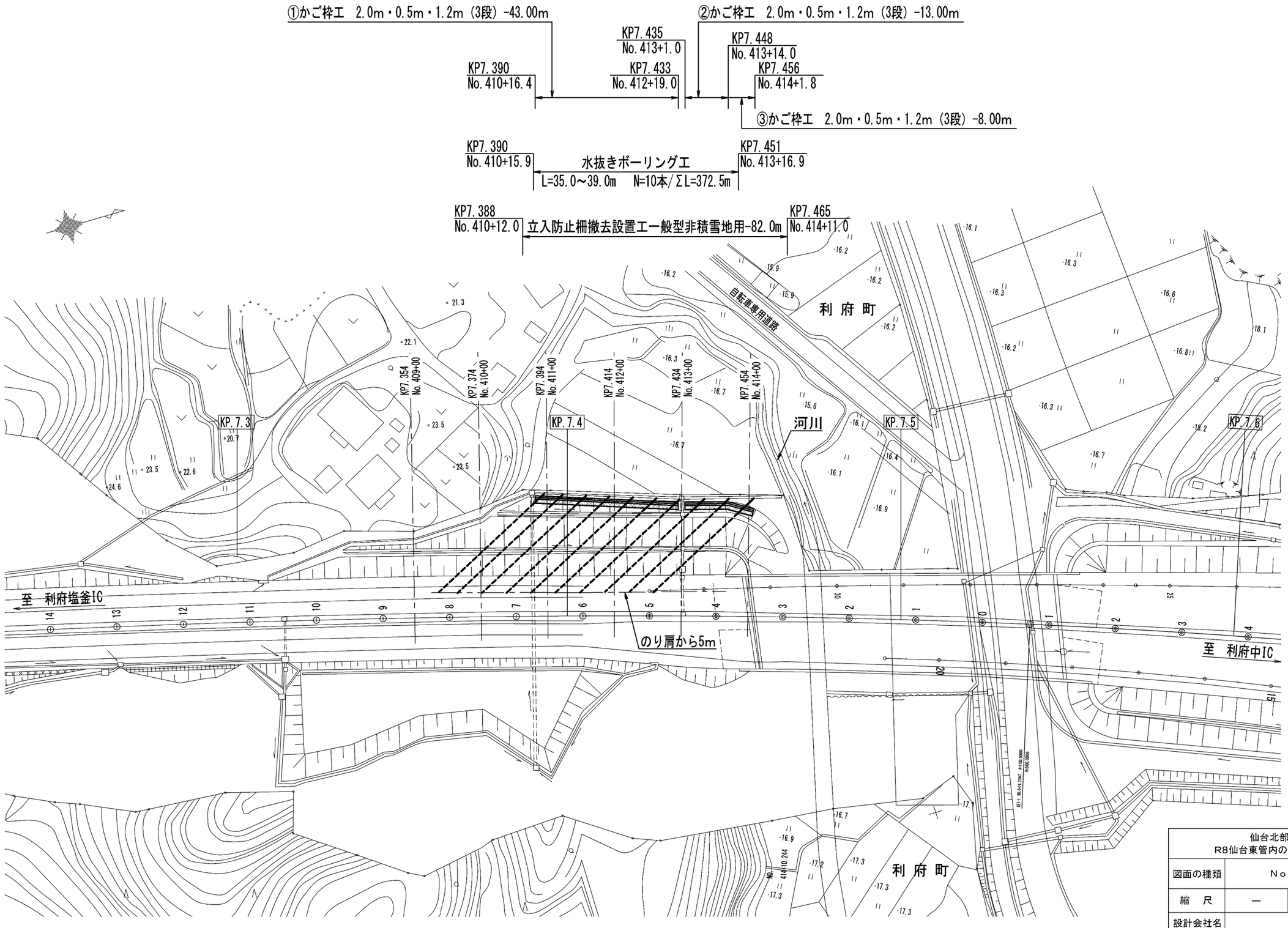

仙台北部道路 R8仙台東管内のり面補強工事			
図面の種類	Ｎｏ.１　平面図		
縮　尺	―	図面番号	／
設計会社名	―		
事務所名	東日本高速道路株式会社　東北支社 仙台東管理事務所		

Ｎｏ.１　横断図

KP7.394
(No.411+00)

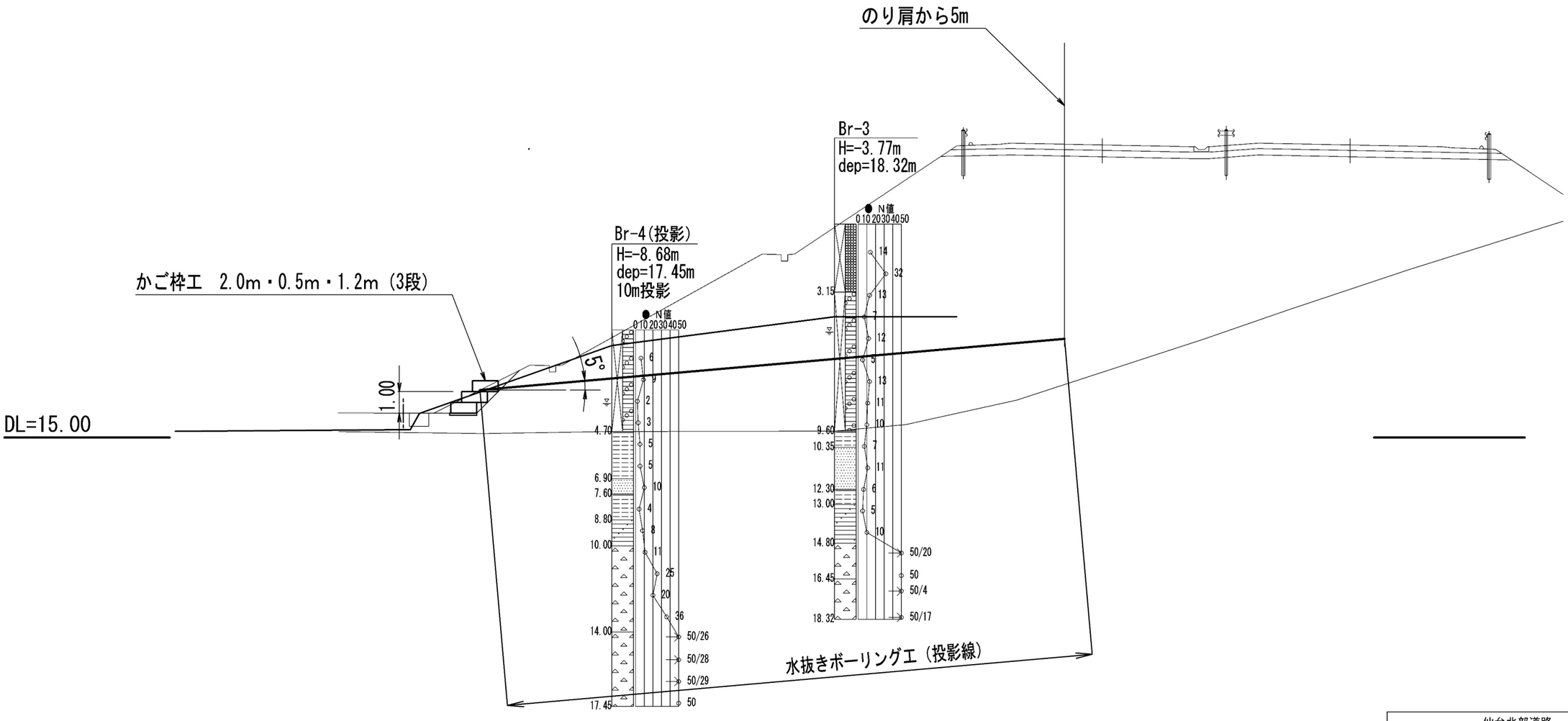

仙台北部道路 R8仙台東管内のり面補強工事			
図面の種類	Ｎｏ.１　横断図		
縮　尺	―	図面番号	／
設計会社名	―		
事務所名	東日本高速道路株式会社　東北支社 仙台東管理事務所		

Ｎｏ.１　かご枠工　詳細図

平面図

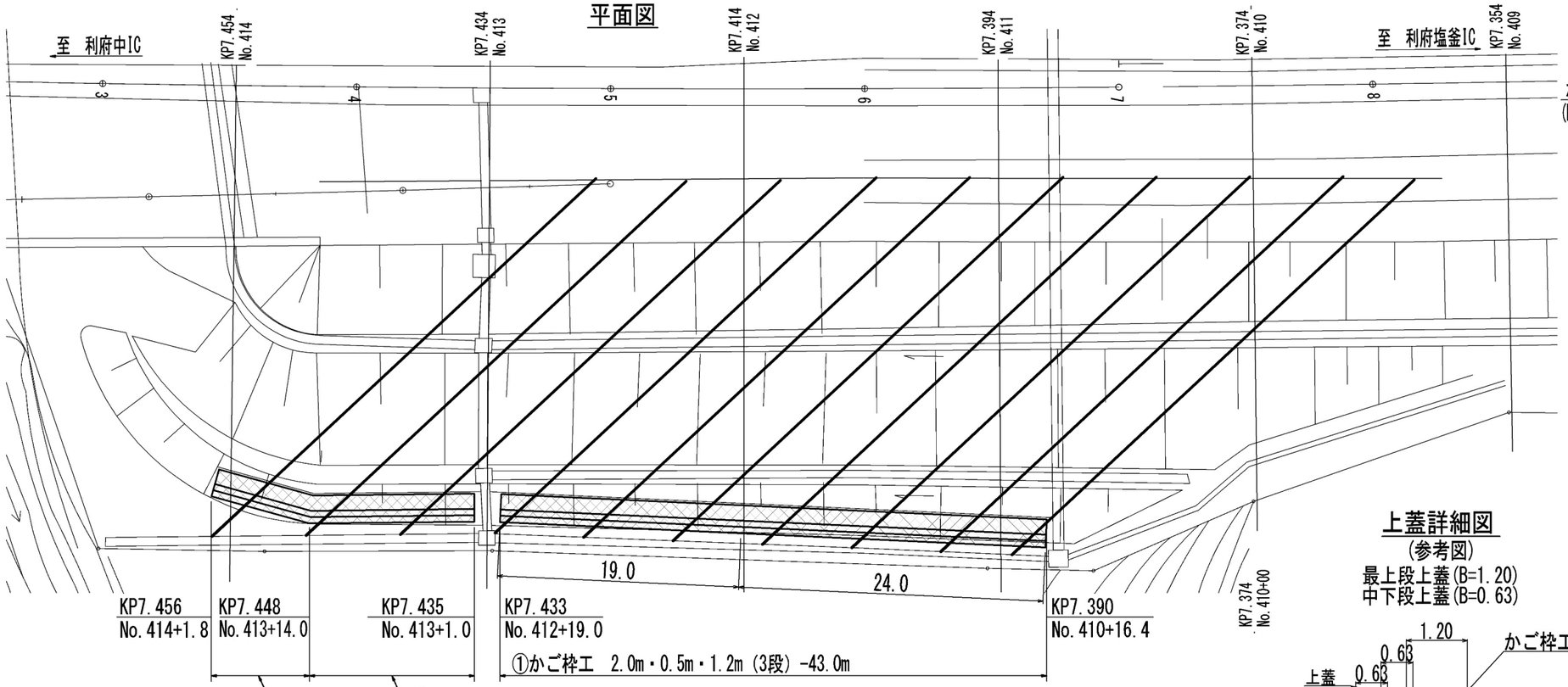

標準断面図

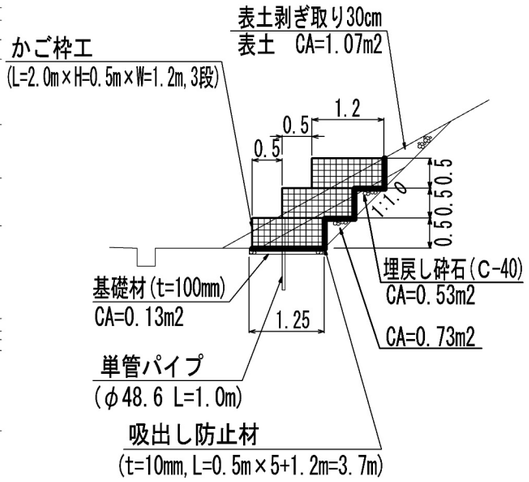

上蓋詳細図

（参考図）

最上段上蓋(B=1.20)
中下段上蓋(B=0.63)

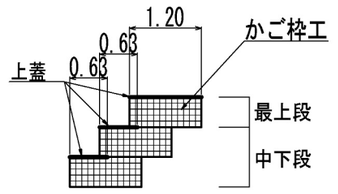

吸出し防止材詳細図

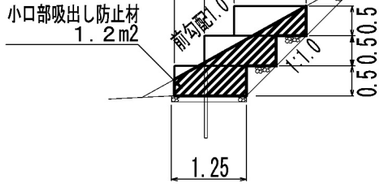

正面図

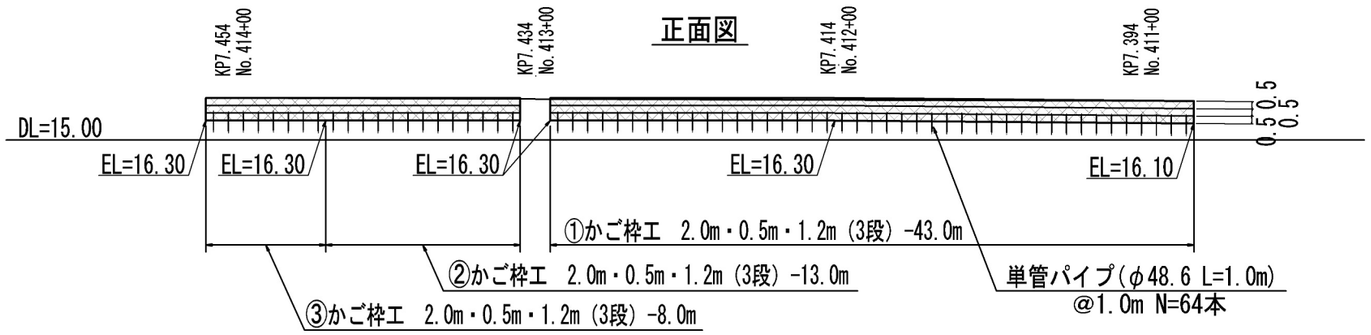

かご枠工　参考数量表

	規　格		①	②	③	計	合計
本体	L=2.0m・H=0.5m・W=1.2m	1段目	21枚	6枚	4枚	31枚	
		2段目	21枚	6枚	4枚	31枚	
		3段目	21枚	6枚	4枚	31枚	93枚
	L=1.0m・H=0.5m・W=1.2m	1段目	1枚	1枚	－	2枚	
		2段目	1枚	1枚	－	2枚	
		3段目	1枚	1枚	－	2枚	6枚

かご枠工　数量表

64m当り

項　目	材　料	規格・寸法	数量	単位	備考
かご枠工	かご枠	L=2.0m・H=0.5m・W=1.2m	93	枚	参考数量
	かご枠	L=1.0m・H=0.5m・W=1.2m	6	枚	参考数量
	中詰材	割栗石（150mm～200mm）	109.4	m3	1.2×0.5×64×3×0.95=109.4
	単管パイプ	φ48.6mm,t=2.4mm,L=1.0m	64	本	溶融亜鉛めっき仕様（JIS H8641 HDZT56）
	埋戻し砕石	C-40	33.9	m3	0.53×64.0=33.9
	吸出し防止材※1	t=10mm,1.0tf/m以上	241.6	m2	3.7×64.0+1.2×4=241.6

※1 小口部についても設置するものとし、数量1.2m2/箇所当りは計上する。

掘削数量表（かご枠工より発生）

64m当り

項　目	種　別	規格・寸法	数量	単位	備考
捨土掘削	土砂A（レキまじり粘土）		55.0	m3	(0.73+0.13)×64.0=55.0
捨土掘削	土砂（表土）A		68.5	m3	1.07×64.0=68.5

基礎材数量表

64m当り

項　目	種　別	規格・寸法	数量	単位	備考
基礎材		RC-40	8.3	m3	0.13×64.0=8.3

仙台北部道路 R8仙台東管内のり面補強工事	
図面の種類	Ｎｏ.１　かご枠工　詳細図
縮　尺	－ 図面番号 ／
設計会社名	－
事務所名	東日本高速道路株式会社　東北支社 仙台東管理事務所

Ｎｏ.１　水抜きボーリング工　詳細図

平面図

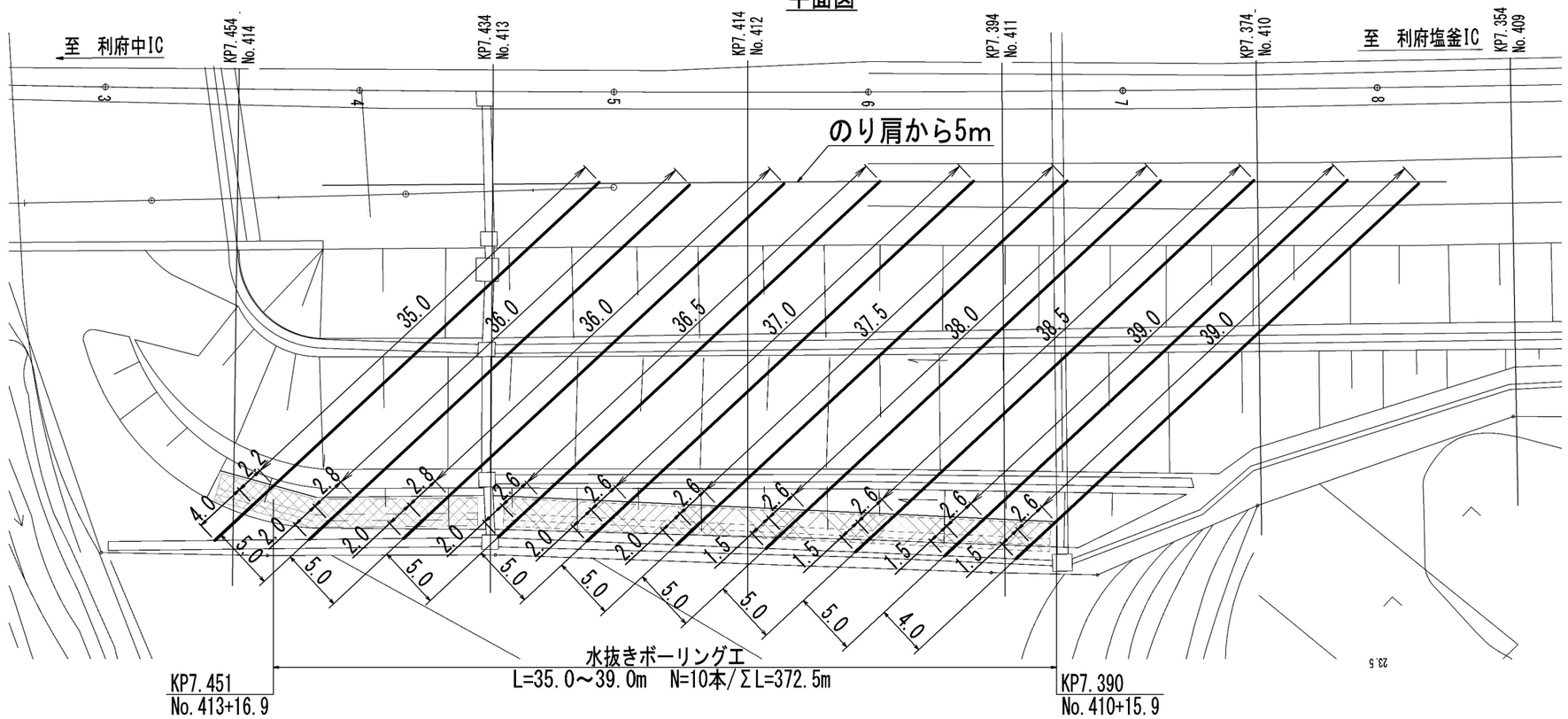

水抜きボーリング工詳細図

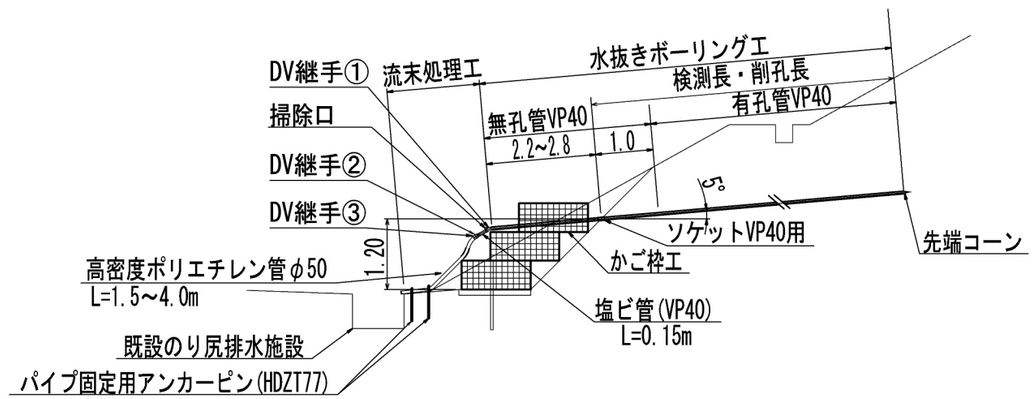

水抜きボーリング工　数量表

項　目	孔長/細別	規　格	単位	数量	備　考
掘削(検測長)	L=35.0～39.0m	10本	m	372.5	仰角5°
	盛土：レキまじり粘土	φ90mm	m	372.5	
	地山：　----	---	m	---	
保孔管(有孔管)	VP40		m	362.5	372.5－1.0×10=362.5
保孔管(無孔管)	VP40		m	36.0	(1.0×10)+(2.6×7)+(2.8×2) +2.2=36.0
先端コーン	VP40用		個	10	
ソケット	VP40用		個	10	

流末処理工　数量表

項　目	規　格	単位	数量	備　考
塩ビ管(検測長)	VP40 L=0.15m	m	1.5	0.15×10=1.5
高密度ポリエチレン管(検測長)	φ50	m	20.0	4.0+(2.0×5)+(1.5×4)=20.0
ＤＶ継手①		個	10	45°　Y字
ＤＶ継手②		個	10	異径ソケット
ＤＶ継手③		個	10	異種管ソケット
掃除口		個	10	ツマミ式
パイプ固定用アンカーピン	D10 HDZT77	本	20	2×10=20

仙台北部道路 R8仙台東管内のり面補強工事			
図面の種類	No.1　水抜きボーリング工　詳細図		
縮　尺	―	図面番号	／
設計会社名	―		
事務所名	東日本高速道路株式会社　東北支社 仙台東管理事務所		

No.1　交通保安要員配置図

路線名	項目		単位	配置場所	配置日数	配置人数	数量	備考
仙台北部道路	交通保安要員	交通誘導警備員B	人・日	工事車両出入口	35	1	35	

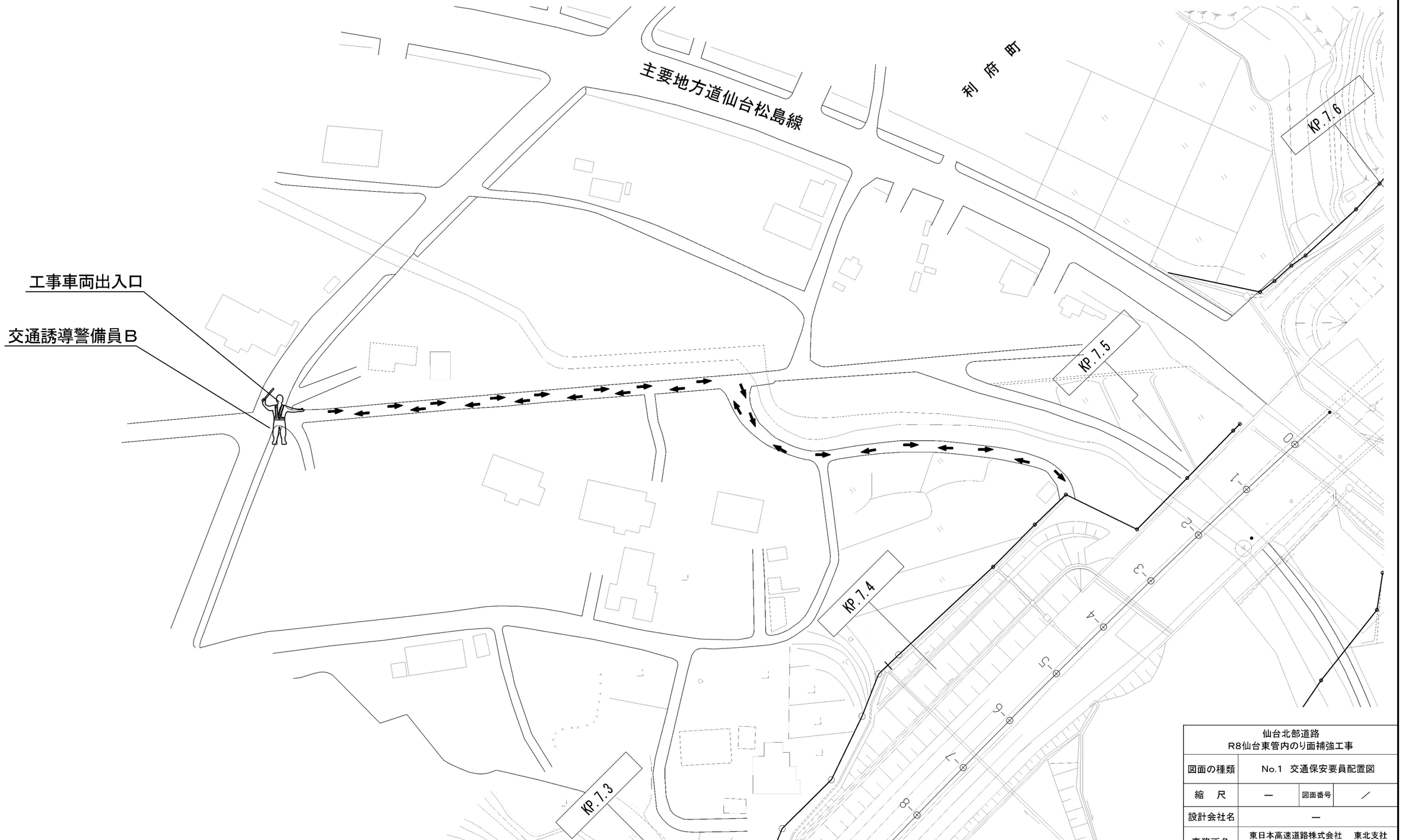

仙台北部道路 R8仙台東管内のり面補強工事			
図面の種類	No.1　交通保安要員配置図		
縮　尺	―	図面番号	／
設計会社名	―		
事務所名	東日本高速道路株式会社　東北支社 仙台東管理事務所		

Ｎｏ.２　平面図

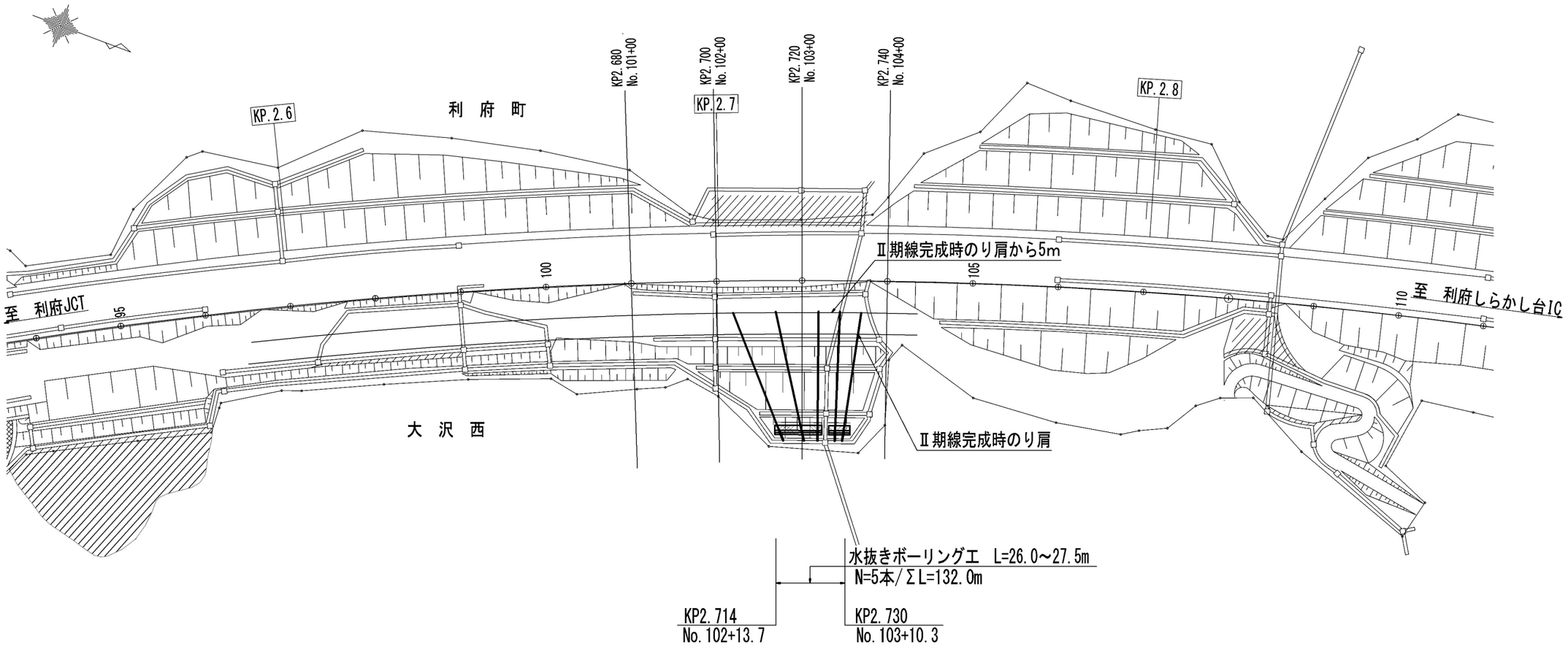

仙台北部道路 R8仙台東管内のり面補強工事			
図面の種類	Ｎｏ.２　平面図		
縮　尺	―	図面番号	／
設計会社名	―		
事務所名	東日本高速道路株式会社　東北支社 仙台東管理事務所		

Ｎｏ.２　横断図

KP2.720
(No.103+00)

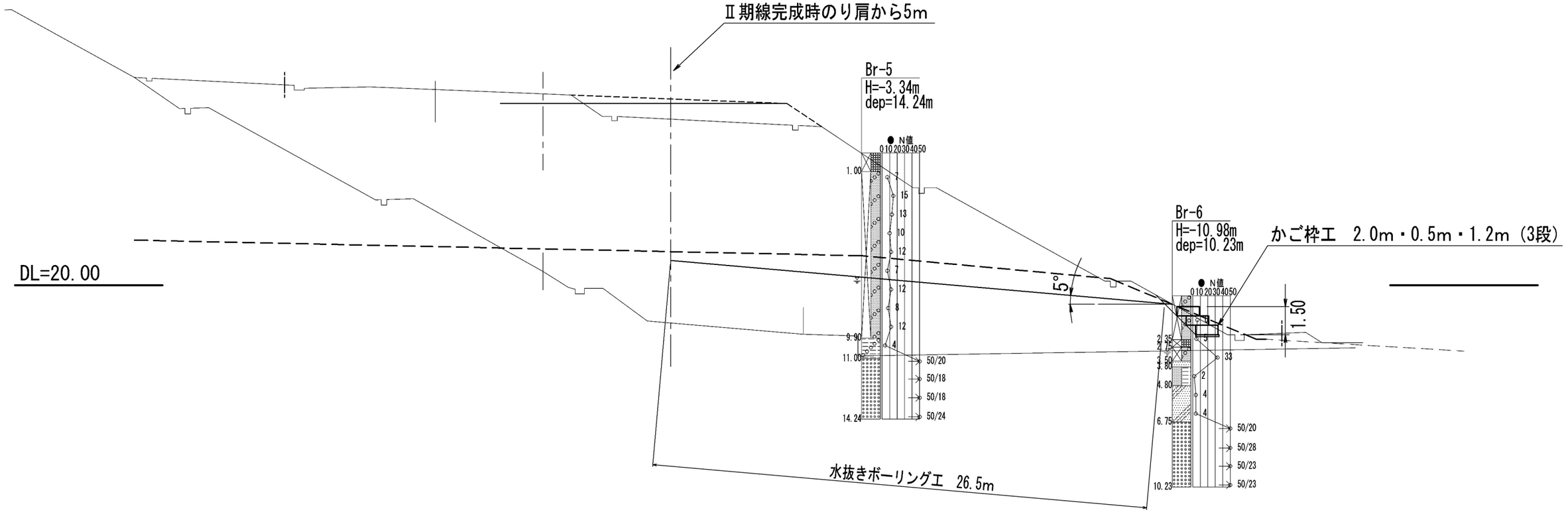

仙台北部道路 R8仙台東管内のり面補強工事			
図面の種類	Ｎｏ.２　横断図		
縮　尺	―	図面番号	／
設計会社名	―		
事務所名	東日本高速道路株式会社　東北支社 仙台東管理事務所		

Ｎｏ.２　かご枠工　詳細図

平面図

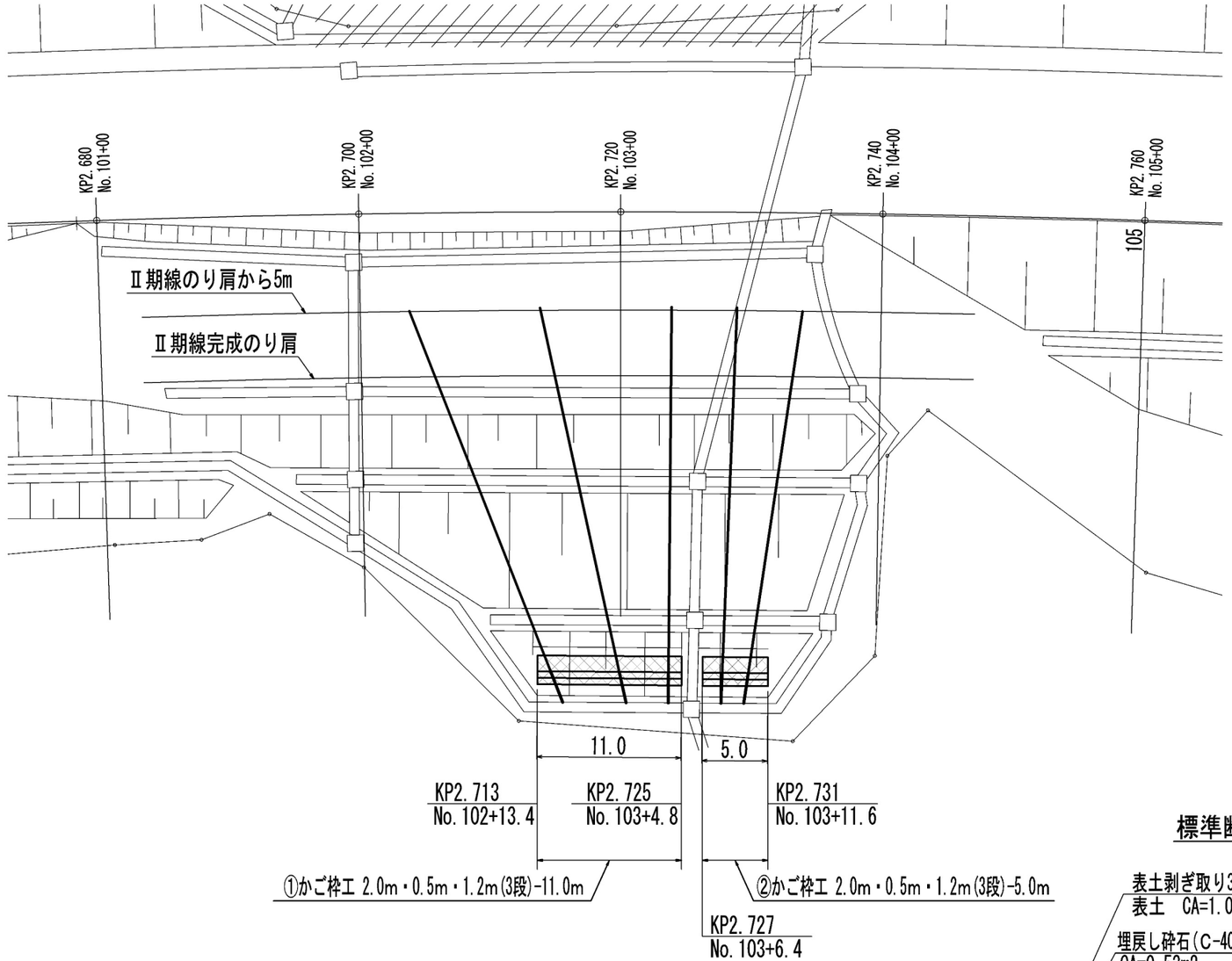

正面図

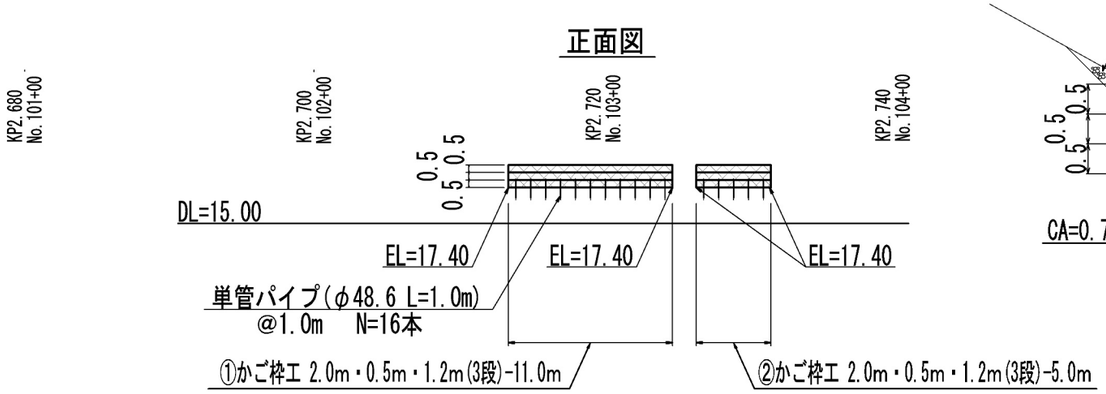

かご枠工 数量表

16m当り

項 目	材 料	規格・寸法	数量	単位	備考
かご枠工	かご枠	L=2.0m・H=0.5m・W=1.2m	21	枚	参考数量
	かご枠	L=1.0m・H=0.5m・W=1.2m	6	枚	参考数量
	中詰材	割栗石 (150mm～200mm)	27.4	m3	1.2×0.5×16×3×0.95=27.4
	単管パイプ	φ48.6mm, t=2.4mm, L=1.0m	16	本	溶融亜鉛めっき仕様 (JIS H8641 HDZT56)
	埋戻し砕石	C-40	8.5	m3	0.53×16.0=8.5
	吸出し防止材※1	t=10mm, 1.0tf/m以上	64.0	m2	3.7×16.0+1.2×4=64.0

※1 小口部についても設置するものとし、数量1.2m2/箇所当りは計上する。

掘削数量表(かご枠工より発生)

16m当り

項 目	種 別	規格・寸法	数量	単位	備考
捨土掘削	土砂A(砂質土)		13.8	m3	(0.73+0.13)×16.0=13.8
捨土掘削	土砂(表土)A		17.1	m3	1.07×16.0=17.1

基礎材数量表

16m当り

項 目	種 別	規格・寸法	数量	単位	備考
基礎材		RC-40	2.1	m3	0.13×16.0=2.1

かご枠工　参考数量表

	規　格		①	②	計	合計
本体	L=2.0m・H=0.5m・W=1.2m	1段目	5枚	2枚	7枚	
		2段目	5枚	2枚	7枚	
		3段目	5枚	2枚	7枚	21枚
	L=1.0m・H=0.5m・W=1.2m	1段目	1枚	1枚	2枚	
		2段目	1枚	1枚	2枚	
		3段目	1枚	1枚	2枚	6枚

標準断面図

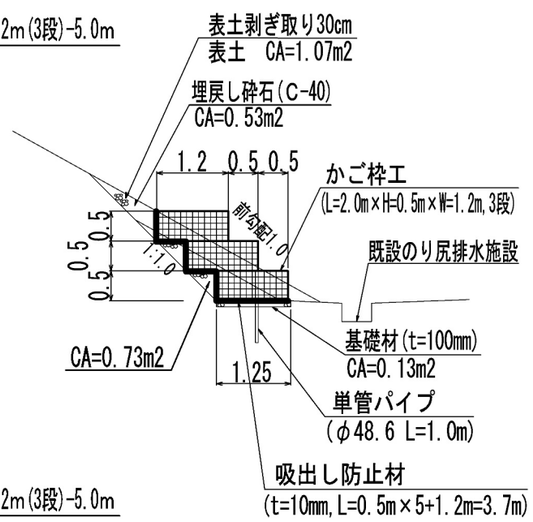

上蓋詳細図

(参考図)

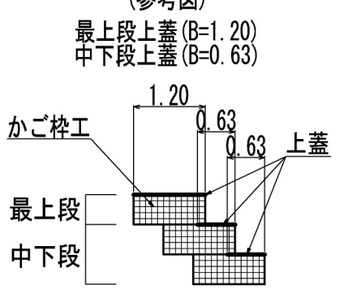

吸出し防止材詳細図

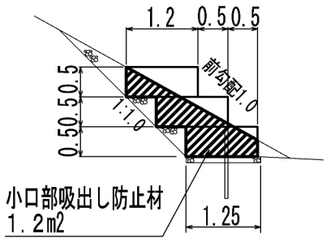

仙台北部道路 R8仙台東管内のり面補強工事	
図面の種類	Ｎｏ.２　かご枠工　詳細図
縮　尺	―
図面番号	／
設計会社名	―
事務所名	東日本高速道路株式会社　東北支社 仙台東管理事務所

Ｎｏ.２　水抜きボーリング工　詳細図

平面図

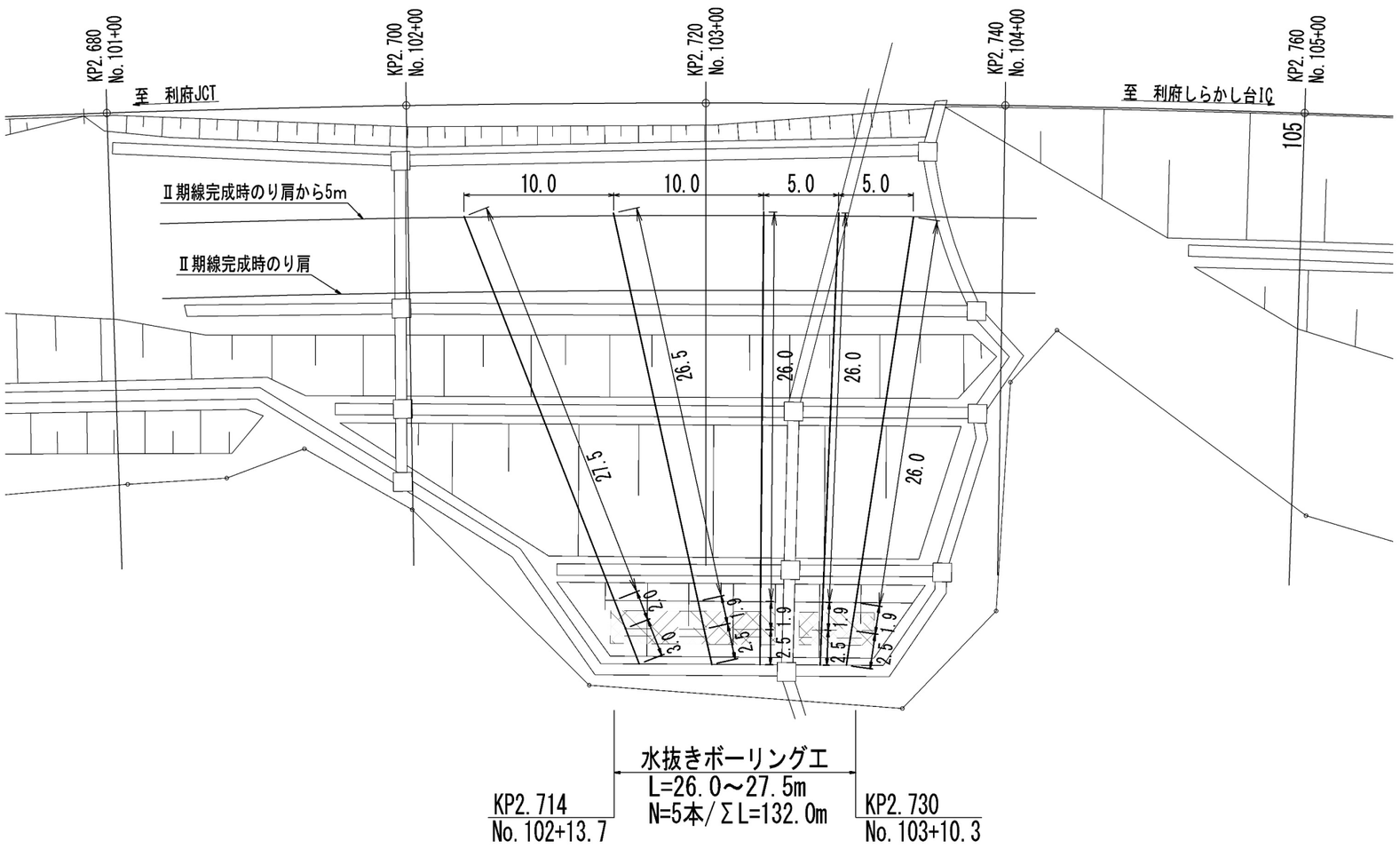

水抜きボーリング工詳細図

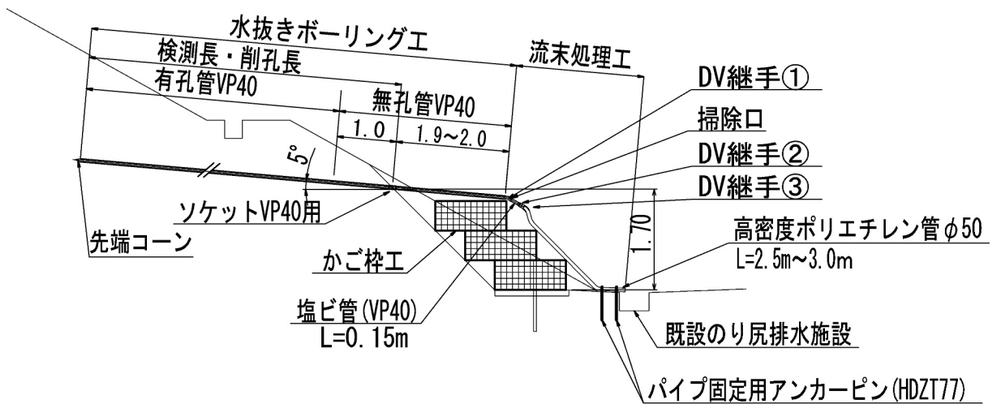

水抜きボーリング工　数量表

項　目	孔長/細別	規　格	単位	数量	備　考
掘削(検測長)	L=26.0～27.5m	5本	m	132.0	仰角5°
	盛土：砂質土	φ90mm	m	132.0	
	地山：-----	---	m	---	
保孔管(有孔管)	VP40		m	127.0	132.0-(1.0×5)=127.0
保孔管(無孔管)	VP40		m	14.6	(1.0×5)+(1.9×4)+2.0=14.6
先端コーン	VP40用		個	5	
ソケット	VP40用		個	5	

流末処理工　数量表

項　目	規　格	単位	数量	備　考
塩ビ管(検測長)	VP40 L=0.15m	m	0.8	0.15×5=0.8
高密度ポリエチレン管(検測長)	φ50	m	13.0	(2.5×4)+3.0=13.0
ＤＶ継手①		個	5	45°　Y字
ＤＶ継手②		個	5	異径ソケット
ＤＶ継手③		個	5	異種管ソケット
掃除口		個	5	ツマミ式
パイプ固定用アンカーピン	D10 HDZT77	本	10	2×5=10

仙台北部道路 R8仙台東管内のり面補強工事	
図面の種類	No.2　水抜きボーリング工　詳細図
縮　尺	― 図面番号 ／
設計会社名	―
事務所名	東日本高速道路株式会社　東北支社 仙台東管理事務所

No.2　交通保安要員配置図

路線名	項目		単位	配置場所	配置日数	配置人数	数量	備考
仙台北部道路	交通保安要員	交通誘導警備員B	人・日	工事車両出入口	15	1	15	

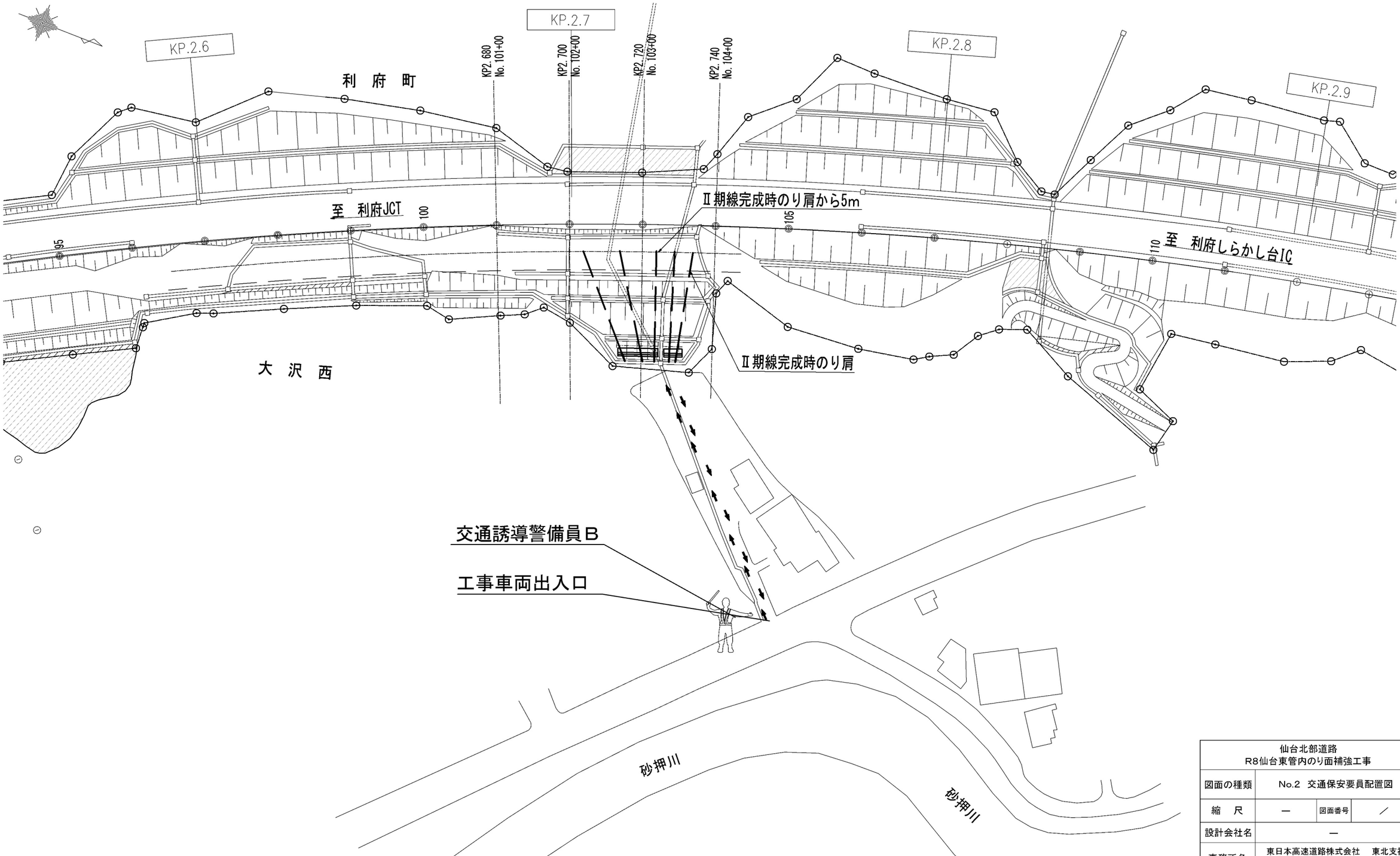

仙台北部道路 R8仙台東管内のり面補強工事			
図面の種類	No.2　交通保安要員配置図		
縮　尺	―	図面番号	／
設計会社名	―		
事務所名	東日本高速道路株式会社　東北支社 仙台東管理事務所		

Ｎｏ.３　平面図

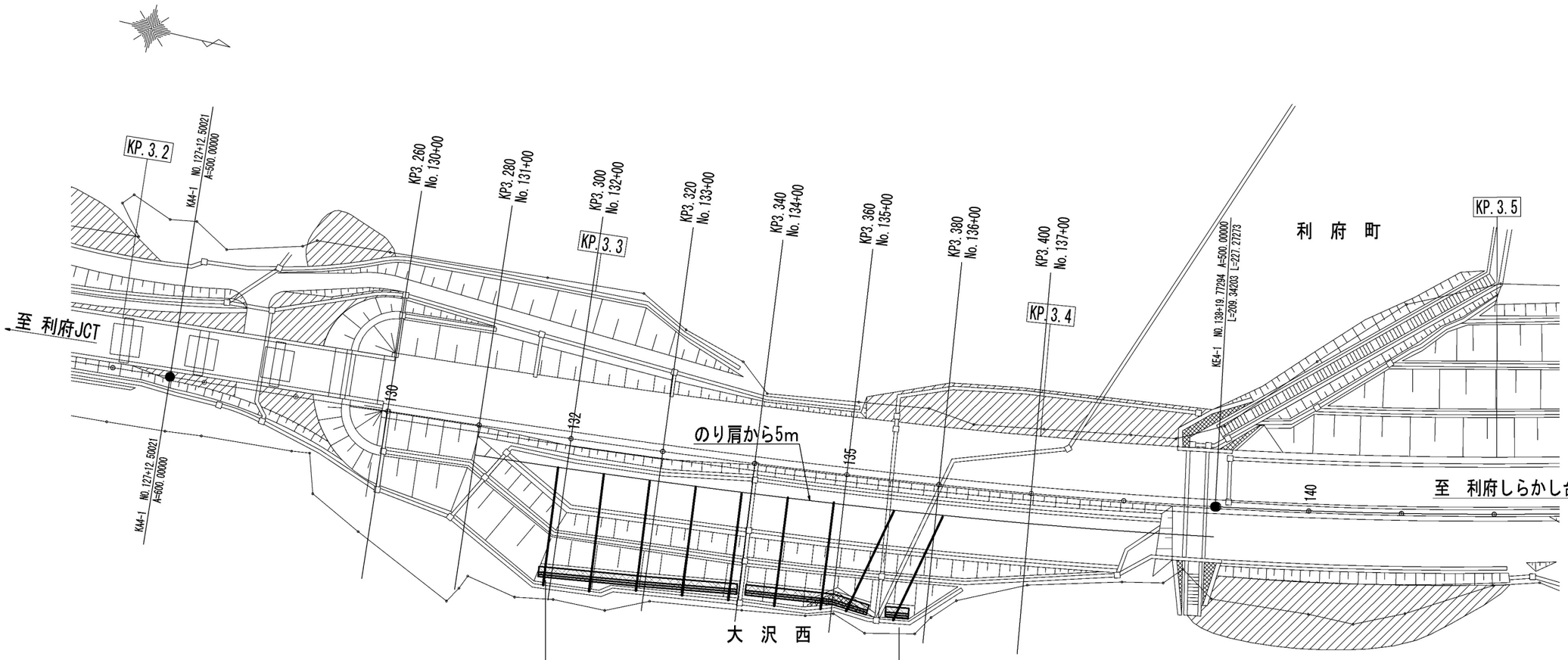

水抜きボーリング工
L=19.0～21.0m　N=9本/ΣL=179.5m

KP3.299
No.131+18.6

KP3.374
No.135+14.3

①かご枠工　2.0m・0.5m　・1.2m（3段）-43.00m

KP3.297
No.131+17.3

KP3.340
No.133+19.8

②かご枠工　2.0m・0.5m　・1.2m（3段）-27.00m

KP3.341
No.134+1.3

KP3.368
No.135+7.8

③かご枠工　2.0m・0.5m　・1.2m（3段）-5.00m

KP3.372
No.135+11.5

KP3.377
No.135+16.5

立入防止柵撤去設置工一般型非積雪地用-90.0m

KP3.293
No.131+13.0

KP3.380
No.135+19.5

立入防止柵の出入口撤去設置工一般型非積雪地用-1箇所
KP3.374 No.135+14.3

仙台北部道路 R8仙台東管内のり面補強工事			
図面の種類	Ｎｏ.３　平面図		
縮　尺	―	図面番号	／
設計会社名	―		
事務所名	東日本高速道路株式会社　東北支社 仙台東管理事務所		

Ｎｏ.３　横断図

KP3.380
(No.136+00)

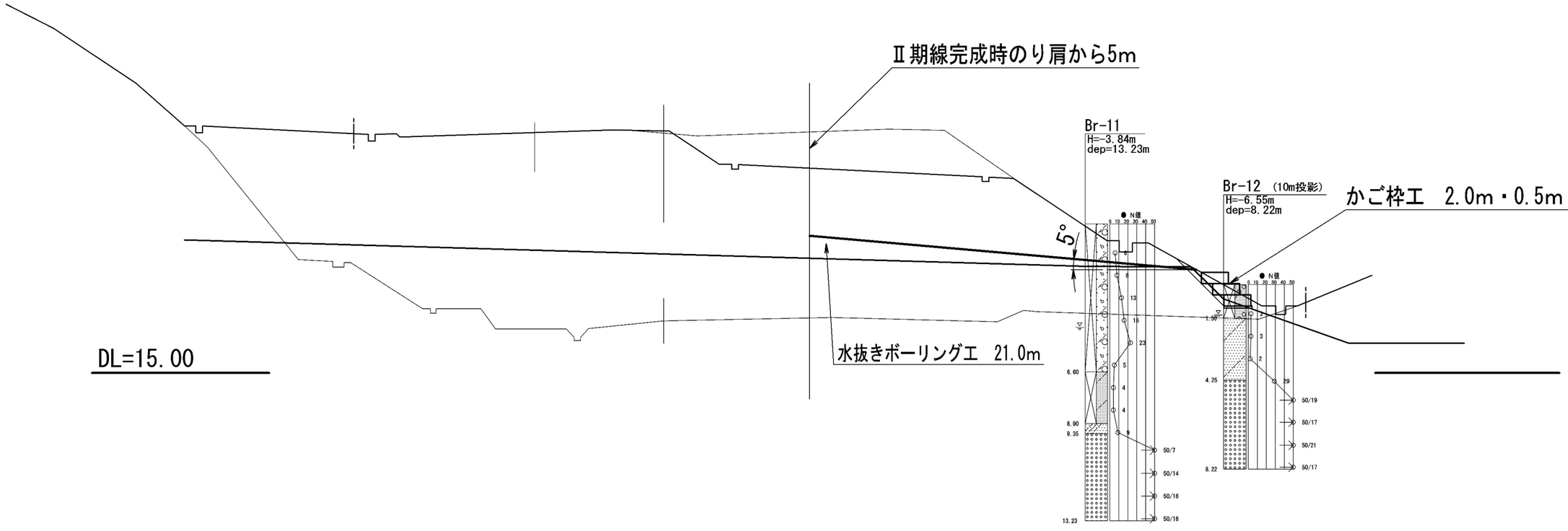

仙台北部道路 R8仙台東管内のり面補強工事			
図面の種類	Ｎｏ.３　横断図		
縮　尺	―	図面番号	／
設計会社名	―		
事務所名	東日本高速道路株式会社　東北支社 仙台東管理事務所		

Ｎｏ.３　かご枠工　詳細図(1)

平面図

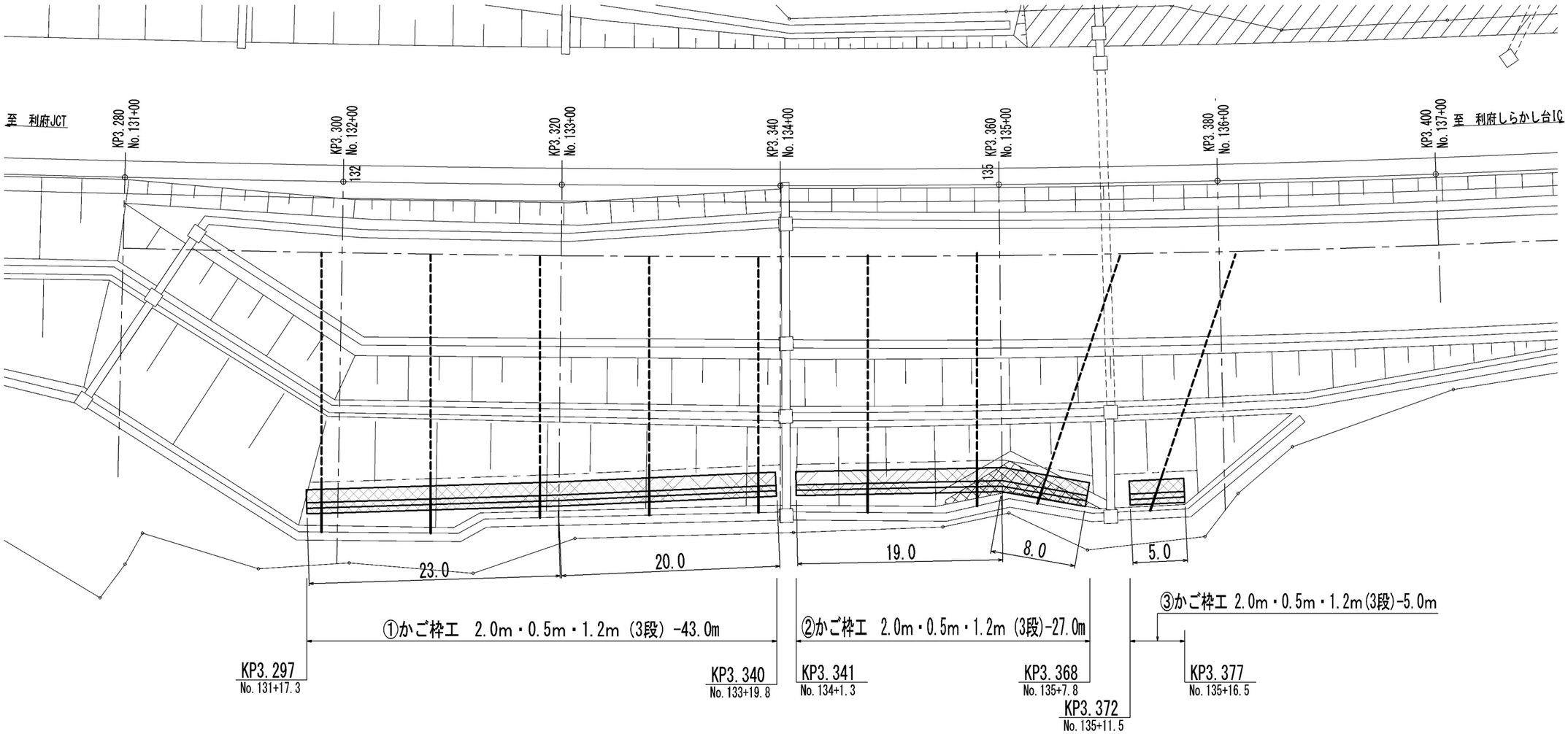

正面図

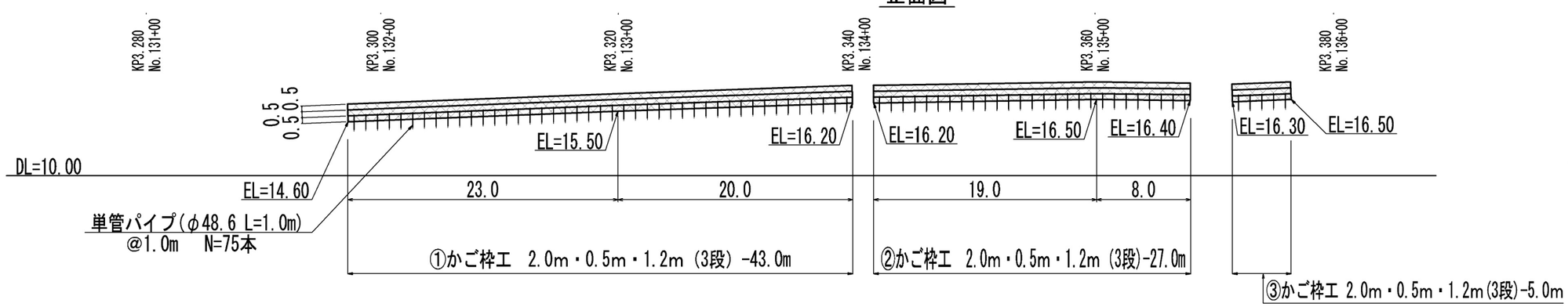

仙台北部道路 R8仙台東管内のり面補強工事			
図面の種類	No.3　かご枠工　詳細図(1)		
縮　尺	―	図面番号	／
設計会社名	―		
事務所名	東日本高速道路株式会社　東北支社 仙台東管理事務所		

Ｎｏ.３　かご枠工　詳細図(２)

標準断面図

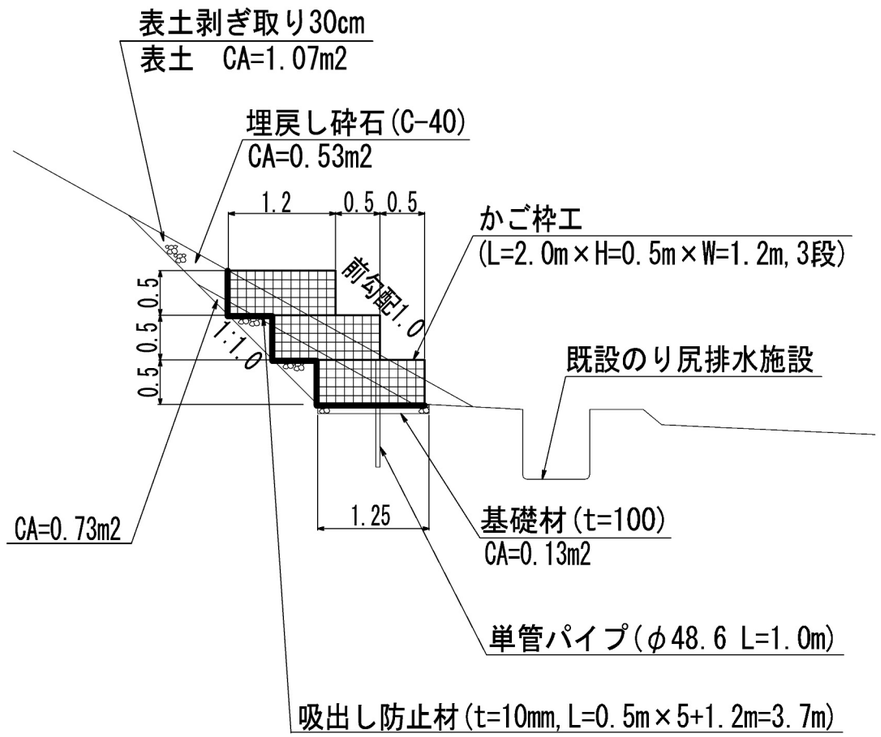

かご枠工 数量表　　75m当り

項 目	材 料	規格・寸法	数量	単位	備考
かご枠工	かご枠	L=2.0m・H=0.5m・W=1.2m	108	枚	参考数量
	かご枠	L=1.0m・H=0.5m・W=1.2m	9	枚	参考数量
	中詰材	割栗石 (150mm～200mm)	128.3	m3	1.2×0.5×75×3×0.95=128.3
	単管パイプ	φ48.6mm, t=2.4mm, L=1.0m	75	本	溶融亜鉛めっき仕様 (JIS H8641 HDZT56)
	埋戻し砕石	C-40	39.8	m3	0.53×75.0=39.8
	吸出し防止材※1	t=10mm, 1.0tf/m以上	284.7	m2	3.7×75.0+1.2×6=284.7

※1 小口部についても設置するものとし、数量1.2m2/箇所当りは計上する。

掘削数量表(かご枠工より発生)　　75m当り

項 目	種 別	規格・寸法	数量	単位	備考
捨土掘削	土砂A(砂質土)		64.5	m3	(0.73+0.13)×75.0=64.5
捨土掘削	土砂(表土)A		80.3	m3	1.07×75.0=80.3

基礎材数量表　　75m当り

項 目	種 別	規格・寸法	数量	単位	備考
基礎材		RC-40	9.8	m3	0.13×75.0=9.8

かご枠工　参考数量表

	規　格		①	②	③	計	合計
本体	L=2.0m・H=0.5m・W=1.2m	1段目	21枚	13枚	2枚	36枚	
		2段目	21枚	13枚	2枚	36枚	
		3段目	21枚	13枚	2枚	36枚	108枚
	L=1.0m・H=0.5m・W=1.2m	1段目	1枚	1枚	1枚	3枚	
		2段目	1枚	1枚	1枚	3枚	
		3段目	1枚	1枚	1枚	3枚	9枚

吸出し防止材詳細図

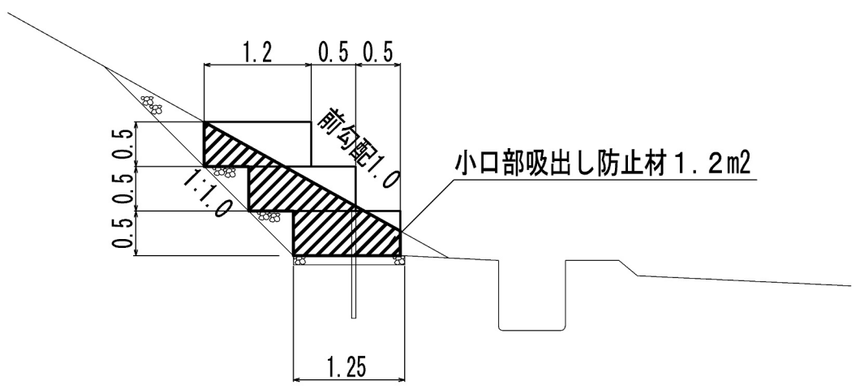

上蓋詳細図
(参考図)

最上段上蓋(B=1.20)
中下段上蓋(B=0.63)

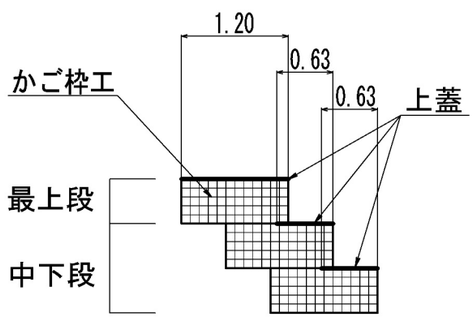

仙台北部道路 R8仙台東管内のり面補強工事	
図面の種類	No.3　かご枠工　詳細図(2)
縮　尺	― 図面番号 ／
設計会社名	―
事務所名	東日本高速道路株式会社　東北支社 仙台東管理事務所

Ｎｏ.３　水抜きボーリング工　詳細図

平面図

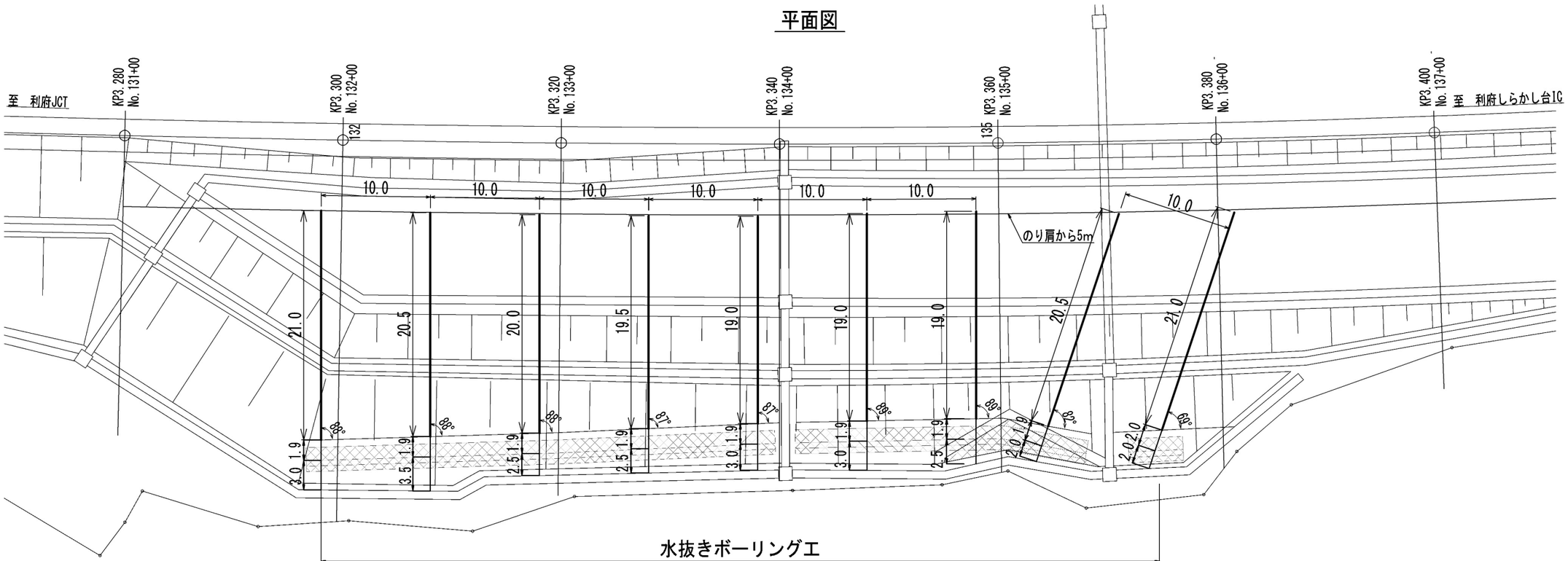

水抜きボーリング工詳細図

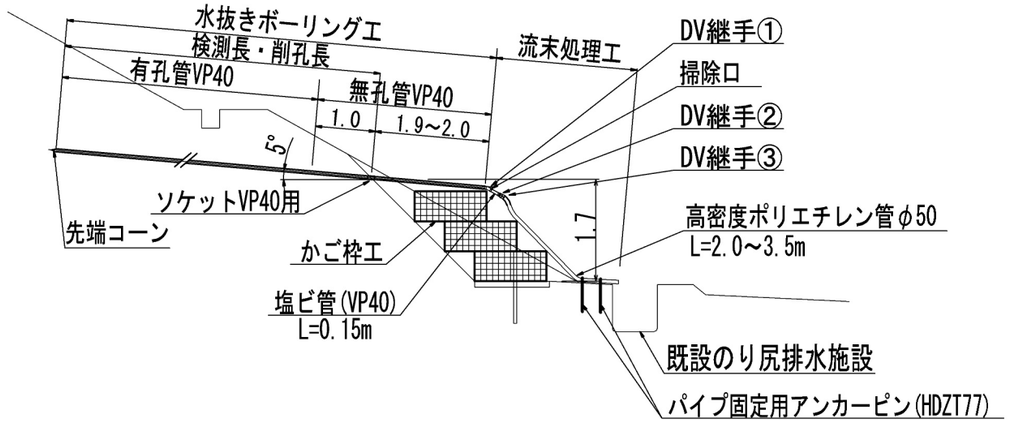

水抜きボーリング工　数量表

項　目	孔長/細別	規　格	単位	数量	備　考
掘削(検測長)	L=19.0～21.0m	9本	m	179.5	仰角5°
	盛土：砂質土	φ90mm	m	179.5	
	地山：----	---	m	---	
保孔管(有孔管)	VP40		m	170.5	179.5-1.0×9=170.5
保孔管(無孔管)	VP40		m	26.2	(1.0×9)+(1.9×8)+2.0=26.2
先端コーン	VP40用		個	9	
ソケット	VP40用		個	9	

流末処理工　数量表

項　目	規　格	単位	数量	備　考
塩ビ管(検測長)	VP40 L=0.15m	m	1.4	0.15×9=1.4
高密度ポリエチレン管(検測長)	φ50 L=2.0～3.5m	m	24.0	(2.0×2)+(2.5×3)+(3.0×3)+3.5=24.0
ＤＶ継手①		個	9	45°　Y字
ＤＶ継手②		個	9	異径ソケット
ＤＶ継手③		個	9	異種管ソケット
掃除口		個	9	ツマミ式
パイプ固定用アンカーピン	D10 HDZT77	本	18	2×9=18

仙台北部道路 R8仙台東管内のり面補強工事	
図面の種類	No.3　水抜きボーリング工　詳細図
縮　尺	― 図面番号 ／
設計会社名	―
事務所名	東日本高速道路株式会社　東北支社 仙台東管理事務所

No.3　交通保安要員配置図

路線名	項目		単位	配置場所	配置日数	配置人数	数量	備考
仙台北部道路	交通保安要員	交通誘導警備員B	人・日	工事車両出入口	37	1	37	

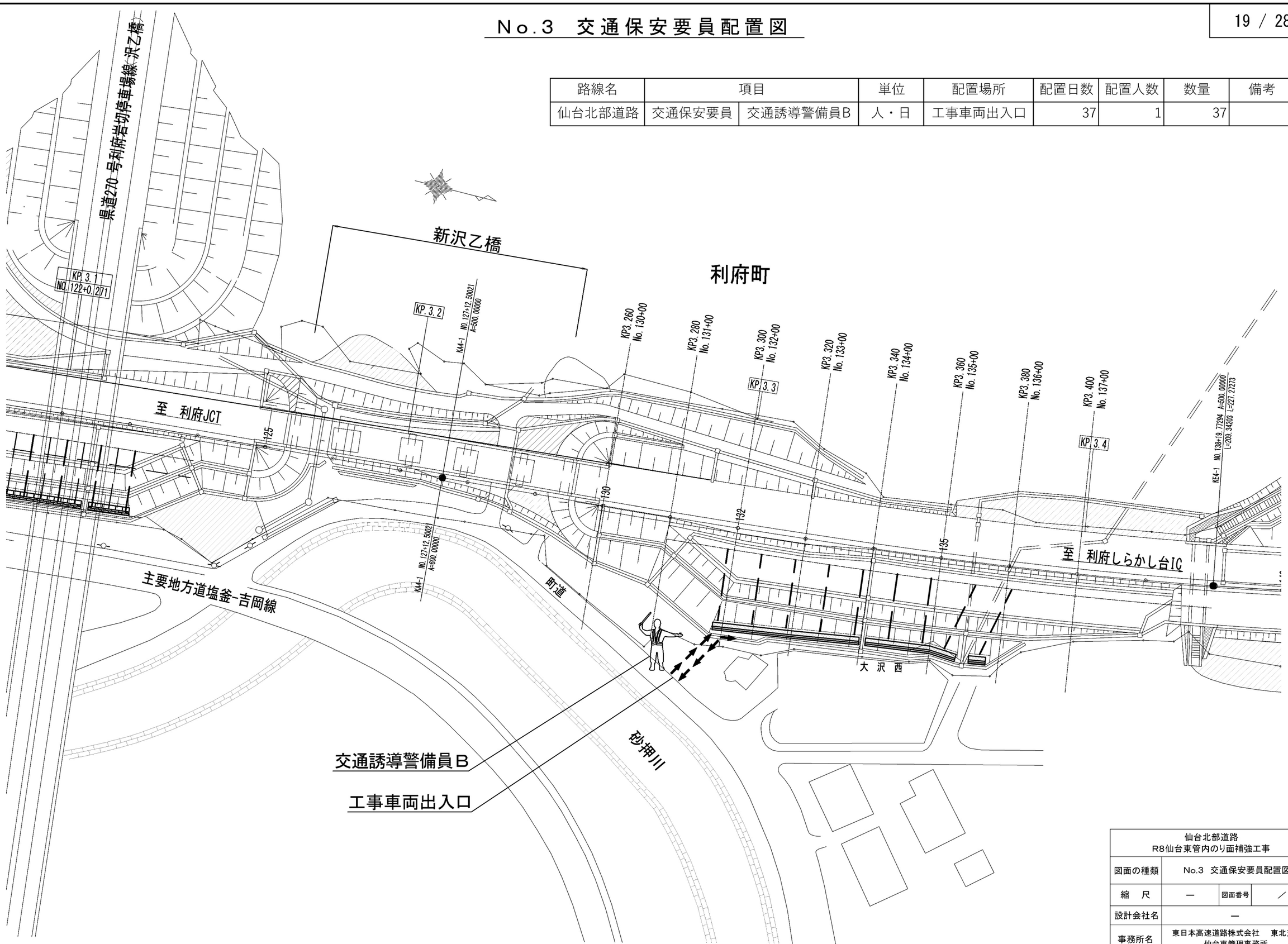

仙台北部道路 R8仙台東管内のり面補強工事			
図面の種類	No.3　交通保安要員配置図		
縮　尺	—	図面番号	／
設計会社名	—		
事務所名	東日本高速道路株式会社　東北支社 仙台東管理事務所		

Ｎｏ.４　平面図

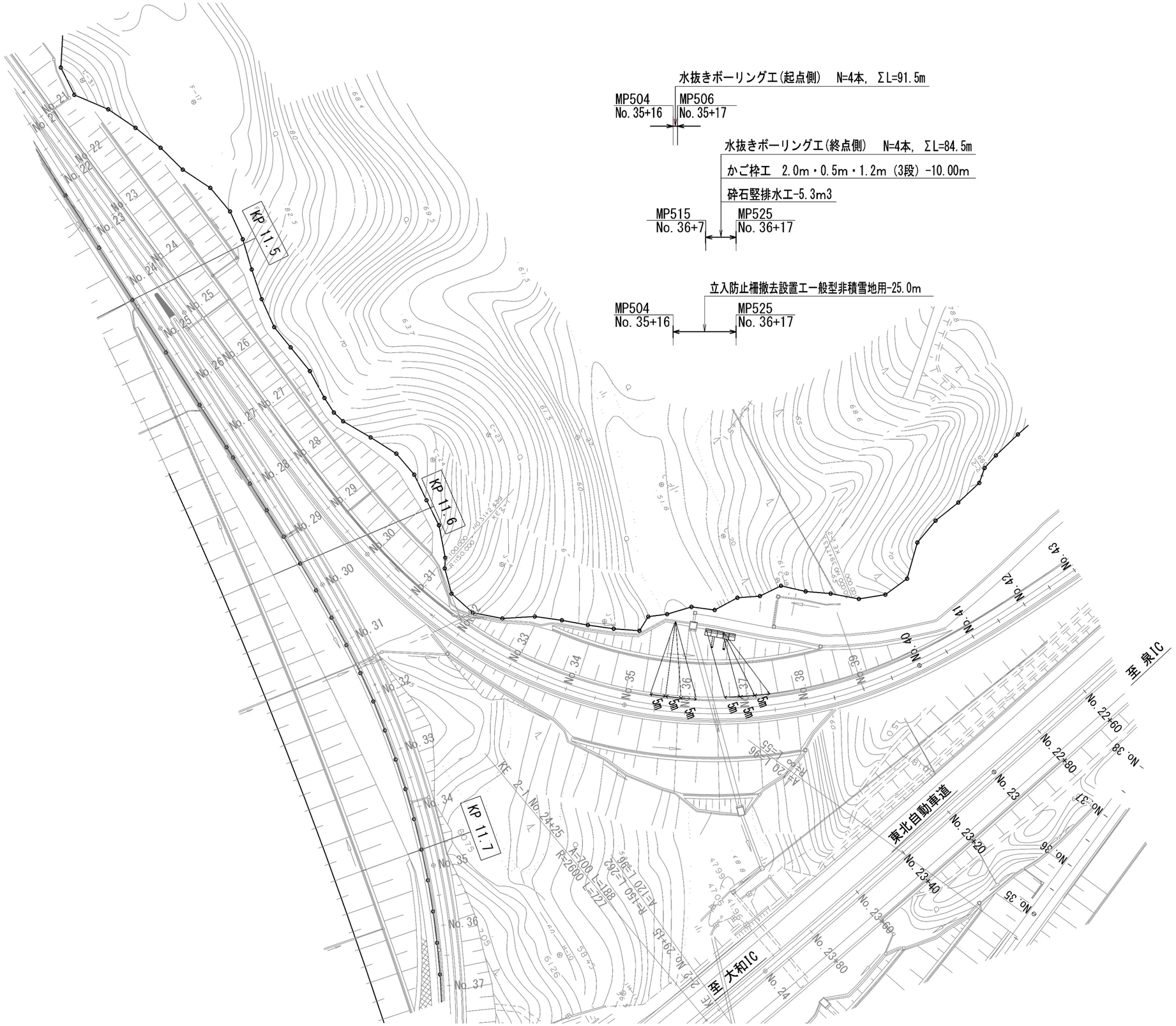

仙台北部道路 R8仙台東管内のり面補強工事			
図面の種類	Ｎｏ.４　平面図		
縮　尺	―	図面番号	／
設計会社名	―		
事務所名	東日本高速道路株式会社　東北支社 仙台東管理事務所		

Ｎｏ.４　横断図

A-NO.36+ 0
GH=49.69
PH=62.568

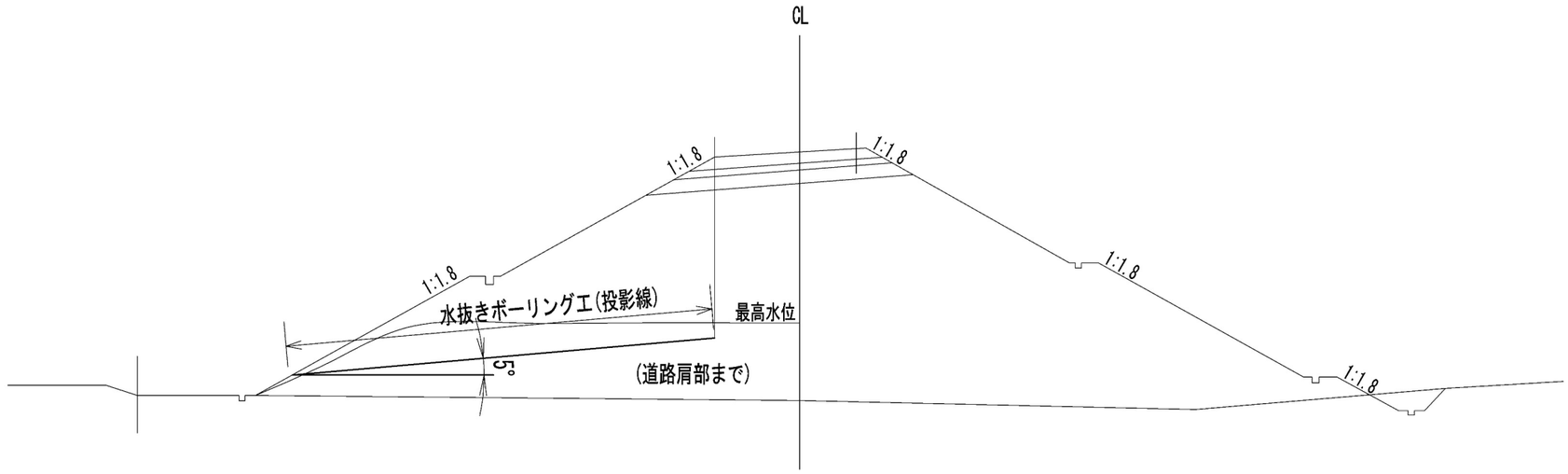

DL=45.00

A-NO.36+10
GH=49.69
PH=62.339

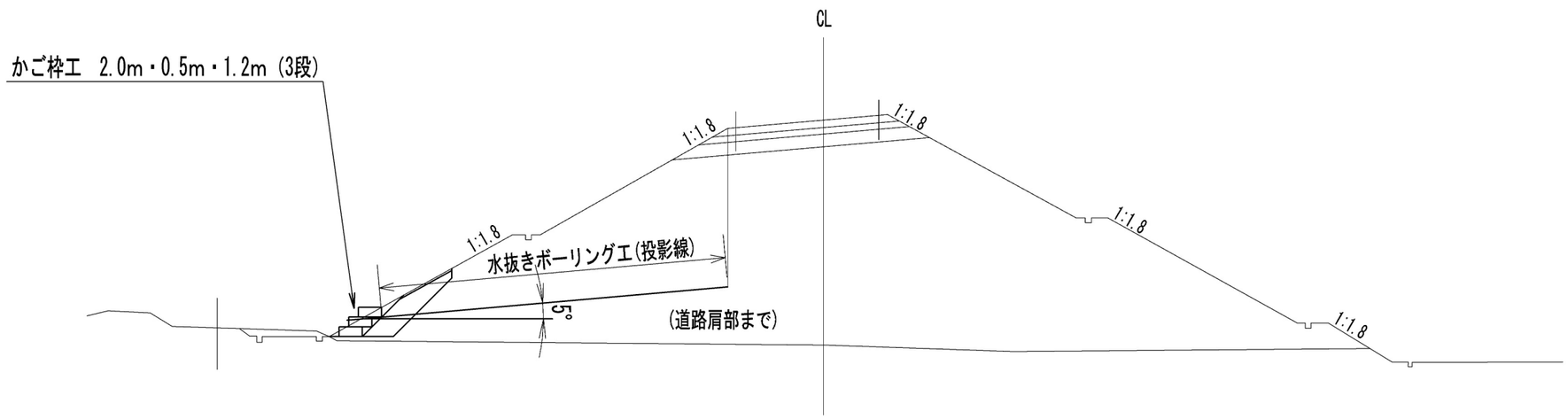

DL=45.00

仙台北部道路 R8仙台東管内のり面補強工事			
図面の種類	Ｎｏ.４　横断図		
縮　尺	―	図面番号	／
設計会社名	―		
事務所名	東日本高速道路株式会社　東北支社 仙台東管理事務所		

Ｎｏ.４　かご枠工　詳細図(1)

平面図

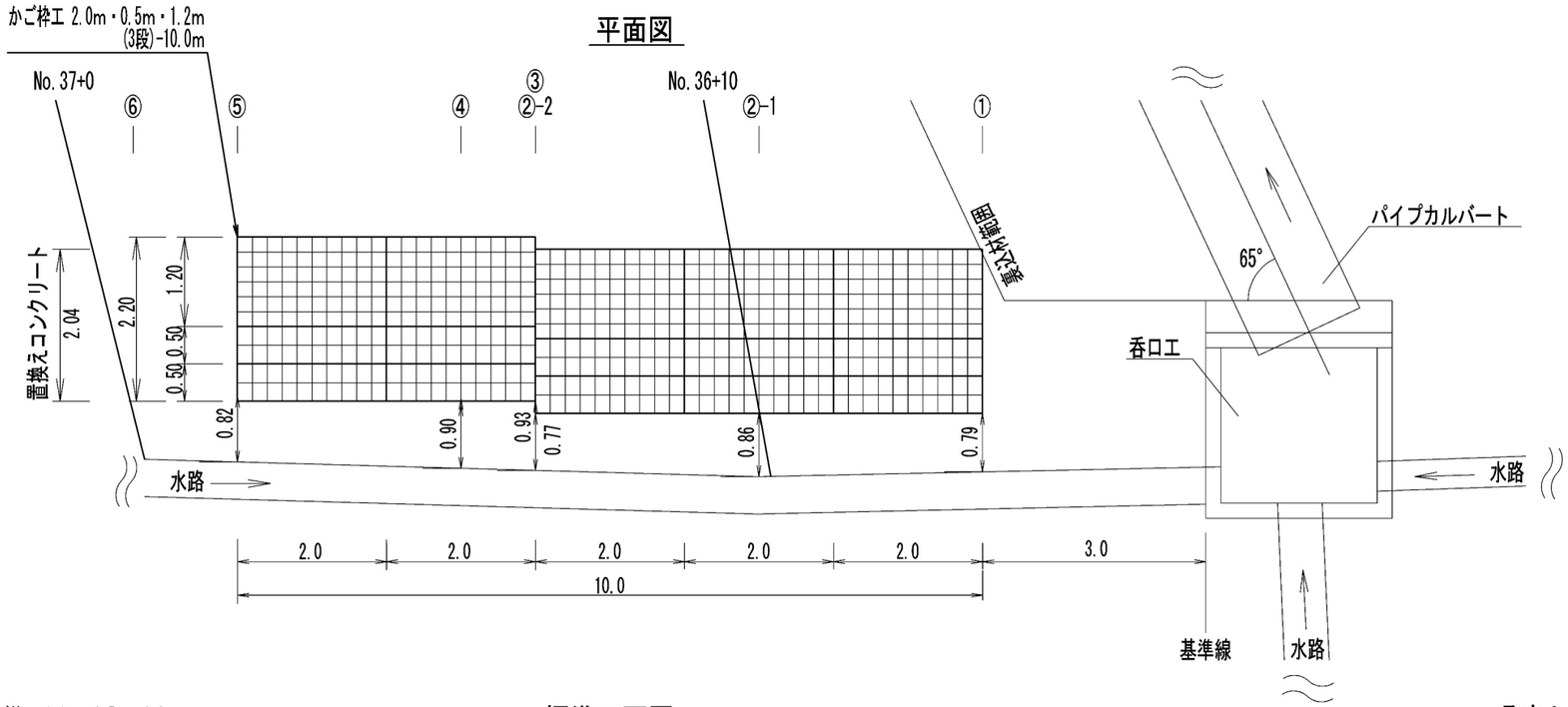

標準断面図

(No.36+10)

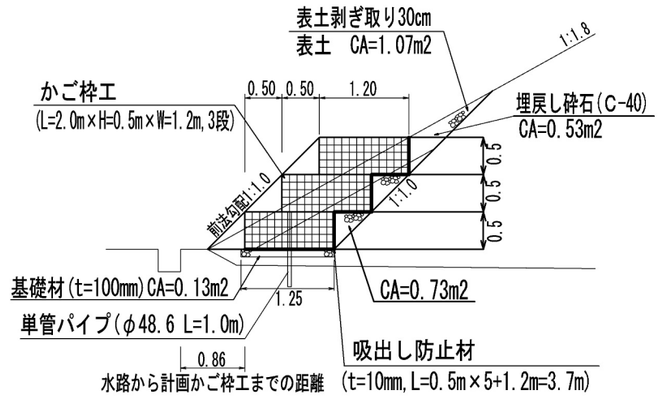

標準正面図

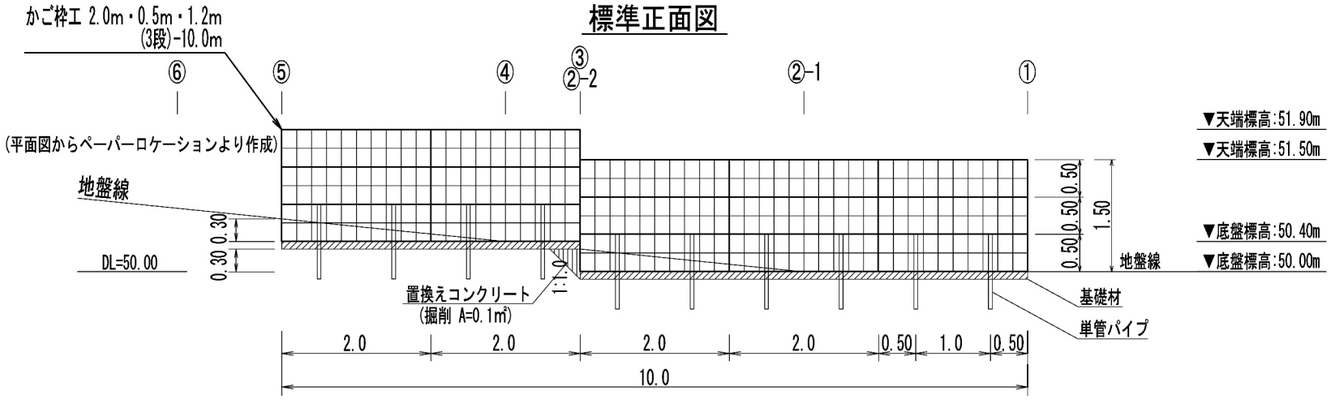

吸出し防止材詳細図

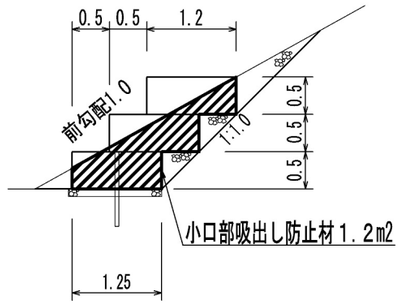

上蓋詳細図

(参考図)

最上段上蓋(B=1.20)
中下段上蓋(B=0.63)

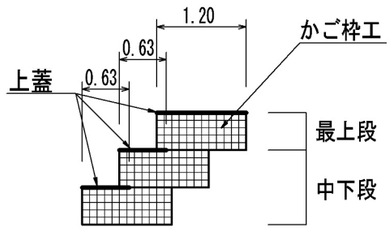

かご枠工 数量表

10m当り

項 目	材 料	規格・寸法	数量	単位	備考
かご枠工	かご枠	L=2.0m・H=0.5m・W=1.2m	15	枚	参考数量
	中詰材	割栗石 (150mm～200mm)	17.1	m3	1.2×0.5×10×3×0.95=17.1
	単管パイプ	φ48.6mm,L=1.0m	10	本	溶融亜鉛めっき仕様 (JIS H8641 HDZT56)
	埋戻し砕石	C-40	5.7	m3	数量計算書より
	吸出し防止材※1	t=10mm,1.0tf/m以上	41.8	m2	3.7×10.0+1.2×4=41.8
	置換えコンクリート	C2-1	0.2	m3	0.1m2×2.04m

※1 小口部についても設置するものとし、数量1.2m2/箇所当りは計上する。

基礎材数量表

10m当り

項 目	種 別	規格・寸法	数量	単位	備考
基礎材		RC-40	1.3	m3	0.13×10.0=1.3

掘削数量表(かご枠工より発生)

10m当り

項 目	種 別	規格・寸法	数量	単位	備考
捨土掘削	土砂A(砂質土)		9.1	m3	数量計算書より
捨土掘削	土砂(表土)A		11.1	m3	数量計算書より

かご枠工　参考数量表

	規　格		計	合計
本体	L=2.0m・H=0.5m・W=1.2m	1段目	5枚	
		2段目	5枚	
		3段目	5枚	15枚

仙台北部道路 R8仙台東管内のり面補強工事			
図面の種類	No.4　かご枠工　詳細図(1)		
縮　尺	―	図面番号	／
設計会社名	―		
事務所名	東日本高速道路株式会社　東北支社 仙台東管理事務所		

Ｎｏ.４　かご枠工　詳細図(2)

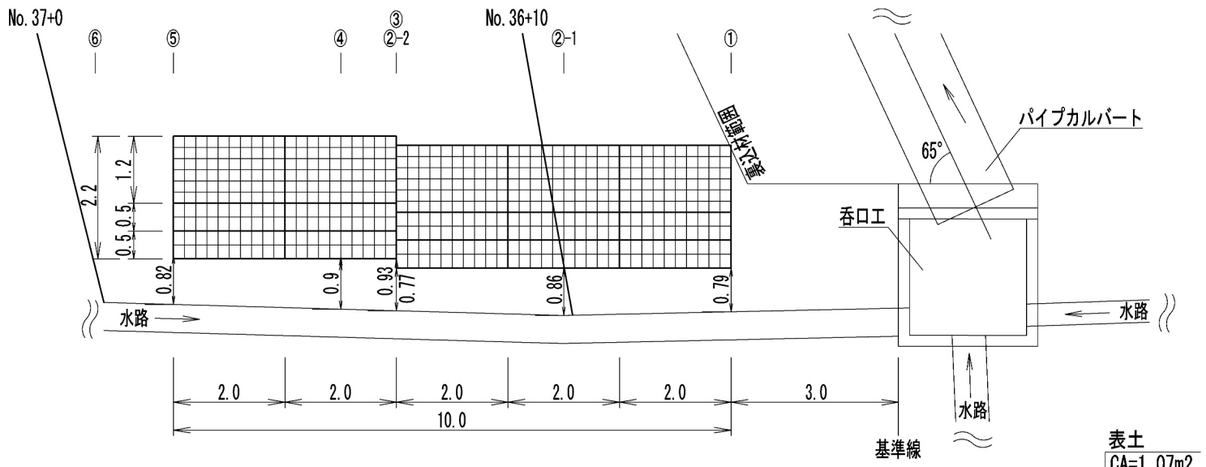

断面図　⑥
(No.37+0)

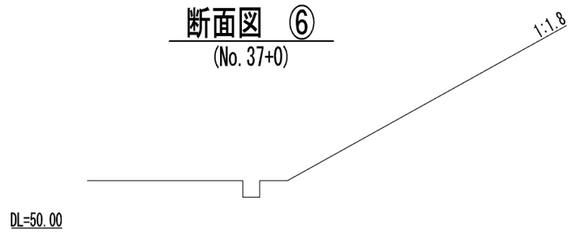

断面図　⑤

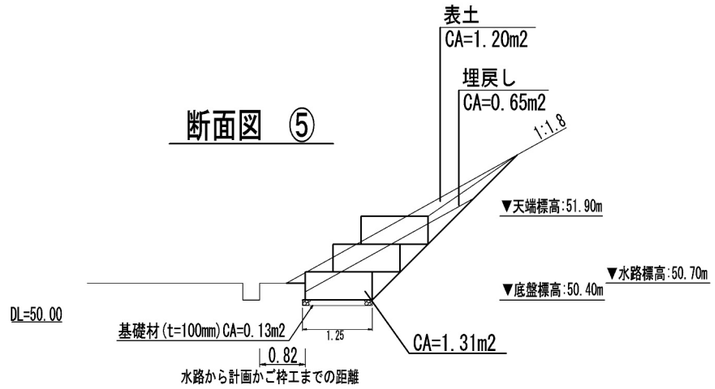

断面図　④

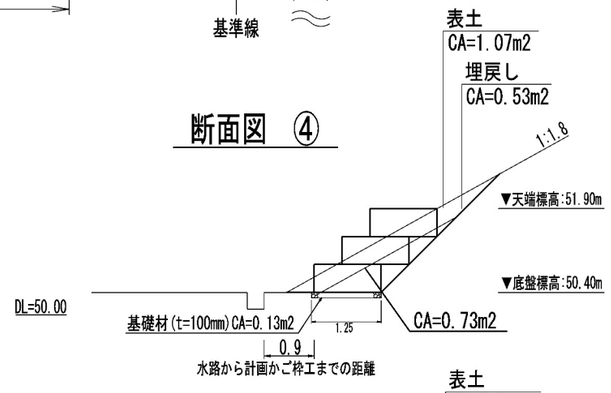

断面図　②-1
(No.36+10)

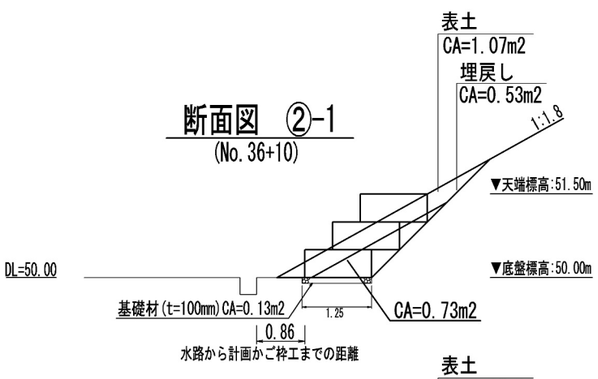

断面図　③

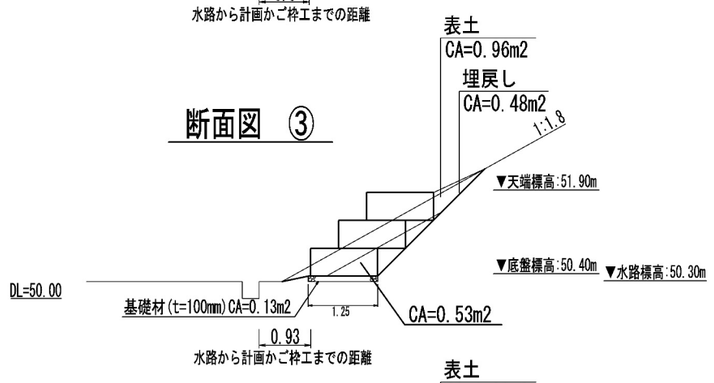

断面図　①

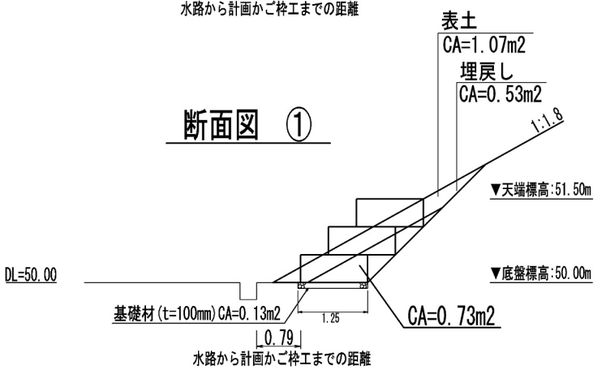

断面図　②-2

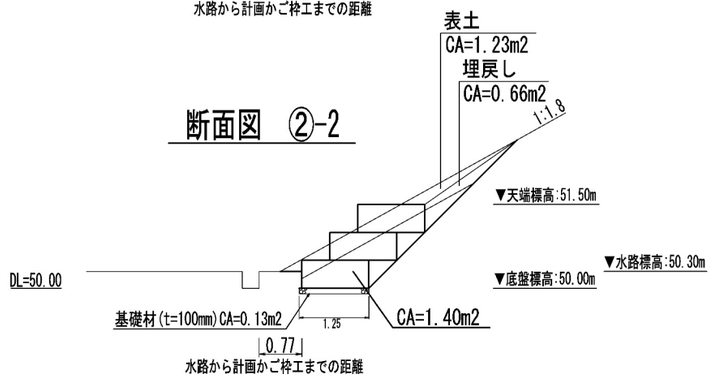

測点	短距離	捨土掘削 土砂A(砂質土)			捨土掘削 土砂(表土)A			埋戻し砕石		
		断面積(m2)	平均断面(m2)	立積(m3)	断面積(m2)	平均断面(m2)	立積(m3)	断面積(m2)	平均断面(m2)	立積(m3)
①		0.73			1.07			0.53		
	3.000		0.73	2.19		1.07	3.21		0.53	1.59
②-1		0.73			1.07			0.53		
	3.000		1.07	3.21		1.15	3.45		0.60	1.80
②-2		1.40			1.23			0.66		
	0.000		0.97	0.00		1.10	0.00		0.57	0.00
③		0.53			0.96			0.48		
	1.000		0.63	0.63		1.02	1.02		0.51	0.51
④		0.73			1.07			0.53		
	3.000		1.02	3.06		1.14	3.42		0.59	1.77
⑤		1.31			1.20			0.65		
			1.31	0.00		1.20	0.00		0.33	0.00
		合計(m3)		9.1	合計(m3)		11.1	合計(m3)		5.7

仙台北部道路 R8仙台東管内のり面補強工事			
図面の種類	No.4　かご枠工　詳細図(2)		
縮　尺	―	図面番号	／
設計会社名	―		
事務所名	東日本高速道路株式会社　東北支社 仙台東管理事務所		

No.4 砕石竪排水工 詳細図

平面図

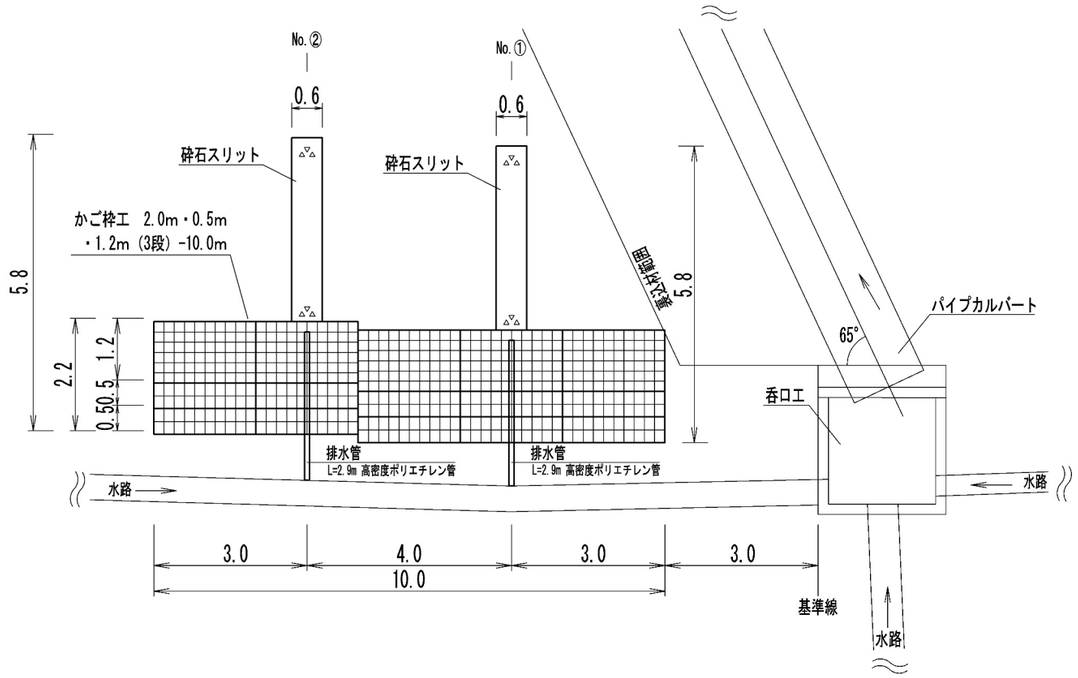

断面図No.②

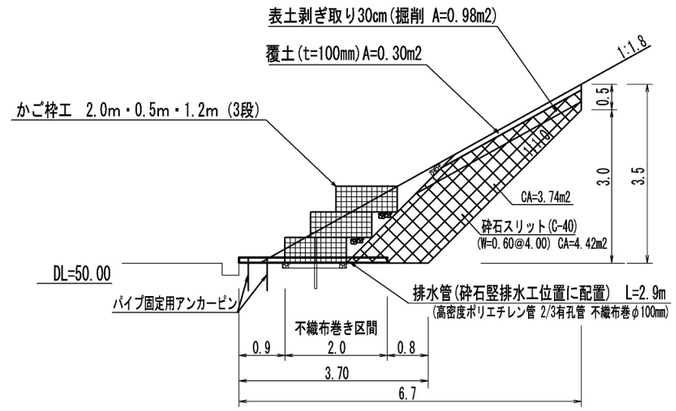

断面図No.①

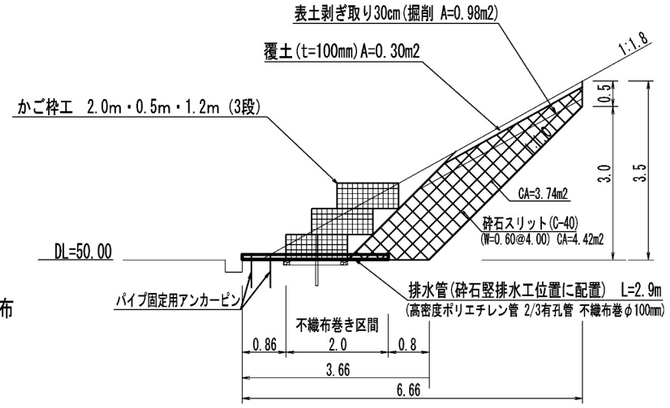

標準正面図

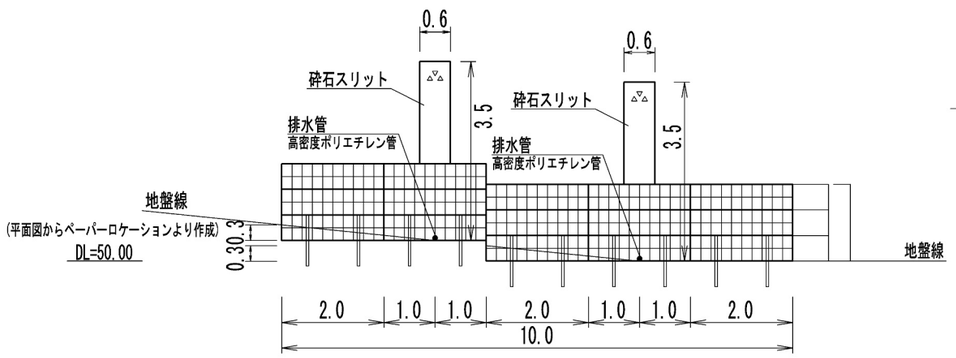

排水管構造図

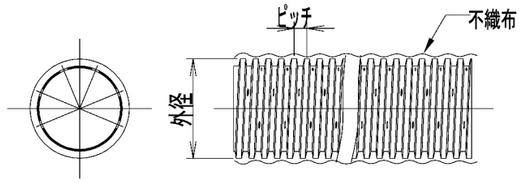

外径 (mm)	呼称径 (mm)	ピッチ (mm)	長さ (m)
117	100	15	2.9

パイプ固定用アンカーピン詳細図

（HDZT 77）

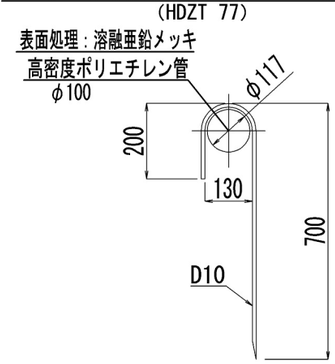

砕石竪排水工 材料表

10m当り

項目	種別	規格・寸法	数量	単位	備考
砕石竪排水工	砕石スリット	C-40	5.3	m3	(0.6×4.42)×2=5.3
	覆土	現場発生土t=10cm	0.4	m3	(0.6×0.30)×2=0.4
	排水管	高密度ポリエチレン管 2/3有孔管φ100	5.8	m	2.9×2=5.8
	パイプ固定用アンカー	D10 溶融亜鉛メッキ仕様HDZT77	4	本	2×2=4
	不織布		2.0	m2	0.5×2.0×2=2.0

掘削表

10m当り

項目	種別	数量	単位	備考
捨土掘削	土砂A（砂質土）	4.5	m3	(0.6×3.74)×2=4.5
捨土掘削	土砂（表土）A	1.2	m3	(0.6×0.98)×2=1.2

仙台北部道路 R8仙台東管内のり面補強工事	
図面の種類	No.4 砕石竪排水工 詳細図
縮 尺	— 図面番号 ／
設計会社名	—
事務所名	東日本高速道路株式会社 東北支社 仙台東管理事務所

No.4 水抜きボーリング工 詳細図(1)

平面図

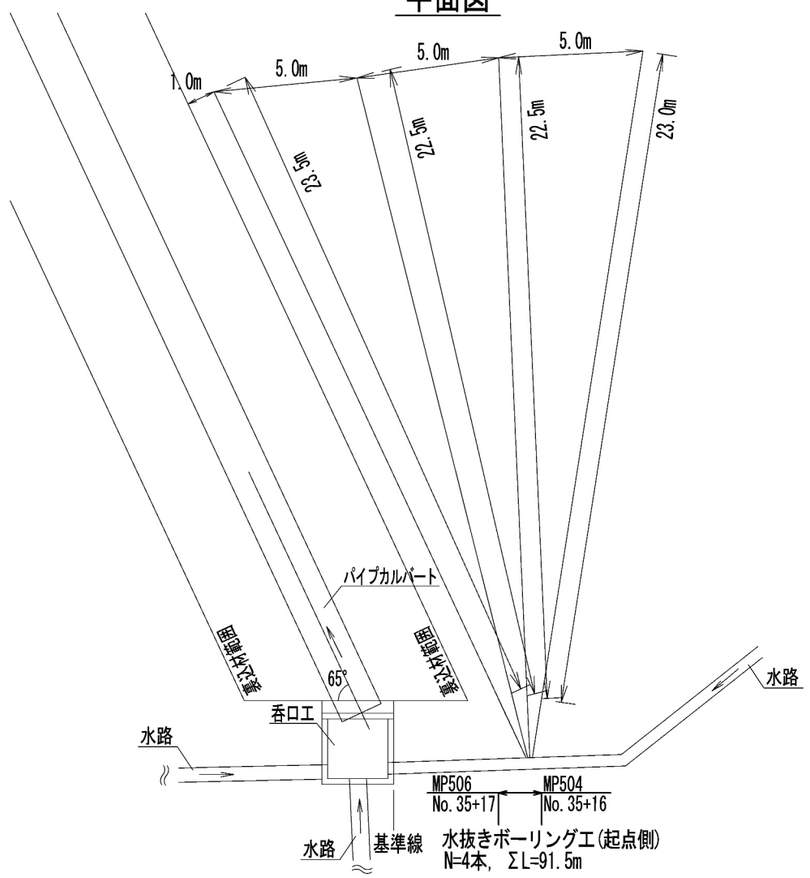

流末処理工配置図

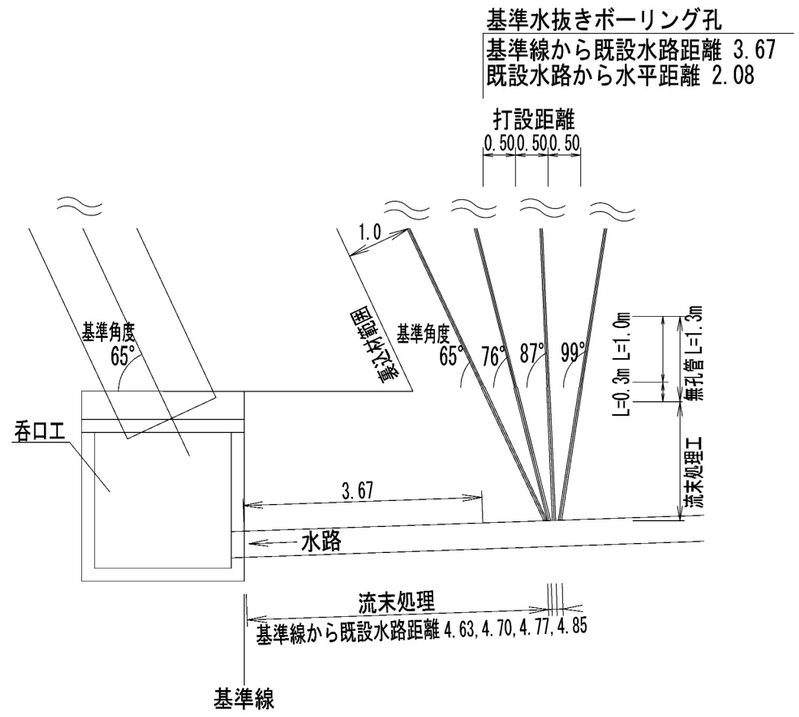

水抜きボーリング工詳細図

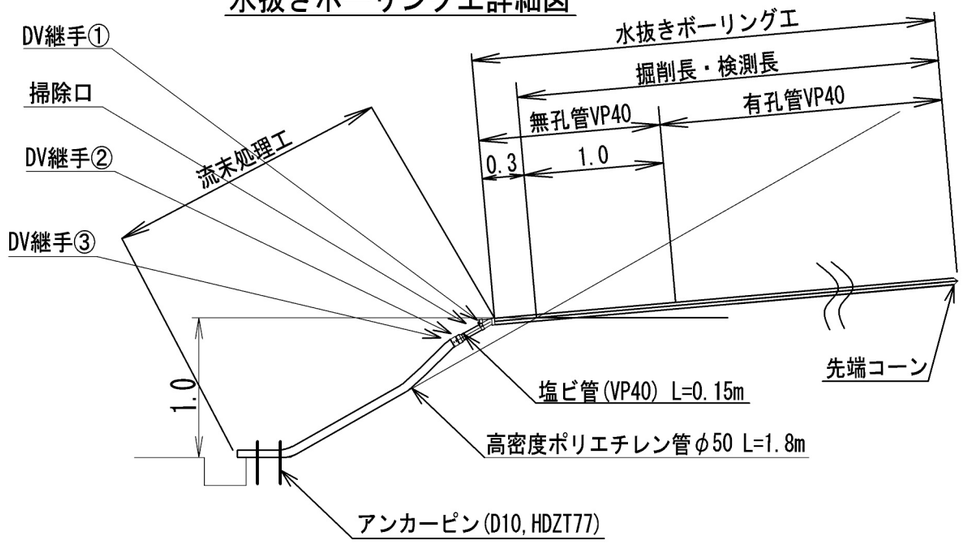

水抜きボーリング工(起点側) 数量表

項 目	孔長/細別	規 格	単位	数量	備 考
掘削(検測長)	L=22.5～23.5m	4本	m	91.5	仰角5°
	盛土：砂質土	φ90mm	m	91.5	
	地山： ----	---	m	---	
保孔管(有孔管)	VP40		m	87.5	91.5-(1.0×4)=87.5
保孔管(無孔管)	VP40		m	5.2	(1.0+0.3)×4=5.2
先端コーン	VP40用		個	4	

流末処理工 数量表

項 目	規 格	単位	数量	備 考
塩ビ管(検測長)	VP40 L=0.15m	m	0.6	0.15×4=0.6
高密度ポリエチレン管(検測長)	φ50 L=1.8m	m	7.2	1.8×4=7.2
ＤＶ継手①		個	4	45° Y字
ＤＶ継手②		個	4	異径ソケット
ＤＶ継手③		個	4	異種管ソケット
掃除口		個	4	ツマミ式
パイプ固定用アンカーピン	D10 HDZT77	本	8	2×4=8

仙台北部道路 R8仙台東管内のり面補強工事			
図面の種類	No.4 水抜きボーリング工 詳細図(1)		
縮 尺	―	図面番号	／
設計会社名	―		
事務所名	東日本高速道路株式会社 東北支社 仙台東管理事務所		

No.4　水抜きボーリング工　詳細図(2)

平面図

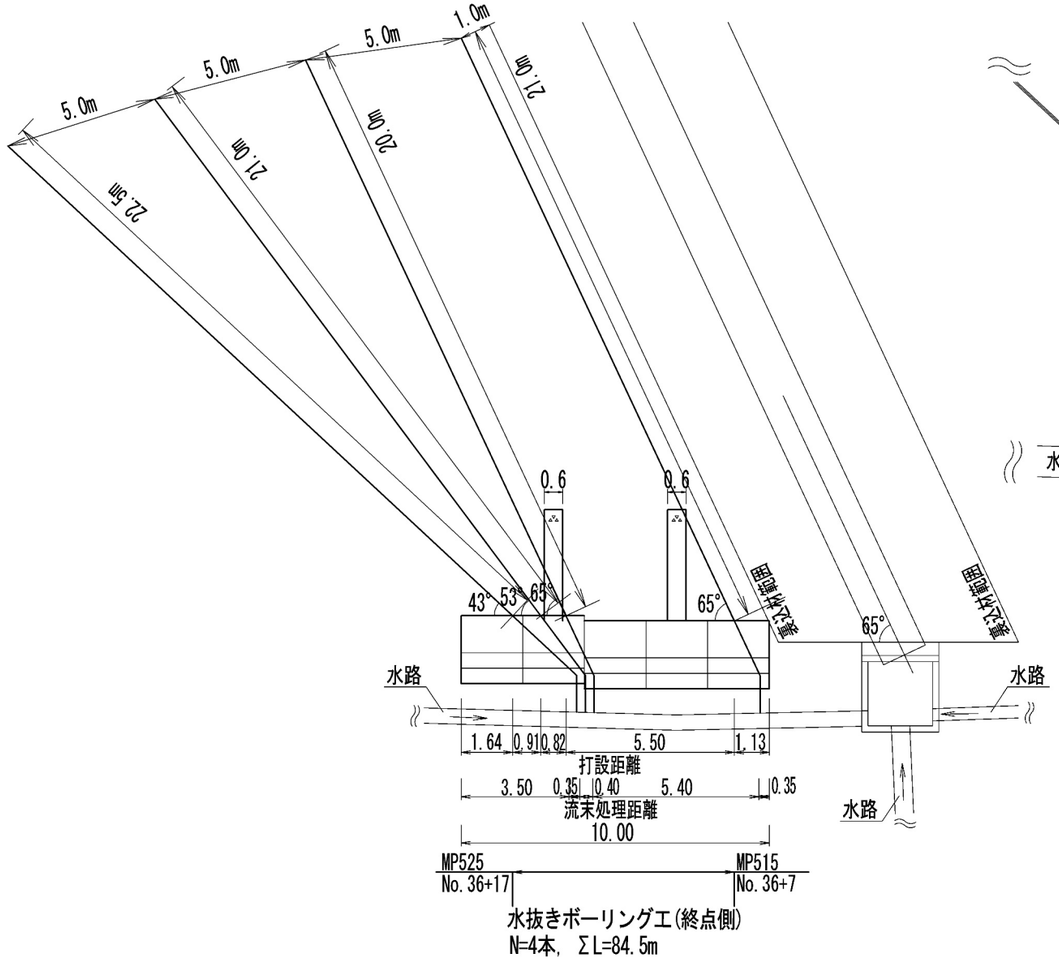

流末処理工配置図

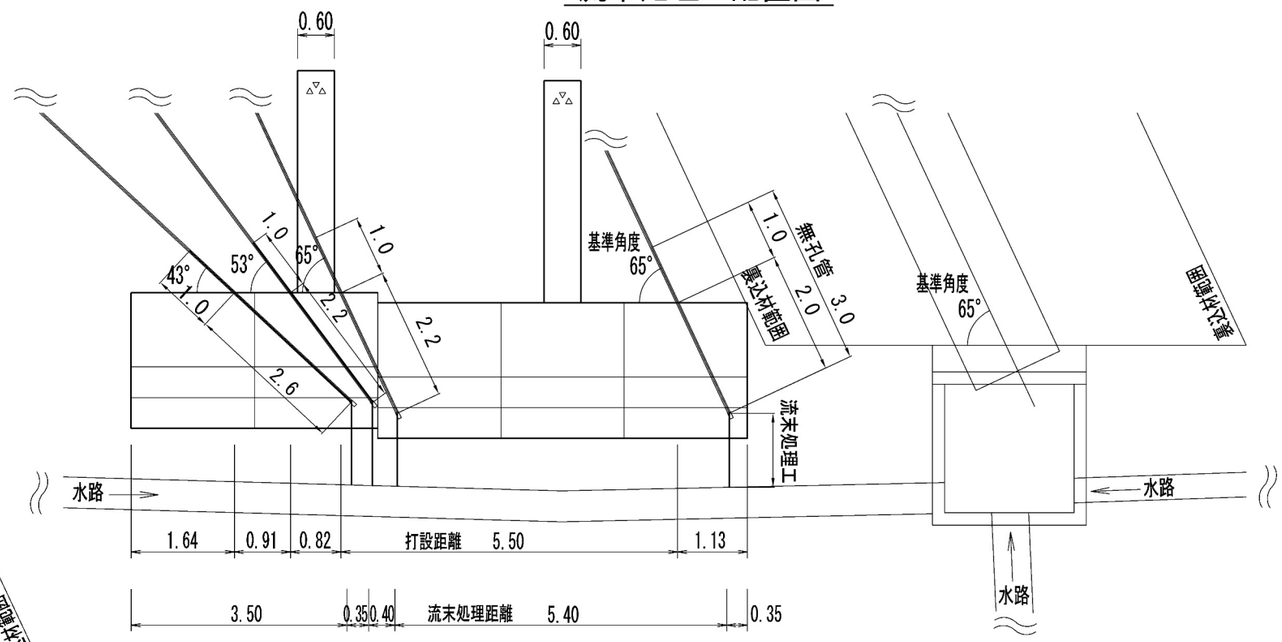

水抜きボーリング工詳細図

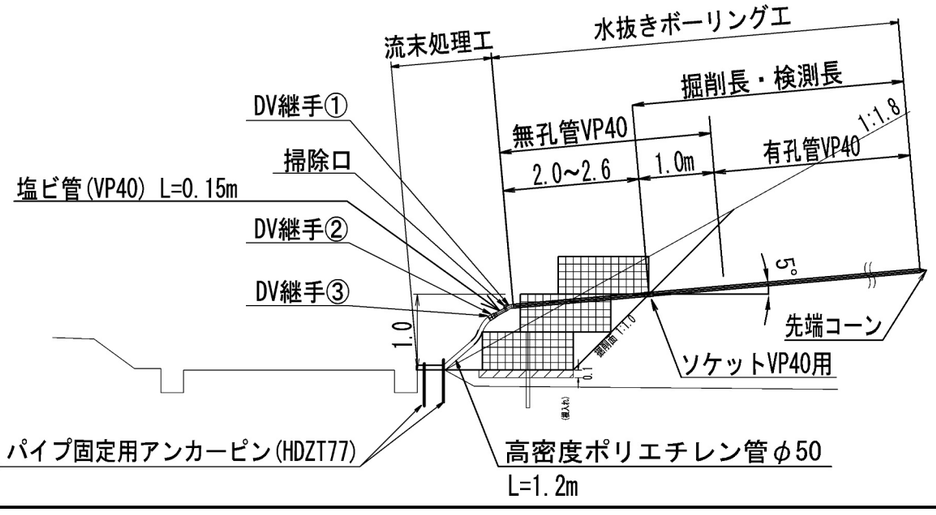

水抜きボーリング工(終点側)　数量表

項　目	孔長/細別	規　格	単位	数量	備　考
掘削(検測長)	L=20.0～22.5m	4本	m	84.5	仰角5°
	盛土：砂質土	φ90mm	m	84.5	
	地山：-----	---	m	---	
保孔管(有孔管)	VP40		m	80.5	84.5-1.0×4=80.5
保孔管(無孔管)	VP40		m	13.0	(1.0×4)+(2.2×2)+2.0+2.6=13.0
先端コーン	VP40用		個	4	
ソケット	VP40用		個	4	

流末処理工　数量表

項　目	規　格	単位	数量	備　考
塩ビ管(検測長)	VP40 L=0.15m	m	0.6	0.15×4=0.6
高密度ポリエチレン管(検測長)	φ50	m	4.8	1.2×4=4.8
ＤＶ継手①		個	4	45°　Y字
ＤＶ継手②		個	4	異径ソケット
ＤＶ継手③		個	4	異種管ソケット
掃除口		個	4	ツマミ式
パイプ固定用アンカーピン	D10 HDZT77	本	8	2×4=8

仙台北部道路 R8仙台東管内のり面補強工事			
図面の種類	No.4　水抜きボーリング工 詳細図(2)		
縮　尺	―	図面番号	／
設計会社名	―		
事務所名	東日本高速道路株式会社　東北支社 仙台東管理事務所		

No.4　交通保安要員配置図

路線名	項目		単位	配置場所	配置日数	配置人数	数量	備考
仙台北部道路	交通保安要員	交通誘導警備員B	人・日	工事車両出入口	17	1	17	

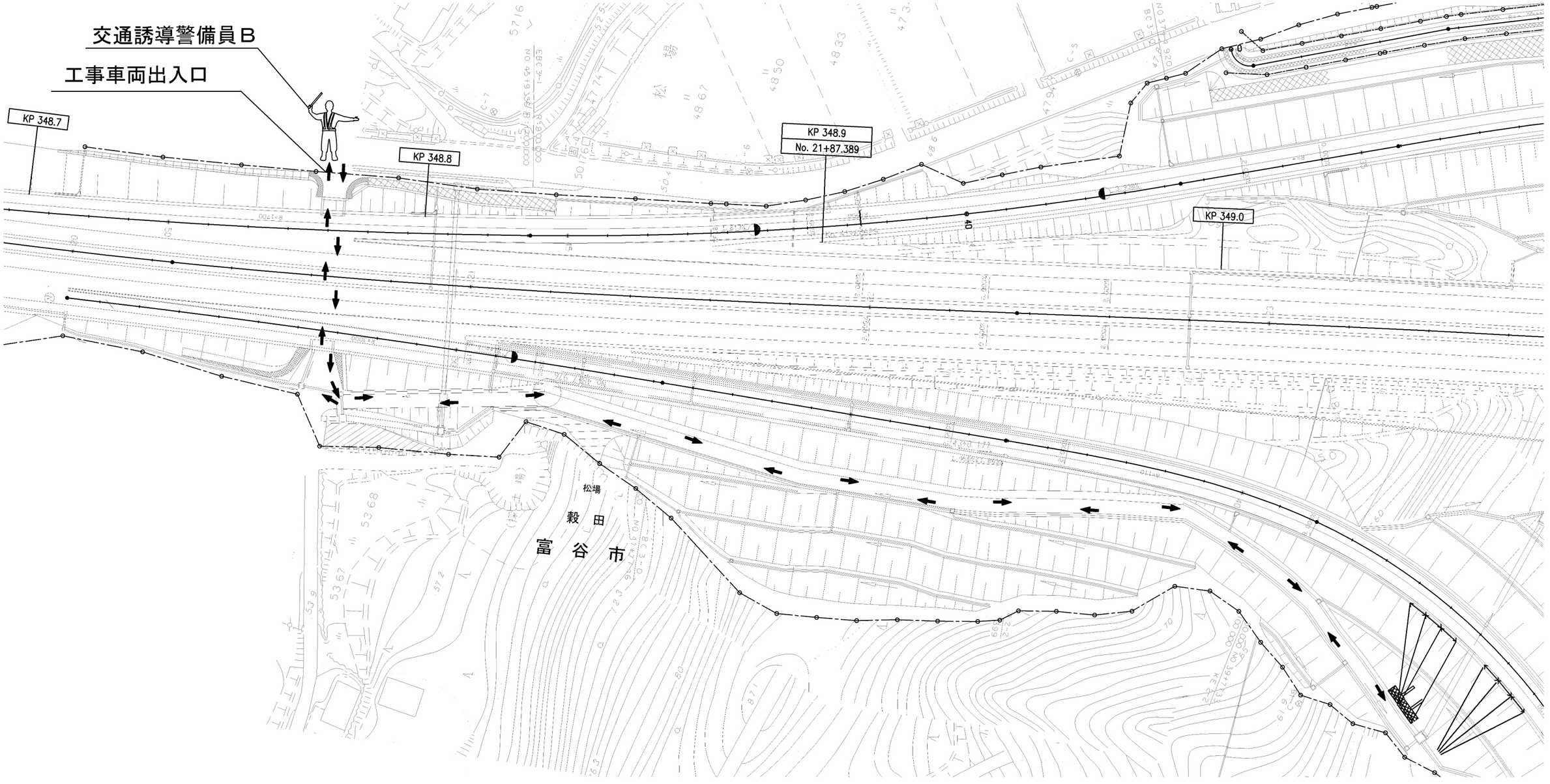

仙台北部道路 R8仙台東管内のり面補強工事			
図面の種類	No.4　交通保安要員配置図		
縮　尺	―	図面番号	／
設計会社名	―		
事務所名	東日本高速道路株式会社　東北支社 仙台東管理事務所		

利府しらかし台ＩＣ仮置場　平面図

平面図

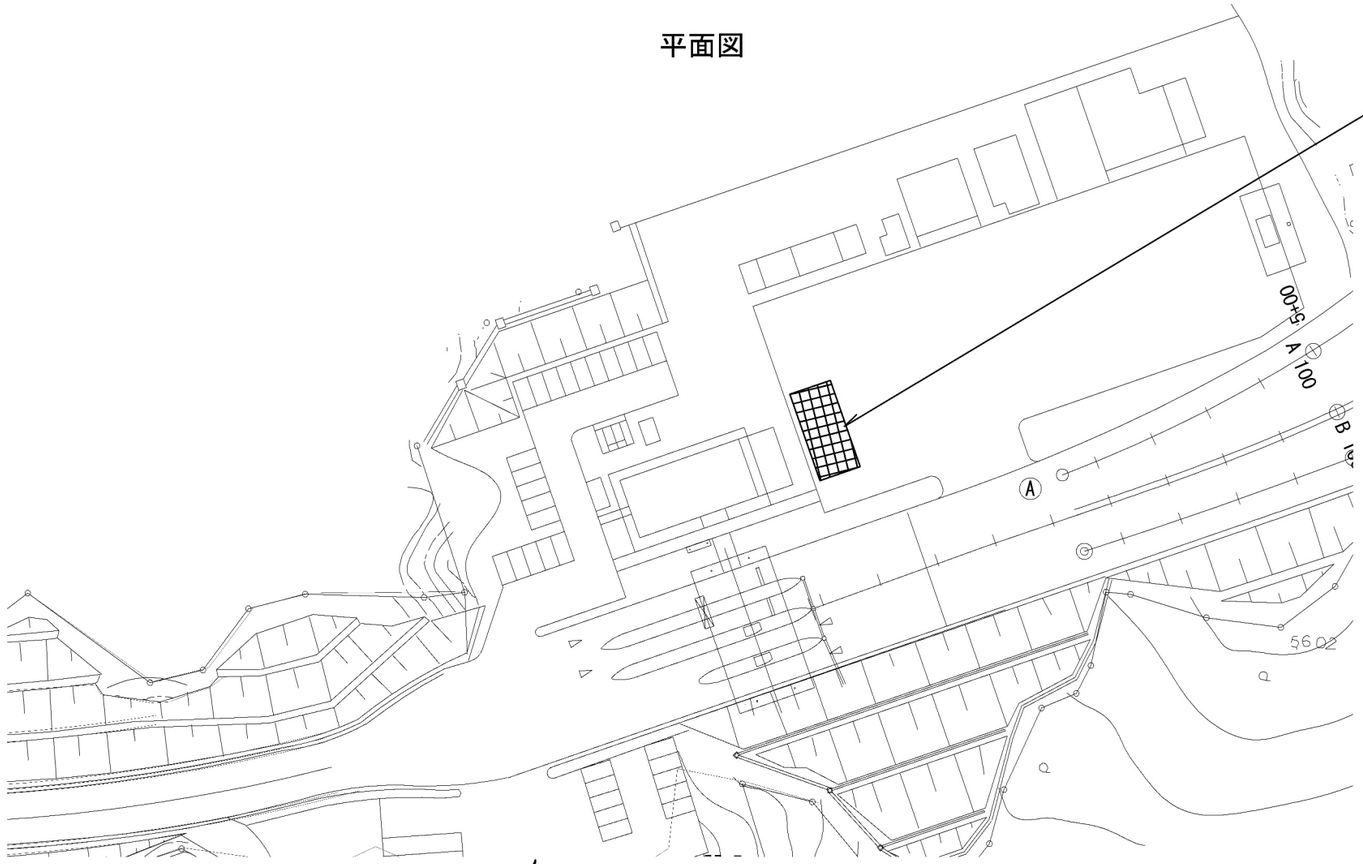

位置図

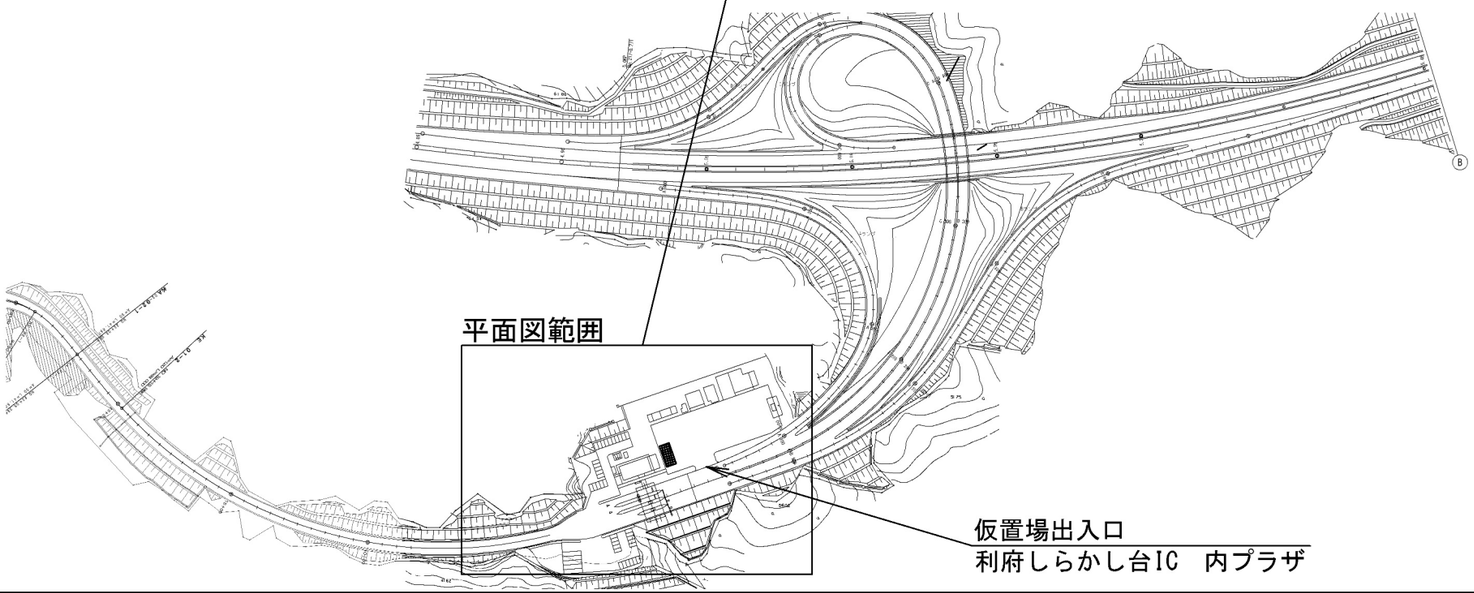

仙台北部道路 R8仙台東管内のり面補強工事			
図面の種類	利府しらかし台IC仮置場 平面図		
縮　尺	―	図面番号	／
設計会社名	―		
事務所名	東日本高速道路株式会社　東北支社 仙台東管理事務所		